งานออกแบบและก่อสร้าง

กองนโยบาย และแผน

สำนักงานอธิการบดี

โครงการ

โครงการปรับปรุงอาคารฝึกประสบการณ์วิชาชีพดนตรีและศูนย์แสดงดนตรีและนาฏศิลป์
ตำบลในเมือง อำเภอเมืองบุรีรัมย์ จังหวัดบุรีรัมย์

มหาวิทยาลัยราชภัฏบุรีรัมย์

เงินงบประมาณ ปี 2568

BRU.RE 2024 - 005

สารบัญแบบ

แผ่นที่	แบบงานปรับปรุงตกแต่ง	แผ่นที่	แบบงานปรับปรุงตกแต่ง
1	สารบัญแบบ,รายการประกอบแบบ,สัญลักษณ์ประกอบแบบ	49	แปลนห้องเรียนปินโน
2	ผังบริเวณมหาวิทยาลัยราชภัฏบุรีรัมย์	50	แปลนห้องเรียนปินโน
3	แปลนติดตั้งถังบำบัด อาคาร14 ชั้นที่ 1	51	แบบขยายรูปตัด S-01-S-04
4	ถังบำบัดไฟเบอร์กลาส 20 ลบ.ม.	52	แบบขยายบัวชนิดต่าง ๆ
5	ถังบำบัดไฟเบอร์กลาส 20 ลบ.ม.	53	ผังเชื่อมไฟจากหม้อแปลงสระวายน้ำ
6	แปลนปรับปรุงอาคาร14 ชั้นที่ 1	54	
7	แปลนเวที	55	
8	แปลนเวที	56	
9	แปลนเวที	57	
10	แปลนเวที	58	
11	แปลนปรับปรุงอาคาร14 ชั้นที่ 2	59	
12	แปลนปรับปรุงอาคาร14 ชั้นที่ 3	60	
13	แบบขยายแผงบังแดด ชั้นที่ 3	61	
14	แปลนปรับปรุงอาคาร14 ชั้นที่ 3	62	
15	แปลนระบบปรับอากาศ ชั้นที่ 3	63	
16	SINGLE LINE DIAGRAM ระบบประธาน LIST OF DRAW ING AND SYMBOLS Riser Diagram	64	
17	ตารางโหลด	65	
18	ตารางโหลด	66	
19	แปลนระบบไฟฟ้าแสงสว่างชั้นล่าง อาคาร14ส่วนต่อเติม	67	
20	ผังติดตั้งหม้อแปลงใหม่อาคาร14	68	
21	แปลนกันผนังชั้นล่าง อาคาร14ส่วนต่อเติม	69	
22	แปลนระบบไฟฟ้าแสงสว่างชั้นล่าง อาคาร14ส่วนต่อเติม	70	
23	แปลนระบบไฟฟ้าพัดลม ชั้นล่าง อาคาร14ส่วนต่อเติม	71	
24	แปลนระบบปรับอากาศ อาคาร14 ส่วนต่อเติม	72	
25	ตารางโหลด	73	
26	ผังปรับปรุงห้องประชุมชั้นที่ 2	74	
27	แปลนห้องประชุม ชั้นที่ 2	75	
28	แปลนเวที	76	
29	แบบฉากบังตู้โหลดเวที	77	
30	แปลนพื้นอาคาร 21 ชั้นที่ 2	78	
31	แบบขยายแปลนพื้นอาคาร 21 ชั้นที่ 2	79	
32	แปลนระบบไฟฟ้าแสงสว่าง ชั้นที่ 2 (อาคาร21)	80	
33	แปลนระบบเต้ารับ เครื่องปรับอากาศ พัดลม ชั้นที่ 2 (อาคาร21)	81	
34	SINGLE LINE DIAGRAM ระบบประธาน LIST OF DRAW ING AND SYMBOLS Riser Diagram	82	
35	ตารางโหลด	83	
36	ตารางโหลด	84	
37	แบบขยายประตู	85	
38	แบบขยายประตู	86	
39	แปลนขยายห้องโถงต้อนรับ	87	
40	แบบขยายเคาน์เตอร์	88	
41	แบบขยายตู้เสื้อผ้า	89	
42	แบบขยายตู้เสื้อผ้า	90	
43	รูปด้าน 1	91	
44	รูปด้าน 2	92	
45	รูปด้าน 3	93	
46	รูปด้าน 4	94	
47	แบบขยายช่องกระจกวงกลม	95	
48	แบบขยายห้องเรียนกลอง	96	

รายการประกอบแบบ

รายการพื้น (ชนิดลายสีของวัสดุคณะกรรมการฯเลือกภายหลัง)

F1 งานพื้นของเดิม

F2 งานพื้นแผ่นพื้นลามิเน็ต รองโฟม

F3 พื้น ค.ส.ล. ผิวปูกระเบื้องแกรนิตโต้ ขนาด24"x24"เกรด A

F4 พื้น ค.ส.ล. ผิวปูคอนกรีตพิมพ์ลาย
(สี ลวดลาย พื้นผิว คณะกรรมการฯจะกำหนดให้ในขณะก่อสร้าง)

F5 พื้น ค.ส.ล. ผิวปูแผ่นพื้นลดแรงกระแทก ผิวPVC.พิมพ์ลายไม้ ขนาด 2 x 30 ม.
(สี ลวดลาย พื้นผิว คณะกรรมการฯจะกำหนดให้ในขณะก่อสร้าง)

F6 พื้นยกระดับปูด้วยแผ่นซีเมนต์บอร์ด หนา 20 มม.โครงคร่าวเหล็กกล่อง ขนาด 38x75 หนา 2.3 มม.
0.40 ม.x1.20ม. ผิวปูแผ่นพื้นลดแรงกระแทก ผิวPVC.พิมพ์ลายไม้ ขนาด 2 x 30 ม.

รายการฝ้าเพดาน

ฝ1 งานฝ้าเพดานของเดิม (ไม่มีการคิดราคางานฝ้าเพดานเพราะไม่มีเนื้องานปรับปรุงในแบบ)

ฝ2 งานทำฝ้าเพดานยิบซั่มบอร์ด หนา 9 มม. โครงคร่าวเหล็กชุบสังกะสี หนา 0.50มม.ทาสีน้ำอะครีลิคแท้ 100%

ฝ3 งานทำฝ้าเพดานปิดทับแผ่นฝ้าเพดานซับเสียง T-bar แผ่นฉนวนใยแก้ว ปิดผิวด้านหลังด้วยแผ่นกลาสทิชชู หรือปิดผิวด้านหลังด้วยแผ่นอลูมิเนียมฟอยส์เสริมแรง 3 ทิศทาง และปิดผิวด้านหน้าด้วยแผ่นกลาสสแบทลายสแปลชไวท์หรือลายซูเปอร์ แบล็ค(Splash white /Super Black)ขอบด้านข้างเรียบทั้งสี่ด้าน พร้อมเคลือบขอบรอบด้านด้วยสารโพลีเบอร์ชนิดพิเศษ มีค่าการดูดซับเสียง NRCไม่น้อยกว่า70ความหนาแน่น100มม./ลบ.ม.หนา20มม. โครงคร่าวเหล็กชุบสังกะสี หนา 0.50มม.

ฝ4 งานทำฝ้าเพดานแผ่นฝ้าเหล็กรีดลอนลายไม้ โครงคร่าวเหล็กชุบสังกะสี หนา 0.50มม.
(ลายไม้สีครีม เลือกลายภายหลัง)

ฝ5 งานรื้อถอนฝ้าเพดานของเดิม

ฝ6

สัญลักษณ์ประกอบแบบ

	ทิศเหนือ
	แสดงแนวเขตที่ดิน
	แสดงแนวรูปตัดหลัก
	แสดงแนวรูปตัดย่อย
	ทิศทางการมองรูปด้าน
	แสดงตำแหน่งหัวเสา
	ผนังก่ออิฐมอญครึ่งแผ่น ฉาบเรียบทาสี
	ผนังก่ออิฐมอญเต็มแผ่น ฉาบเรียบทาสี
	แสดงพื้น ผนัง คสล.
L	ระยะจากศูนย์กลางถึงศูนย์กลาง
L	ระยะจากศูนย์กลางถึงระยะริม
L	ระยะริมถึงระยะริม
	แสดงตำแหน่งขั้บอกขยาย
	คอนกรีตหยาบ
	ทรายอัดแน่น
	ดินเดิม
	เส้นชี้แสดงรายละเอียด
	ทิศทางการมองรูปด้าน

สัญลักษณ์ รายละเอียดผนัง

สัญลักษณ์	รายละเอียดผนัง
1	งานผนังของเดิม ให้คงไว้
2	งานรื้อถอนผนังเบาของเดิม
3	ผนังเบายิปซั่มบอร์ดฉาบเรียบ หนา 12 มม. 2 ด้าน ทาสีน้ำอะครีลิคแท้ 100 %
	โครงคร่าวเหล็กชุบสังกะสี ตัว U,L หนา 0.50มม. ภายในใส่แผ่นใยแก้ว หนา 50 มม. มีค่ากันเสียงไม่น้อยกว่า 40 (STC)
4	ผนังเบายิปซั่มบอร์ดฉาบเรียบ หนา 12 มม. ทาสีน้ำอะครีลิคแท้ 100 % โครงคร่าวเหล็กชุบสังกะสี ตัว U,L หนา 0.50มม.
5	งานผนังของเดิม ติดแผ่นซับเสียง (เลือกลายภายหลัง)
6	งานผนังแผ่น LAMINATE (ลาย Planked Raw Oak ลายไม้สีครีม)หนา0.8 มม.(หรือลายเทียบเท่า) รวมโครงไม้
7	งานผนังแผ่น LAMINATE (ลาย Cosmic Dawn ลายไม้สีขาว)หนา0.8 มม.(หรือลายเทียบเท่า)ปิดทับหน้า รวมโครงไม้
8	ผนังเบายิปซั่มบอร์ดฉาบเรียบ หนา 2x12 มม.2 ด้าน เก็บเสียง โครงคร่าวเหล็กชุบสังกะสี ตัว U,L หนา 0.50มม.มีฉนวนเก็บเสียงในผนังแผ่นใยแก้ว
	หนา50มม.มีค่ากันเสียง ไม่น้อยกว่า50(STC) วัสดุแผ่นอะคูสติก(แผ่นใยแก้ว ชนิดผ่านการทดสอบปลอดภัยต่อทางเดินหายใจ EU-CEB EU-CEBหรือสลากเขียวกับมอก.TIS.487-2526)
	หุ้มผ้า ขนาด 0.60x0.60ม. หรือ 0.60x1.20ม.หนา 25มม. ความหนาแน่น 100K ติดแผ่นซับเสียง (เลือกลายภายหลัง)
9	งานผนังฉาบเรียบ ทาสีน้ำอะครีลิคแท้ 100%
10	งานผนังฉาบเรียบ ทาสีน้ำอะครีลิคแท้ 100% ติดแผ่นซับเสียง (เลือกลายภายหลัง)
11	งานผนังแกรนิตโต้ ขนาด 24"x 24"ฉาบเรียบ (เลือกลายภายหลัง)
12	โครงไม้เนื้อแข็ง1/2 x 2 นิ้ว กรุไม้อัดยาง 4 มม.ทับหน้าด้วยกระจกเงา กรอบอะลูมิเนียมสีชา
13	ผนังก่ออิฐมอญครึ่งแผ่น (รอบถังบำบัด)
14	ผนังก่ออิฐมวลเบา 2 ชั้น เว้นช่อง 2 ซม. อิฐมวลเบาขนาด 0.20x0.40x0.07 ม. ฉาบเรียบ ทาสีน้ำอะครีลิคแท้ 100%
15	งานผนังของเดิม ทาสีน้ำอะครีลิคแท้ 100 % (ทาสีผนังภายนอกอาคารและภายในห้องห้องซ้อมนาฏศิลป์)

งานออกแบบและก่อสร้าง กองพัฒนาสถานที่
มหาวิทยาลัยราชภัฏบุรีรัมย์

เลขที่แบบ BRU.RE 2024 - 005

REV.	REVISION	DATE

โครงการ
งานปรับปรุงอาคารหมึกประสมการแม่ไรราชพิพลนดรี และศูนย์การแสดงดนตรีและนาฏศิลป์ ตำบลในเมือง อำเภอเมืองบุรีรัมย์ จังหวัดบุรีรัมย์

สถาปนิก
นายปิยชนม์ สังข์ศักดา ส-สถ 3475
นายสมบัติ ประจญศานต์ ส-สถ 3478
นายณัย นิลสกุล ส-สถ. 3501
นายจักรกริช พรหมราษฎร์ ภสถ.5982
นายวิสาข์ แผ่นเวียง ส-สถ 3614
นายอรรถกร จันตะเศียน ภสถ.18369

วิศวกรโครงสร้าง
นายนพรัตน์ สมบัติใหม่ สย.9352
น.ส.สุดารัตน์ ปินะภา ภย.22166
นายสุปรีชา นามประเสริฐ ภย.29504
นายณรงค์เดช ยังสุขเกษม ภย.28619

วิศวกรไฟฟ้า
นายภูริชญ์ งามลง ภฟก.41221
นายดุสิต ลุทิศสุนทร ภฟก.40552

ผู้เขียนแบบ
นายวิทยากร ทองดี
วิศวกรโยธาชำนาญการ

ผู้ตรวจ
นายจักรกริช พรหมราษฎร์
หัวหน้างานออกแบบและก่อสร้าง

ผู้อนุมัติ
รศ. มาลินี จุโฑปะมา
อธิการบดีมหาวิทยาลัยราชภัฏบุรีรัมย์

แสดงแบบ
สารบัญแบบ,รายการประกอบแบบ
สัญลักษณ์ประกอบแบบ

เจ้าของลิขสิทธิ์ มหาวิทยาลัยราชภัฏบุรีรัมย์
ห้ามมิให้ผู้ใดคัดลอกทำซ้ำหรือดัดแปลง นอกจากจะได้รับอนุญาตจากผู้ออกแบบโดยถูกต้องเท่านั้น หากผู้ใดฝ่าฝืนจะมีโทษสูงสุดตามกฎหมาย

Date 20 สิงหาคม 2567

Drawing No. RE-01 | Total 53

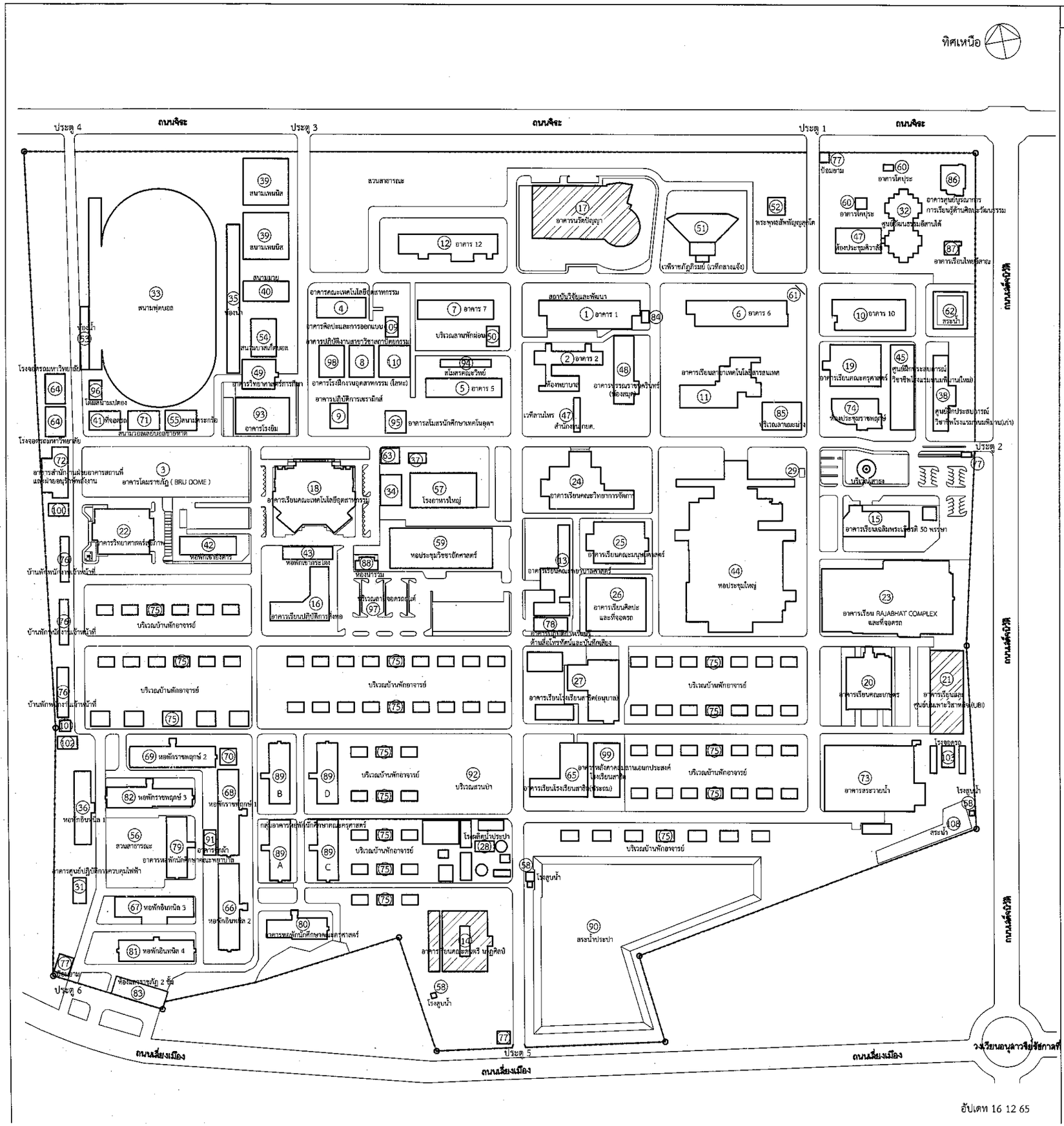

อัปเดท 16 12 65

รายการประกอบแบบ

1. อาคารเรียนคณะมนุษยศาสตร์ มีพื้นที่ 4,285 ตรม.
2. อาคารเรียนสาขาวิชาสาธารณสุข และอาคารพยาบาล มีพื้นที่ 1,272 ตรม.
3. อาคารโดมราชภัฏ (BRU DOME)
4. อาคารคณะเทคโนโลยีอุตสาหกรรม
5. อาคารเรียนคณะวิทยาศาสตร์ มีพื้นที่ 3,600 ตรม.
6. อาคารเรียนคณะมนุษยศาสตร์ มีพื้นที่ 4,340 ตรม.
7. อาคารเรียนคณะวิทยาศาสตร์ มีพื้นที่ 3,400 ตรม.
8. อาคารเรียนอิเล็กทรอนิกส์
9. อาคารปฏิบัติการเซรามิกส์
10. อาคารเรียนคณะครุศาสตร์ มีพื้นที่ 3,400 ตรม.
11. อาคารเรียนสาขาเทคโนโลยีสารสนเทศ มีพื้นที่ 3,064 ตรม.
12. อาคารเรียนคณะวิทยาศาสตร์ มีพื้นที่ 5,528 ตรม.
13. อาคารเรียนคณะพยาบาลศาสตร์
14. อาคารเรียนคณะดนตรี นายศิลป์
15. อาคารเรียนเฉลิมพระเกียรติ 50 พรรษา (อาคาร 15 ชั้น) มีพื้นที่ 15,750 ตรม.
16. อาคารเรือนปฏิบัติการสิ่งทอ มีพื้นที่ 2,340 ตรม.
17. อาคารนรัตปัญญา มีพื้นที่ 14,080 ตรม.
18. อาคารเรียนคณะเทคโนโลยีอุตสาหกรรม มีพื้นที่ 21,416 ตรม.
19. อาคารเรียนคณะครุศาสตร์ มีพื้นที่ 7,974 ตรม.
20. อาคารเรียนคณะเกษตร มีพื้นที่ 9,450 ตรม.
21. อาคารเรียนและศูนย์บ่มเพาะวิสาหกิจ (UBI) มีพื้นที่ 5,400 ตรม.
22. อาคารวิทยาศาสตร์สุขภาพ มีพื้นที่ 13,600 ตรม.
23. อาคารเรียน RAJABHA COMPLEX
24. อาคารเรียนคณะวิทยาการจัดการ
25. อาคารเรียนคณะมนุษยศาสตร์
26. อาคารเรียนศิลปะ
27. อาคารเรียนโรงเรียนสาธิต (อนุบาล)
28. โรงผลิตน้ำประปา
29. ป้ายโฆษณาLED
30. โรงเรือนอนุบาลสาธิต
31. อาคารศูนย์ปฏิบัติการควบคุมไฟฟ้าและพลังงานทดแทน
32. ศูนย์วัฒนธรรมอีสานใต้ มีพื้นที่ 3,800 ตรม.
33. สนามฟุตบอล
34. ห้องน้ำหลังโรงอาหาร
35. ห้องน้ำสนามกีฬา
36. หอพักอินทนิล 1 (หอพักอาจารย์)
37. ฝ่ายพัสดุ์สินและสิ่งพิมประโยชน์ (BRU SHOW)
38. ศูนย์ฝึกประสบการณ์วิชาชีพโรงแรมพนมพิมาน (หลังเก่า) มีพื้นที่ 2,932 ตรม.
39. สนามเทนนิส
40. เวทีมวย
41. ที่จอดรถ
42. หอพักเขาอังคาร
43. หอพักเขากระโดง
44. หอประชุมใหญ่
45. ศูนย์ฝึกประสบการณ์วิชาชีพโรงแรมพนมพิมาน (อาคารใหม่) มีพื้นที่ 4,435 ตรม.
46. บ้านเรือนไทย
47. สำนักงาน กยศ.
48. อาคารบรรณราชนครินทร์
49. อาคารวิทยาศาสตร์การกีฬา
50. บริเวณลานพักผ่อนบัวพินอ่อน
51. เวทีราชภัฏกีรมย์ (เวทีกลางแจ้ง)
52. พระพุทธลัพพัญญูสุดโต
53. ห้องน้ำสนามกีฬาฟุตบอล
54. สนามบาสเกตบอล
55. สนามตระกร้อ
56. สวนสาธารณะคณะพยาบาล
57. โรงอาหารใหญ่ มีพื้นที่ 4,580 ตรม.
58. โรงสูบน้ำ
59. หอประชุมวิชาอัศศาสตร์ มีพื้นที่ 1,800 ตรม.
60. อาคารโคประ บริเวณศูนย์วัฒนธรรม
61. ป้ายต้อนรับ
62. สระน้ำ
63. เซเว่นอีเลฟเว่น 7-ELEVEN
64. โรงจอดรถมหาวิทยาลัย
65. อาคารเรียนโรงเรียนสาธิต (ประถม) มีพื้นที่ 2,970 ตรม.
66. หอพักอินทนิล 2 (หอพักพนักงานเจ้าหน้าที่)
67. หอพักอินทนิล 3 (หอพักอาจารย์)
68. หอพักราชพฤกษ์ 1 (หอพักนักศึกษาหญิง)
69. หอพักราชพฤกษ์ 2 (หอพักนักศึกษาหญิง)
70. อาคารสโมสรบุคลากร
71. สนามบอลแข่งขาดห
72. อาคารสำนักงานฝ่ายอาคารสถานที่และฝ่ายอนุรักษ์พลังงาน
73. อาคารสระวายน้ำ มีพื้นที่ 3,640 ตรม.
74. ห้องประชุมราชพฤกษ์ มีพื้นที่ 1,728 ตรม.
75. บ้านพักอาจารย์
76. บ้านพักพนักงานเจ้าหน้าที่
77. ป้อมยาม
78. อาคารปฏิบัติการเรียนรู้ด้านสื่อโทรทัศน์และบันทึกเสียง
79. อาคารหอพักราชพฤกษ์ 4
80. อาคารหอพักนักศึกษาคณะครุศาสตร์
81. หอพักอินทนิล 4 (หอพักอาจารย์)
82. หอพักราชพฤกษ์ 3 (หอพักนักศึกษารวมหญิง ชาย)
83. ห้องแถวราชภัฏ 2 ชั้น
84. ร้านอาเมซอน
85. บริเวณลานมะม่วง
86. อาคารศูนย์บูรณาการการเรียนรู้ด้านศิลปะวัฒนธรรม
87. อาคารเรือนไทยอีสาน
88. ห้องนิทรรศการหอประชุมวิชาอัศศาสตร์
89. กลุ่มอาคารหอพักนักศึกษาคณะครุศาสตร์
90. สระประปา
91. อาคารซักผ้ารวมหอพักนักศึกษา
92. บริเวณสวนป่า
93. อาคารโรงยิม
94. สโมสรคณะวิทยาศาสตร์
95. อาคารสโมสรนักศึกษาเทคโนอุตฯ
96. โดมสนามเปตอง
97. บริเวณลานจอดรถยนต์หอประชุม
98. อาคารเทคโนโลยีการจัดการอุตสาหกรรม
99. อาคารหลังศาลาอเนกประสงค์ โรงเรียนสาธิต
100. ห้องน้ำ BRU
101. บ้านพักพนักงานเจ้าหน้าที่
102. โรงจอดรถอาจารย์
103. โรงจอดรถบริเวณสระว่ายน้ำ
104. สระน้ำ
105. อาคารศิลปะและการออกแบบ
106. ห้องพักอาจารย์สาขาเทคโนโลยีการจัดการอุตสาหกรรม
107. อาคารปิทนสาขาโยธา
108. สระน้ำ
109. ศิลปะและการออกแบบ
110. อาคารปฏิบัติงานสาขาวิชาสถาปัตยกรรม

งานออกแบบและก่อสร้าง กองนโยบายและแผน
มหาวิทยาลัยราชภัฏบุรีรัมย์

เลขที่แบบ BRU.RE 2024 - 005

REV.	REVISION	DATE

โครงการ

งานปรับปรุงอาคารฝึกประสบการณ์วิชาชีพดนตรีและศูนย์การแสดงและหนาฏศิลป์ ที่บ้านในเมือง อำเภอเมืองบุรีรัมย์ จังหวัดบุรีรัมย์

สถาปนิก

นายสมบัติ ประจญศานต์ สสถ.3478
นายดนัย นิลสกุล สสถ.3501
นายวิสาข์ แผ่มเรือง สสถ.3614
นายปิยชนม์ สังข์สักดา สสถ.3475
นายจักรกริช พรหมราษฎร์ สสถ.5982
นายอรรถกร จันตะเตียน สสถ.18369

วิศวกรโครงสร้าง

นายเทียนชัย ให้ศิริกุล สย.2741
นายนพรัตน์ สมบัติใหม่ สย.9352
นายสุปรีชา นามประเสริฐ ภย.29504
นายณรงค์เดช ยังสุขเกษม ภย.28619
นางสาวสุลาวัลย์ ปินะถา ภย.22166

วิศวกรไฟฟ้า

นายภูริชญ์ งามดง ภฟก.41221
นายดุสิต อุทิศสุนทร ภฟก.40552

ผู้เขียน

นายวิทยากร ทองดี
ปริญญาตรี คอบ.สถาปัตยกรรมภายใน

ผู้ตรวจ

นายจักรกริช พรหมราษฎร์
หัวหน้างานออกแบบและก่อสร้าง

ผู้อนุมัติ

รศ. มาลิณี จุโฑปะมา
อธิการบดีมหาวิทยาลัยราชภัฏบุรีรัมย์

แสดงแบบ

ผังบริเวณมหาวิทยาลัยราชภัฏบุรีรัมย์

แบบนี้เป็นลิขสิทธิ์ของมหาวิทยาลัย ห้ามมิให้ใช้ผิดเพี้ยนก่อสร้างนอกจากแจ้งให้ทราบอนุญาตจากผู้ออกแบบเพียงผู้เดียวเท่านั้น หากผู้ใดฝ่าฝืนจะมีโทษตามกฎหมาย

Date	20 สิงหาคม 2567	
Drawing No.	RE-02	Total 53

ผังบริเวณมหาวิทยาลัยราชภัฏบุรีรัมย์

มาตราส่วน 3,000

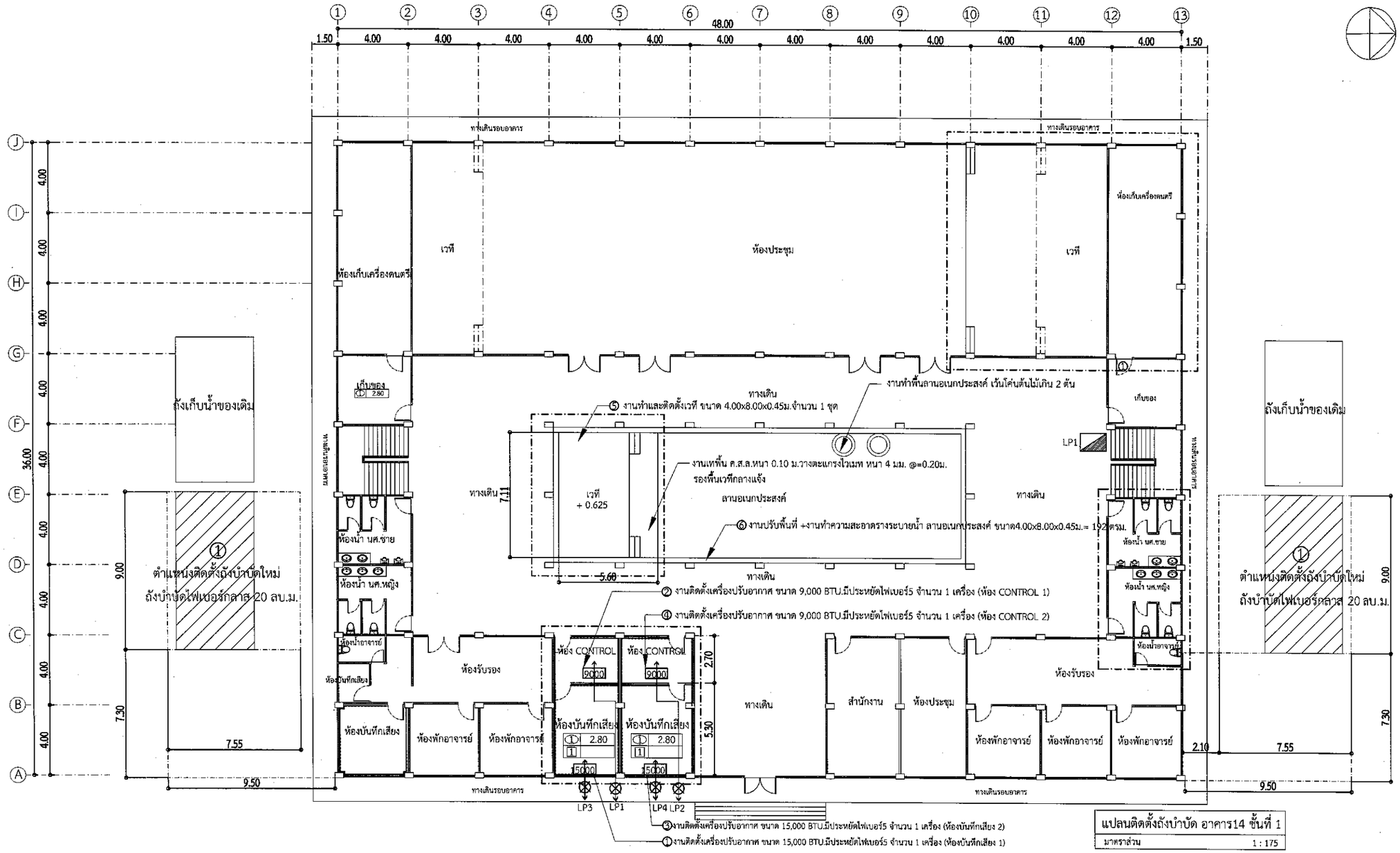

แปลนติดตั้งถังบำบัด อาคาร14 ชั้นที่ 1
มาตราส่วน 1 : 175

ลำดับ	สัญลักษณ์	รายการงานปรับปรุงบริเวณ
1	①	งานติดตั้งตำแหน่งติดตั้งถังบำบัดใหม่ ขนาด ลบ.ม.

แปลนติดตั้งถังบำบัด อาคาร14 ชั้นที่ 1
มาตราส่วน 1 : 175

งานออกแบบและก่อสร้าง กองอัครบายและแผน มหาวิทยาลัยราชภัฏบุรีรัมย์

เลขที่แบบ	BRU.RE 2024 - 005	
REV.	REVISION	DATE

โครงการ

งานปรับปรุงอาคารฝึกประสบการณ์วิชาชีพดนตรี และศูนย์การแสดงดนตรีและนาฏศิลป์ ตำบลในเมือง อำเภอเมืองบุรีรัมย์ จังหวัดบุรีรัมย์

สถาปนิก

นายสมบัติ ประจญศานต์ สถ.3478

นายดนัย นิลสกุล ส-สถ 3501

นายวิสาข์ แฝงเรือง ส-สถ.3614

นายจักรกริช พรหมราษฎร์ ภสถ.5982

วิศวกรโครงสร้าง

นางสาวสุดารัตน์ ปินะภา ภย.22166

นายนพรัตน์ สมบัติใหม่ สย.9352

นายสุปริชา นามประเสริฐ ภย.29504

วิศวกรไฟฟ้า

นายภูริชญ์ งามลง ภฟก.41221

ผู้เขียน

นายวิทยากร ทองดี
ปริญญาตรี คอบ.สถาปัตยกรรมภายใน

ผู้ตรวจ

นายจักรกริช พรหมราษฎร์
หัวหน้างานออกแบบและก่อสร้าง

ผู้อนุมัติ

รศ. มาลิณี จุโฑปะมา
อธิการบดีมหาวิทยาลัยราชภัฏบุรีรัมย์

แสดงแบบ

แปลนติดตั้งถังบำบัด
อาคาร14 ชั้นที่ 1

แบบนี้เป็นลิขสิทธิ์ของมหาวิทยาลัย ห้ามมิให้ผู้ใดคัดลอกทำซ้ำหรือดัดแปลง นอกจากจะได้รับอนุญาตจากผู้ออกแบบโดยถูกต้องเท่านั้น หากผู้ใดละเมิดจะมีโทษสูงสุดตามกฎหมาย

Date	20 สิงหาคม 2567	
Drawing No.		Total
RE-03		53

ถังบำบัดไฟเบอร์กลาส 20 ลบ.ม.

HYDRUALIC PROFILE

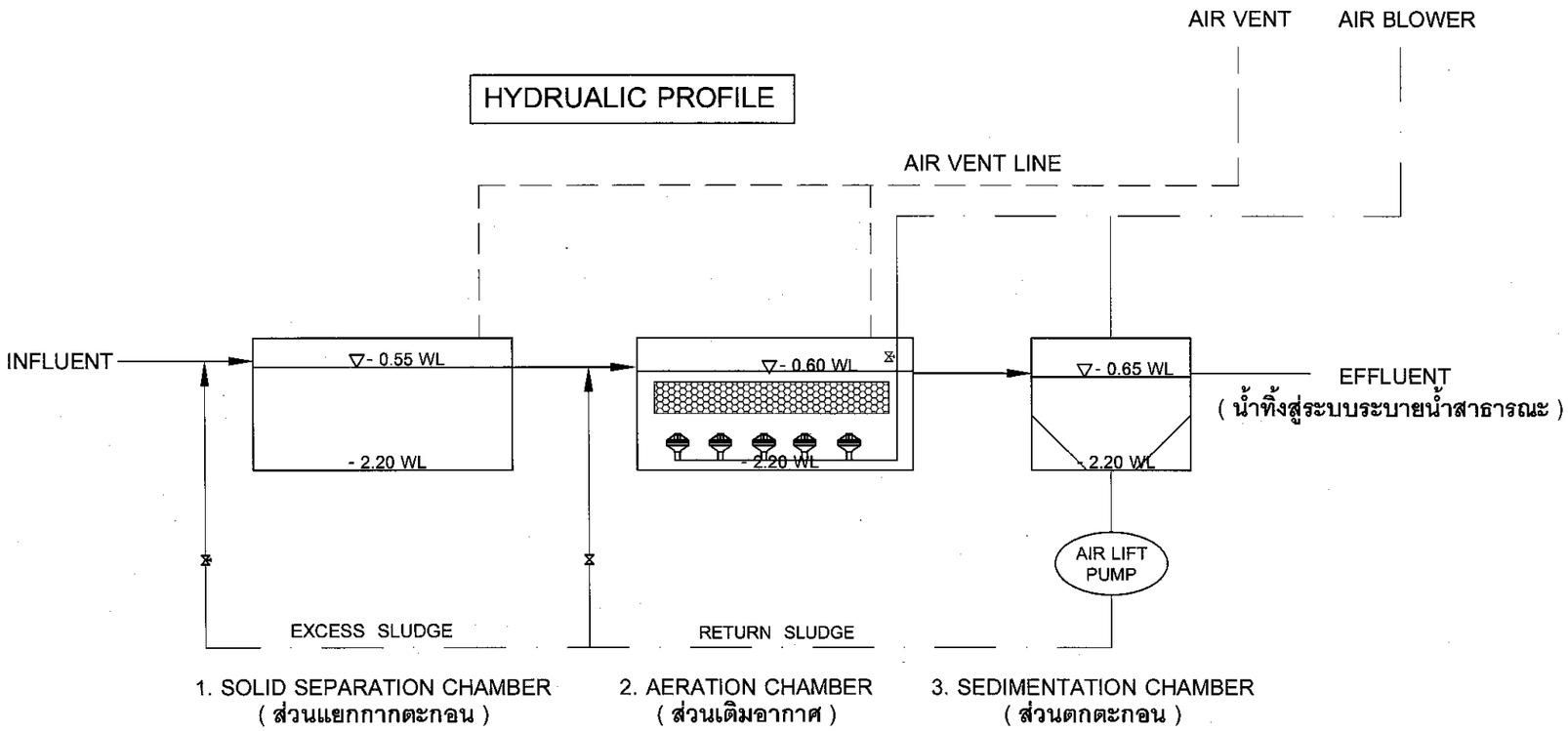

FLOW DIAGRAM

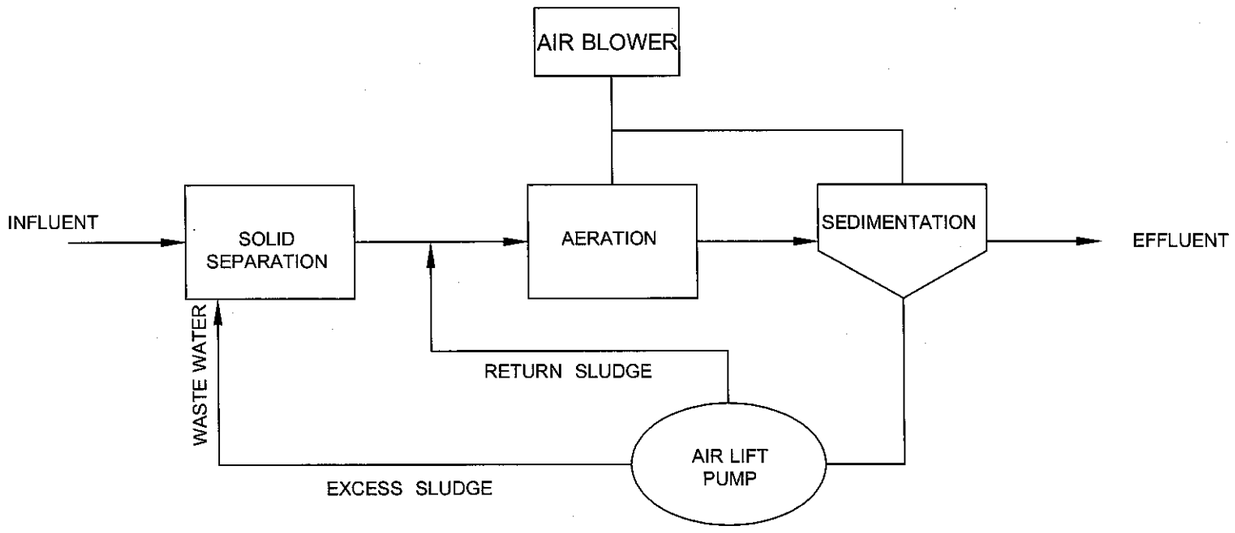

SYMBOL LIST

NO	SYMBOL	DESCRIPTION
1.		WASTE & SOIL LINE
2.		SLUDGE LINE
3.		SUPERNATANT OVER FLOW LINE
4.		AIR VENT LINE
5.		AIR DIFFUSER
6.		BALL VALVE
7.		CHECK VALVE
8.		CONTACT MEDIA
9.		

งานออกแบบและก่อสร้าง กองเมืองบายและแผน
มหาวิทยาลัยราชภัฏบุรีรัมย์

เลขที่แบบ BRU.RE 2024 - 005

REV.	REVISION	DATE

โครงการ

งานปรับปรุงอาคารฝึกประกอบการวิชาชีพคหเศรษฐศาสตร์ และศูนย์การแสดงดนตรีและนาฏศิลป์ ตำบลในเมือง อำเภอเมืองบุรีรัมย์ จังหวัดบุรีรัมย์

สถาปนิก

นายปิยชนม์ สังข์ศักดา ส-สถ 3475

นายสมบัติ ประจญศานต์ ส-สถ 3478

นายตนัย นิลสกุล ภสถ.4355

นายจักรกริช พรหมราษฎร์ ภสถ.5982

นายวิสาข์ แฝงเวียง ภสถ.6528

นายอรรถกร จันตะเตียน ภสถ.18369

วิศวกรโครงสร้าง

นายนพรัตน์ สมบัติใหม่ สย.9352

น.ส.สุดารัตน์ ปินะภา ภย.22166

นายสุปรีชา นามประเสริฐ ภย.29504

นายณรงค์เดช ยังสุขเกษม ภย.28619

วิศวกรไฟฟ้า

นายภูริชญ์ งามดง ภฟก.41221

นายดุสิต อุทิศสุนทร ภฟก.40552

ผู้เขียนแบบ

นายวิทยากร ทองดี

ผู้ตรวจ

นายจักรกริช พรหมราษฎร์
หัวหน้างานออกแบบและก่อสร้าง

ผู้อนุมัติ

รศ. มาลินี จุโฑปะมา
อธิการบดีมหาวิทยาลัยราชภัฏบุรีรัมย์

แสดงแบบ

ถังบำบัดไฟเบอร์กลาส 20 ลบ.ม.

แบบนี้เป็นลิขสิทธิ์ของมหาวิทยาลัย
ห้ามมิให้ผู้ใดคัดลอกซ้ำหรือดัดแปลง นอกจาก
จะได้รับอนุญาตจากผู้ออกแบบโดยถูกต้องเท่านั้น
หากฝ่าฝืนจะมีโทษสูงสุดตามกฎหมาย

Date	20 สิงหาคม 2567

Drawing No.	Total
RE-04	53

ถังบำบัดไฟเบอร์กลาส 20 ลบ.ม.

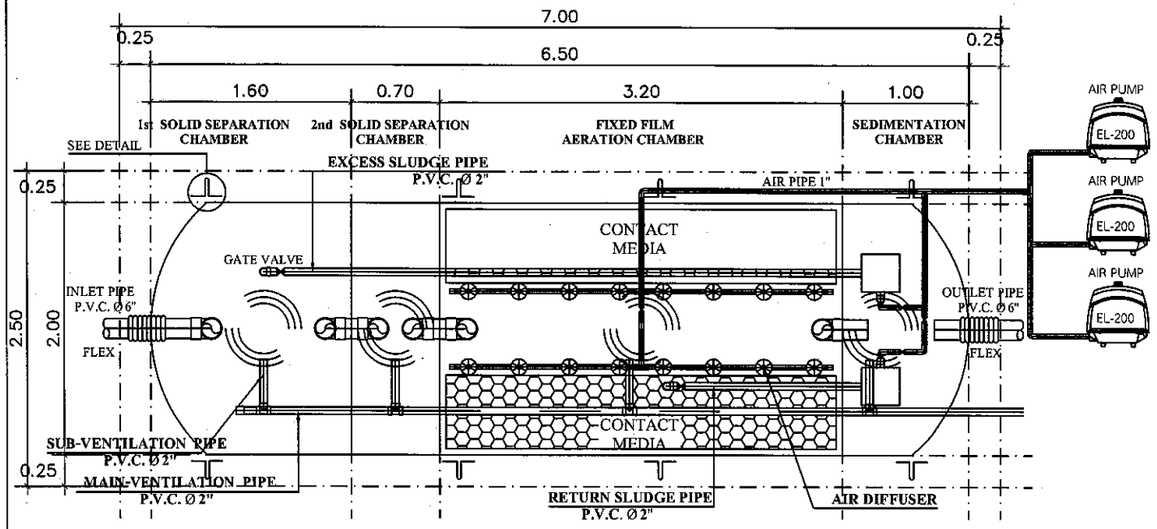

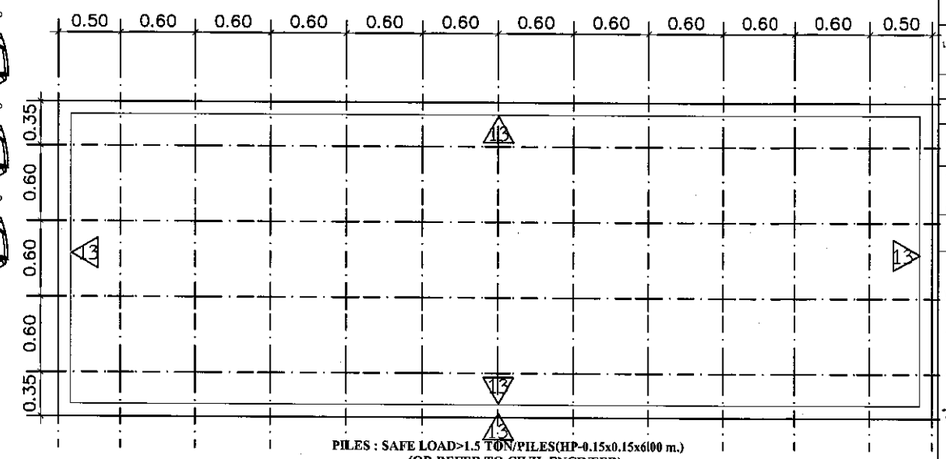

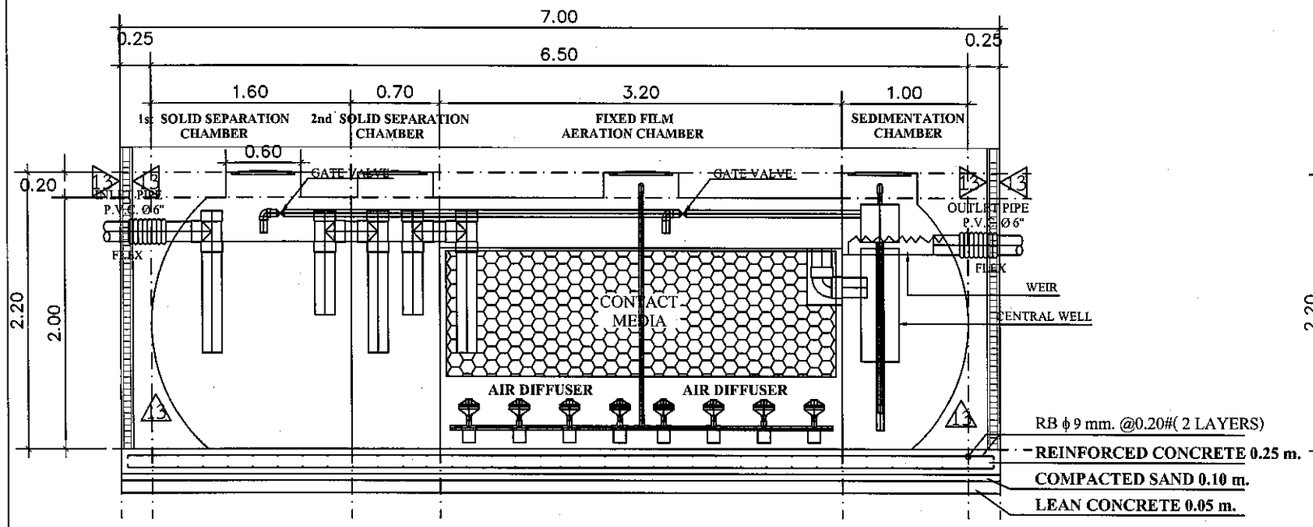

PILES : SAFE LOAD>1.5 TON/PILES(HP-0.15x0.15x6.00 m.)
(OR REFER TO CIVIL ENGINEER)

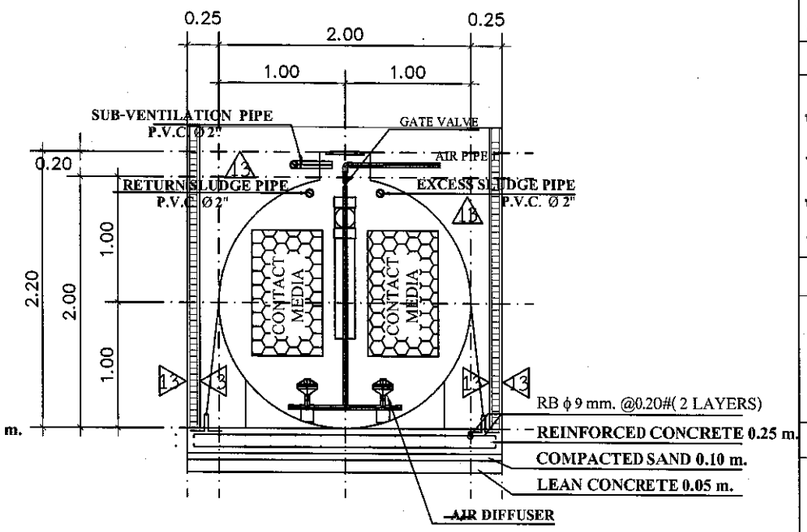

PILES : SAFE LOAD>1.5 TON/PILES(HP-0.15x0.15x6.00 m.)
(OR REFER TO CIVIL ENGINEER)

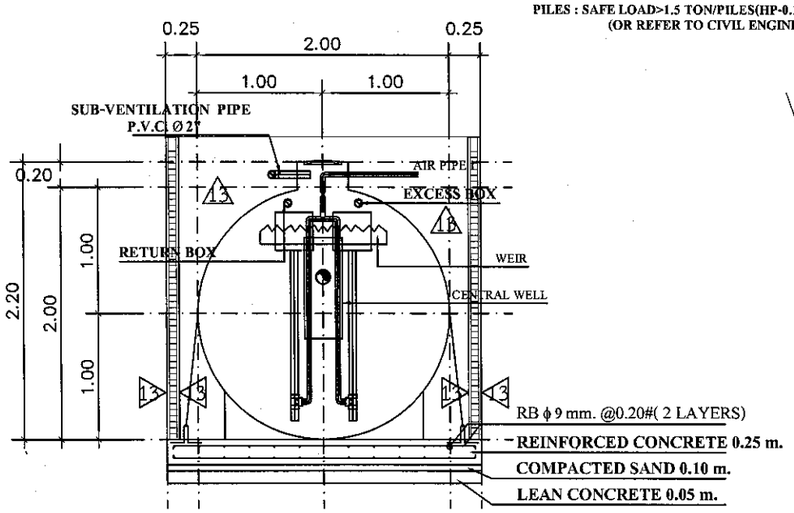

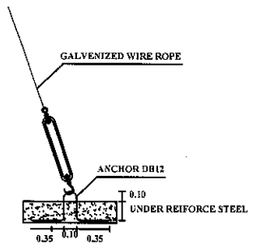

DETAIL OF ANCHOR

ถังบำบัดไฟเบอร์กลาส 20 ลบ.ม.

NO.	DESCRIPTION	DETAIL	
1	TANK CAPACITY		
1.1	SOLID SEPARATION TANK	TREATMENT VOLUME	6.38 m^3
1.2	FIXED FILTER AERATION TANK	"	8.63 m^3
1.3	SEDIMENTATION TANK	"	2.61 m^3
	TOTAL		17.62 m^3
2	CONTACT MEDIA	SURFACE AREA 102 m^2/m^3 , HDPE (PALL RING TYPE)	
3	BODY MATERIAL	FIBERGLASS REINFORCED PLASTIC , FRP	
4	AIR **BLOWER** (AB1) (for Aeration Tank)	200 L/ mim at 19.60 kPa 200 Watt , 3.3 A , 1 PHASE,220 V,(3 SET)	
5	RETURN SLUDGE & EXCESS SLUDGE	AIR LIFT PUMP	

งานออกแบบและก่อสร้าง กองบริหารอาคารสถานที่
มหาวิทยาลัยราชภัฏบุรีรัมย์

เลขที่แบบ BRU.RE 2024 - 005

REV.	REVISION	DATE
-		

โครงการ

งานปรับปรุงอาคารศึกษาประสบการณ์วิชาชีพคณะครุศาสตร์ และศูนย์การแสดงดนตรีและนาฏศิลป์ ตำบลในเมือง อำเภอเมืองบุรีรัมย์ จังหวัดบุรีรัมย์

สถาปนิก

นายปิยรนม์ สังข์ศักดา ส-สถ 3475

นายสมเบิด ประจญศานต์ ส-สถ 3478

นวยดนัย ปิลสกุล ภสถ.4355

นายจักรกริช พรหมราษฎร์ ภสถ.5982

นายวิสาข์ แผ่งเรือง ภสถ.6528

นายอรรถกร จันตะเคียน ภสถ.18369

วิศวกรโครงสร้าง

นายนพรัตน์ สมบัติใหม่ สย.9352

น.ส.สุดารัตน์ ปินะถา ภย.22166

นายสุปรีชา นามประเสริฐ ภย.29504

นายณรงค์เดช อัสสุขเกษม ภย.28619

วิศวกรไฟฟ้า

นายภูริชญ์ งามดง ภฟก.41221

นายดุสิต อุทิศสุนทร ภฟก.40552

ผู้เขียนแบบ

นายวิทยากร ทองดี

ผู้ตรวจ

นายจักรกริช พรหมราษฎร์
หัวหน้างานออกแบบและก่อสร้าง

ผู้อนุมัติ

รศ. มาลิณี จุโทปะมา
อธิการบดีมหาวิทยาลัยราชภัฏบุรีรัมย์

แสดงแบบ

ถังบำบัดไฟเบอร์กลาส 20 ลบ.ม.

แบบนี้เป็นลิขสิทธิ์ของมหาวิทยาลัย
ห้ามไม่ให้ผู้ใดคัดลอกทำซ้ำหรือดัดแปลง บอกจาก
จะได้รับอนุญาตจากผู้ออกแบบเท่านั้น
หากผู้ใดฝ่าฝืนจะมีโทษสูงสุดตามกฎหมาย

Date	20 สิงหาคม 2567

Drawing No.	Total
RE-05	53

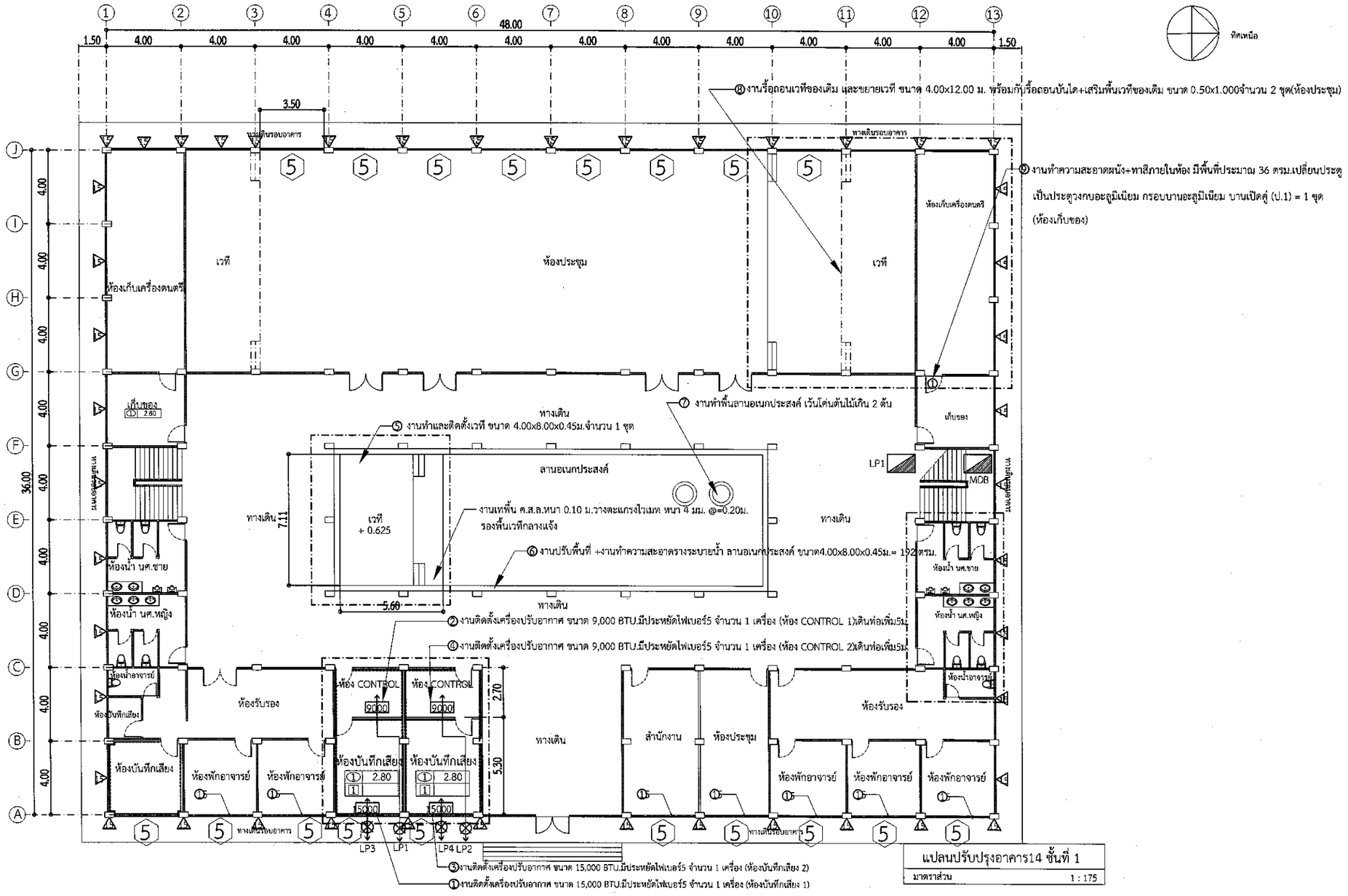

ลำดับ	สัญลักษณ์	รายการงานปรับปรุง	ลำดับ	สัญลักษณ์	รายการงานปรับปรุง
1		งานติดตั้งเครื่องปรับอากาศ ขนาด 15,000 BTU.มีประหยัดไฟเบอร์5 จำนวน 1 เครื่อง (ห้องบันทึกเสียง 1) ติดผนัง	10		งานรื้อถอนผนังทำช่องประตู รื้อถอนวงกบไม้ ประตูไม้ (ห้องเก็บของ)
2		งานติดตั้งเครื่องปรับอากาศ ขนาด 9,000 BTU.มีประหยัดไฟเบอร์5 จำนวน 1 เครื่อง (ห้อง CONTROL 1) ติดผนัง	11		งานท่อระบายน้ำ PVC.Ø = 1 1/2" จากระเบียงชั้น 2 = 1 ชุด (ห้องเก็บของ)
3		งานติดตั้งเครื่องปรับอากาศ ขนาด 15,000 BTU.มีประหยัดไฟเบอร์5 จำนวน 1 เครื่อง (ห้องบันทึกเสียง 2)ติดผนัง	12		งานเทพื้น ค.ส.ล.หนา 0.10 ม.วางตะแกรงไวเมท หนา 4 มม. @=0.20ม.รองพื้นเวทีกลางแจ้ง
4		งานติดตั้งเครื่องปรับอากาศ ขนาด 9,000 BTU.มีประหยัดไฟเบอร์5 จำนวน 1 เครื่อง (ห้อง CONTROL 2)ติดผนัง	13		งานติดตั้งตู้โหลด AP จำนวน 1 ชุด
5		งานทำและติดตั้งเวที (แบบ IN-04-IN-05)	14		งานเปลี่ยนอุปกรณ์หน้าต่าง(มือจับ+ขอสับ) ชั้น 1 จำนวน 36 ชุด (ทุกห้องที่มีหน้าต่าง)
6		งานปรับพื้นที่ +งานทำความสะอาดรางระบายน้ำ ลานอเนกประสงค์ ขนาด4.00x8.00x0.45ม.= 192 ตรม.	15	5	งานรื้อถอนหน้าต่างเหล็กของเดิม พร้อมติดตั้งหน้าต่าง น.5จำนวน18ชุด(ห้องประชุม/ห้องพักอาจารย์ทุกห้องที่มีหน้าต่าง)
7		งานทำพื้นลานอเนกประสงค์ เว้นโค่นต้นไม้เกิน 2ต้น	16	15	งานสีน้ำอะครีลิคแท้ 100% ทาสีผนังภายนอกอาคาร มีพื้นที่ 2,878 ตรม.(รวมทุกชั้น)
8		งานรื้อถอนเวทีของเดิม และขยายเวที ขนาด 4.00x12.00 ม. พร้อมกับรื้อถอนบันได+เสริมพื้นเวทีของเดิม ขนาด 0.50x1.000จำนวน 2 ชุด(ห้องประชุม)(แบบNI-06-07)	17		
9		งานทำความสะอาดผนัง+ทาสีภายในห้อง มีพื้นที่ประมาณ 36 ตรม.เปลี่ยนประตู เป็นประตูวงกบ บานไม้UPVC. บานเปิดเดี่ยว (ป.3) = 1 ชุด (ห้องเก็บของ)	18		

แปลนปรับปรุงอาคาร14 ชั้นที่ 1
มาตราส่วน 1 : 175

งานออกแบบและก่อสร้าง กองบริหารงานและแผน มหาวิทยาลัยราชภัฏบุรีรัมย์

เลขที่แบบ	BRU.RE 2024 - 005	
REV.	REVISION	DATE

โครงการ

งานปรับปรุงอาคารฝึกประสบการณ์วิชาชีพดนตรี และศูนย์การแสดงดนตรีและนาฏศิลป์ ตำบลในเมือง อำเภอเมืองบุรีรัมย์ จังหวัดบุรีรัมย์

สถาปนิก

นายสมบัติ ประจญศานต์ สสถ.3478

นายตนัย นิลสกุล ส-สถ 3501

นายวิสาข์ แฝงเวียง ส-สถ.3614

นายจักรกริช พรหมราษฎร์ ภสถ.5982

วิศวกรโครงสร้าง

นางสาวสุดารัตน์ ปินะภา ภย.22166

นายนพรัตน์ สมบัติใหม่ สย.9352

นายสุบรีชา นามประเสริฐ ภย.29504

วิศวกรไฟฟ้า

นายภูริชญ์ งามคง ภฟก.41221

ผู้เขียน

นายวิทยากร ทองดี
ปริญญาตรี คอบ.สถาปัตยกรรมภายใน

ผู้ตรวจ

นายจักรกริช พรหมราษฎร์
หัวหน้างานออกแบบและก่อสร้าง

ผู้อนุมัติ

รศ. มาลิณี จุโฑปะนา
อธิการบดีมหาวิทยาลัยราชภัฏบุรีรัมย์

แสดงแบบ

แปลนปรับปรุงอาคาร14 ชั้นที่ 1

แบบนี้เป็นลิขสิทธิ์ของมหาวิทยาลัย ห้ามไม่ให้ผู้ใดคัดลอกทำซ้ำหรือดัดแปลง นอกจากจะได้รับอนุญาตจากผู้ออกแบบ ในลักษณะที่ขัดต่อกฎหมาย หากผู้ใดฝ่าฝืนจะมีโทษตามกฎหมาย

Date	20 สิงหาคม 2567
Drawing No. RE-06	Total 53

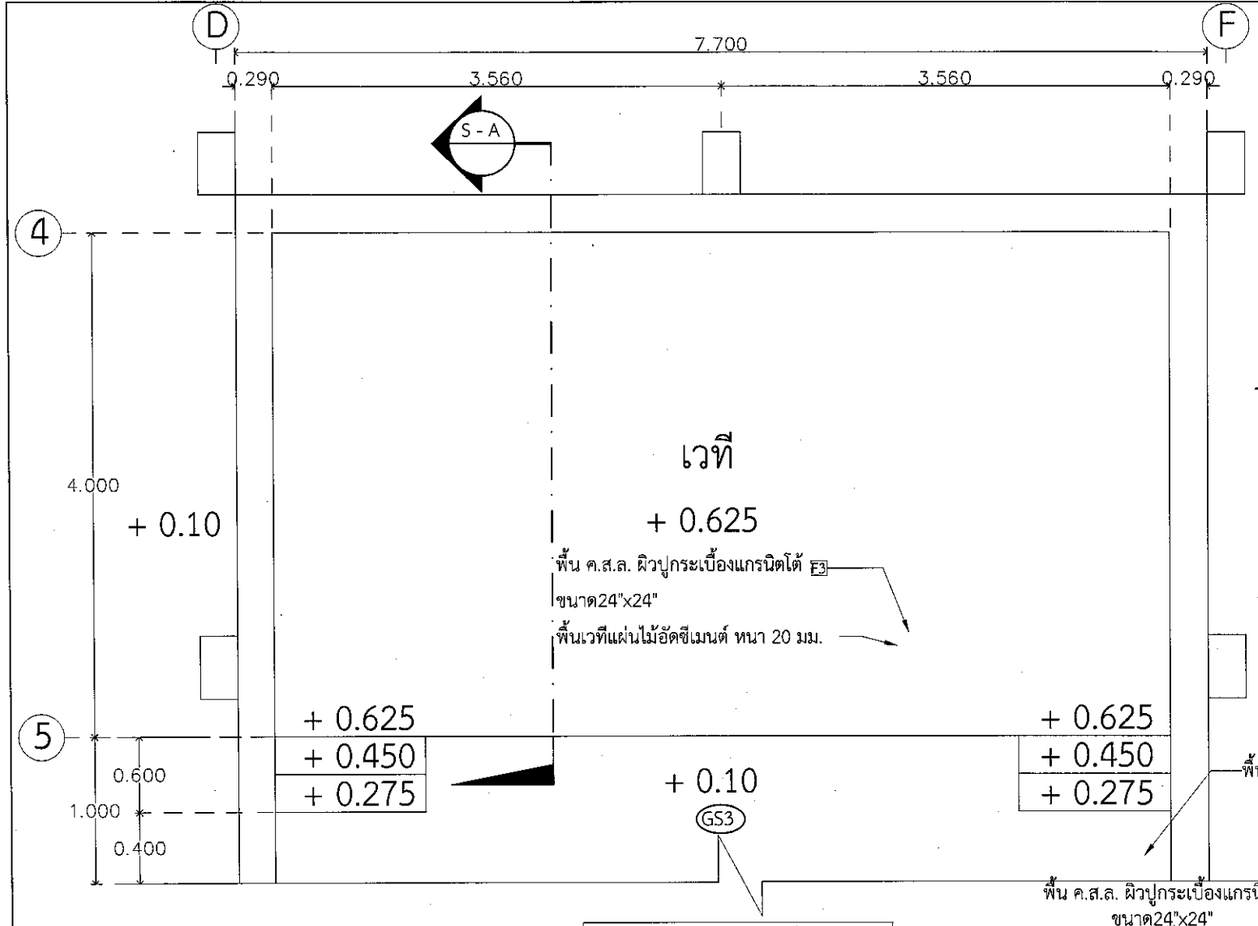

แปลนเวที

มาตราส่วน 1 : 25

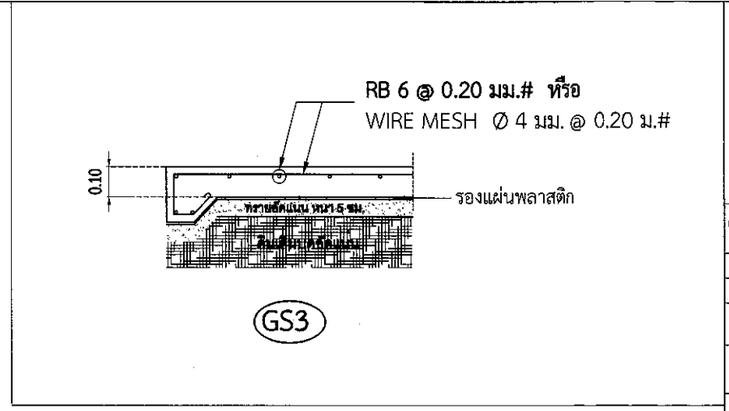

+ 0.10

หมายเหตุ : ก่อสร้างพื้น ค.ส.ล. GS3 ใต้เวที

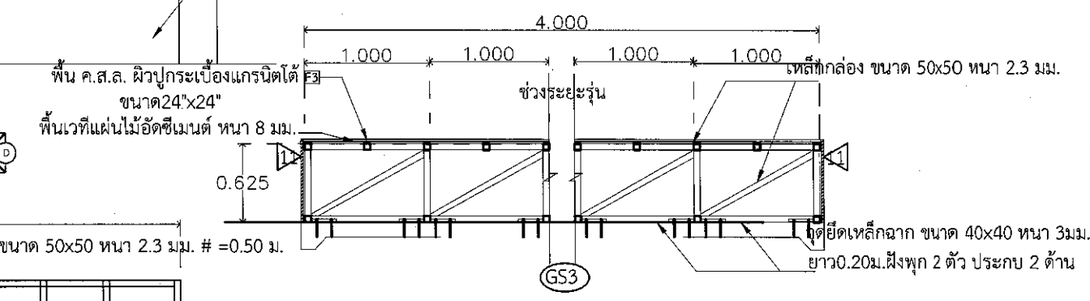

รูปตัด A-01

มาตราส่วน 1 : 25

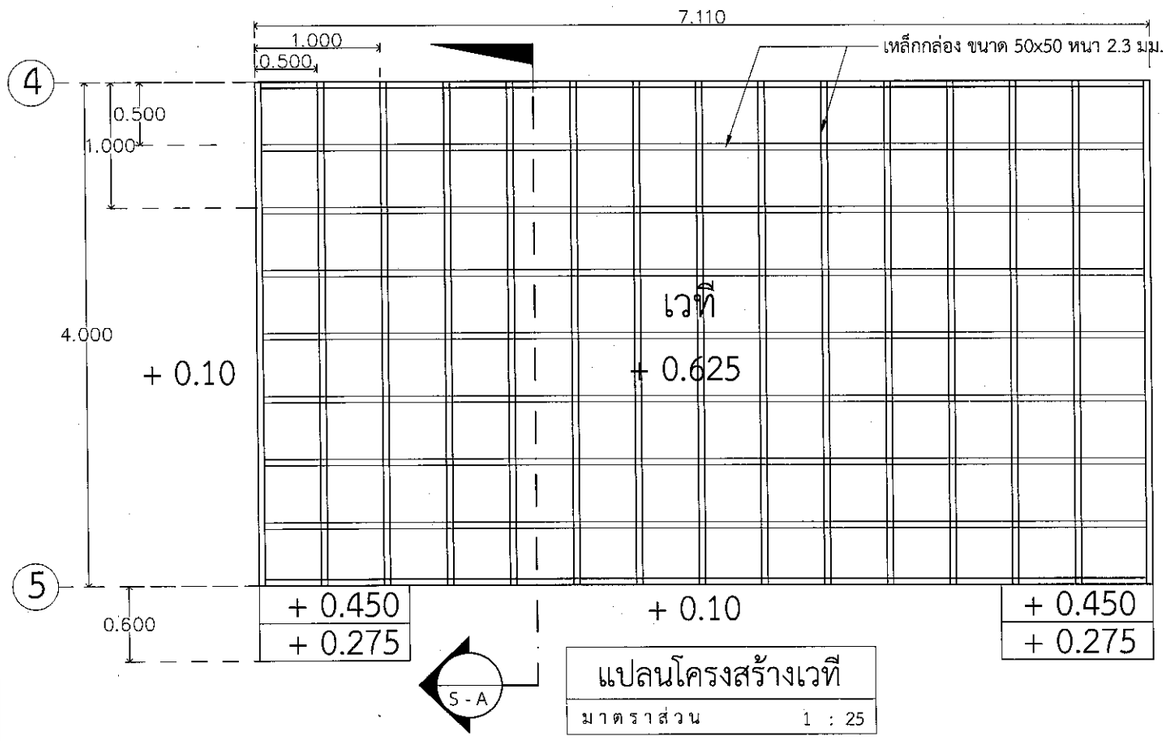

แปลนโครงสร้างเวที

มาตราส่วน 1 : 25

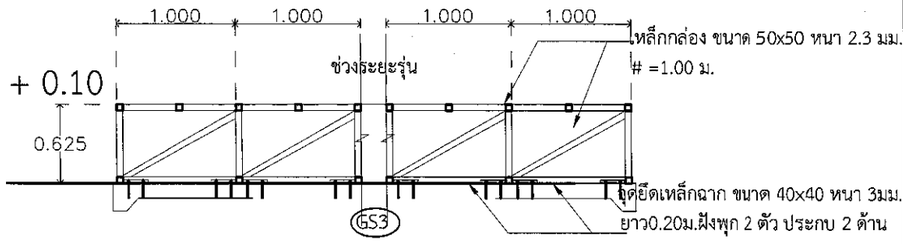

รูปตัด A-01โครงสร้าง

มาตราส่วน 1 : 25

งานออกแบบและก่อสร้าง กองนโยบายและแผน
มหาวิทยาลัยราชภัฏบุรีรัมย์

เลขที่แบบ BRU.RE 2024 - 005

REV.	REVISION	DATE

โครงการ

งานปรับปรุงอาคารศึกษาประสบการณ์วิชาชีพครูและศูนย์การแสดงดนตรีและนาฏศิลป์ ตำบลในเมือง อำเภอเมืองบุรีรัมย์ จังหวัดบุรีรัมย์

สถาปนิก

นายปิยชนม์ สังข์ศักดา ส-สถ 3475

นายสมบัติ ประจญศานต์ ส-สถ 3478

นายตนัย นิลสกุล ภสถ.4355

นายจักรกริช พรหมราษฎร์ ภสถ.5982

นายวิสาข์ แม่งเรียง ภสถ.6528

นายอรรถกร จันตะเศียน ภสถ.18369

วิศวกรโครงสร้าง

นายนพรัตน์ สมบัติใหม่ สย.9352

น.ส.สุดารัตน์ ปินะยา ภย.22166

นายสุบริชา นามประเสริฐ ภย.29504

นายณรงค์เดช ยังสุขเกษม ภย.28619

วิศวกรไฟฟ้า

นายภูริชญ์ งามคง ภฟก.41221

นายดุสิต อุทิศสุนทร ภฟก.40552

ผู้เขียนแบบ

นายวิทยากร ทองดี

ผู้ตรวจ

นายจักรกริช พรหมราษฎร์
หัวหน้างานออกแบบและก่อสร้าง

ผู้อนุมัติ

รศ. มาลินี จุโทปะมา
อธิการบดีมหาวิทยาลัยราชภัฏบุรีรัมย์

แสดงแบบ

แปลนเวที

แบบนี้เป็นลิขสิทธิ์ของมหาวิทยาลัย
ห้ามไม่ให้ผู้ใดคัดลอกทำซ้ำหรือดัดแปลง นอกจากจะได้รับอนุญาตจากผู้ออกแบบโดยถูกต้องเท่านั้น
หากผู้ใดฝ่าฝืนจะมีโทษสูงสุดตามกฎหมาย

Date	20 สิงหาคม 2567
Drawing No. RE-07	Total 53

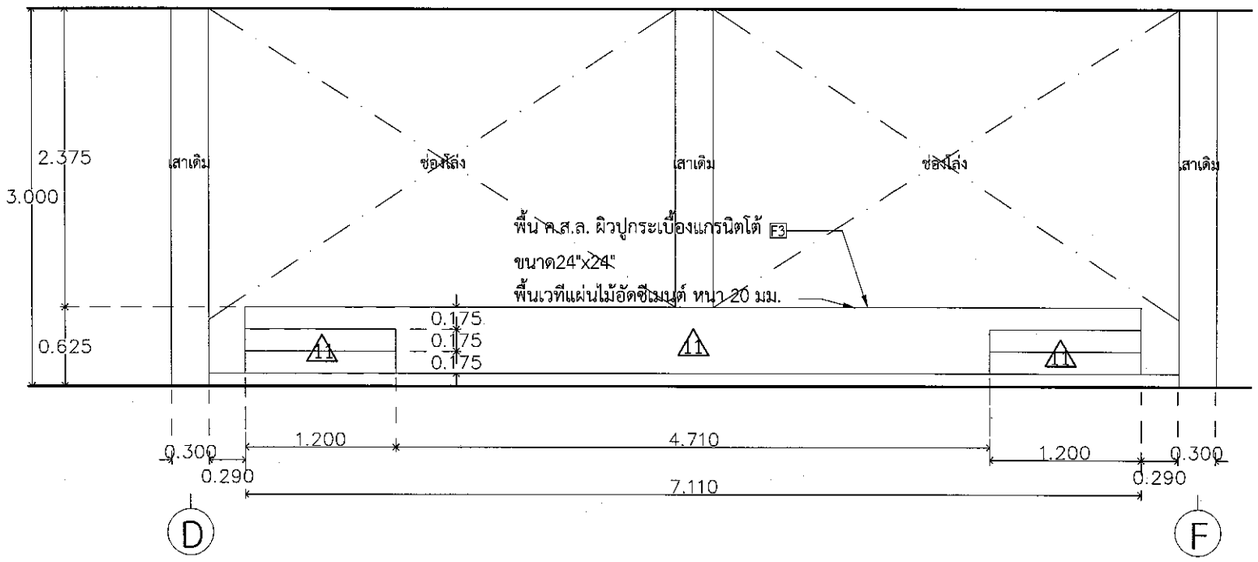

รูปด้าน A

มาตราส่วน 1 : 25

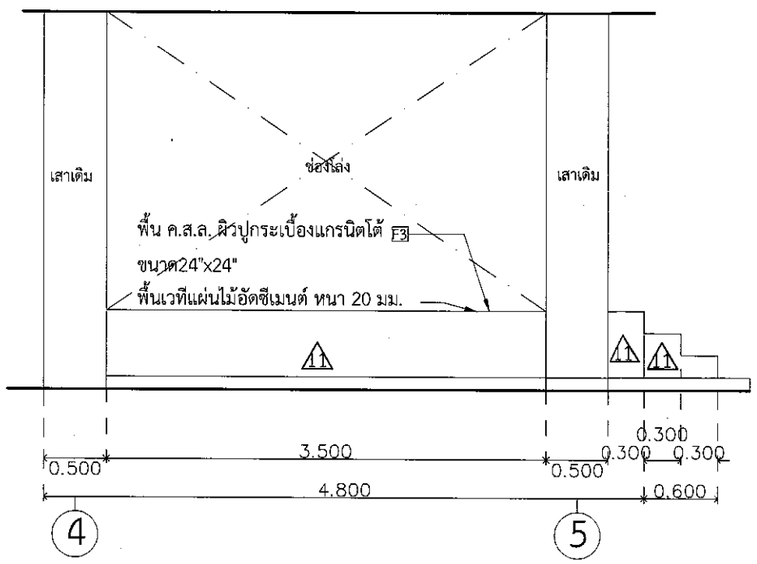

รูปด้าน B

มาตราส่วน 1 : 25

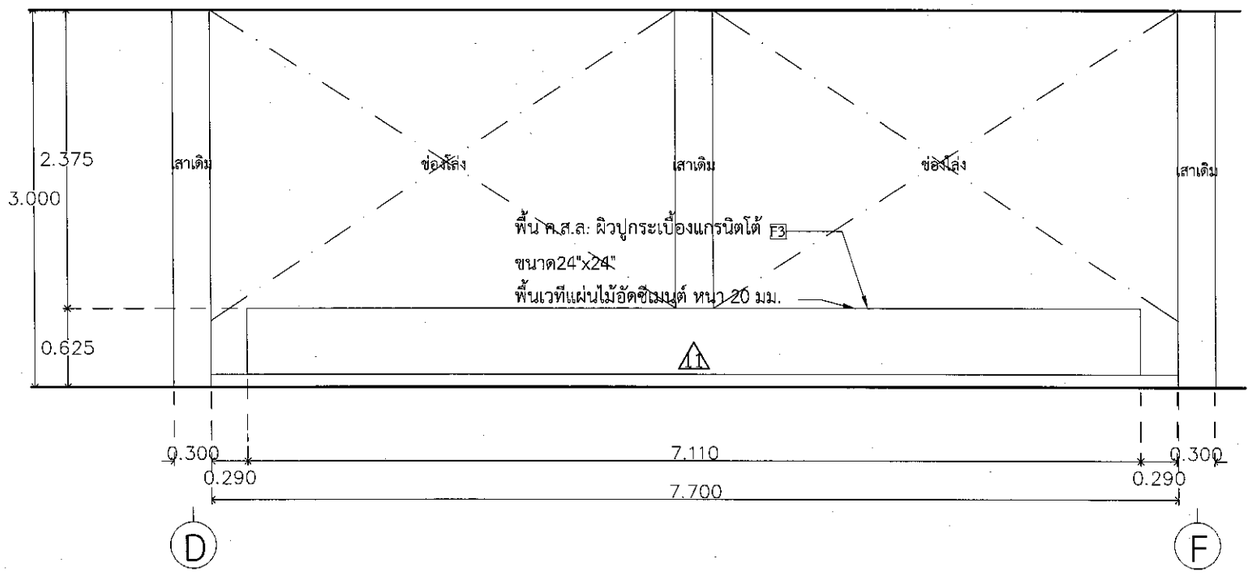

รูปด้าน C

มาตราส่วน 1 : 25

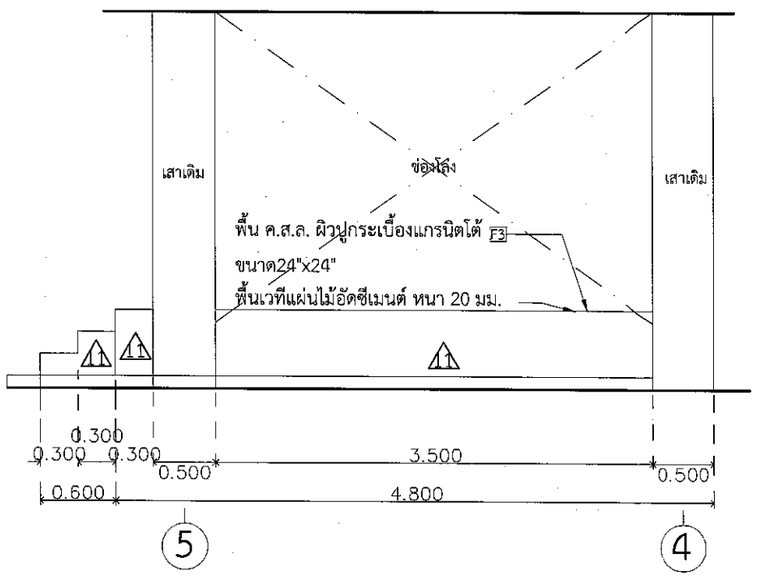

รูปด้าน D

มาตราส่วน 1 : 25

งานออกแบบและก่อสร้าง คณะเทคโนโลยีการเกษตรและแพทย์แผนไทย
มหาวิทยาลัยราชภัฏบุรีรัมย์

เลขที่แบบ BRU.RE 2024 - 005

REV.	REVISION	DATE

โครงการ

งานปรับปรุงอาคารฝึกประสบการณ์วิชาชีพคหกรรมศาสตร์ และศูนย์การแพทย์แผนไทยและการบริหารจัดการสมุนไพรชุมชน ห้างสโมสรเมือง อำเภอเมือง จังหวัดบุรีรัมย์

สถาปนิก

นายปิยชนม์ สังข์ศักดา ส-สถ 3475

นายสมบัติ ประจญศานต์ ส-สถ 3478

นายตนัย นิลสกุล ภสถ.4355

นายจักรกริช พรหมราษฎร์ ภสถ.5982

นายวิลาช์ แฝงเวียง ภสถ.6528

นายอรรถกร จันตะเตียน ภสถ.18369

วิศวกรโครงสร้าง

นายนพรัตน์ สมบัติใหม่ สย.9352

น.ส.สุดารัตน์ ปินะกา ภย.22166

นายสุบีชา นามประเสริฐ ภย.29504

นายณรงค์เดช ยังสุขเกษม ภย.28619

วิศวกรไฟฟ้า

นายภูริชญ์ งามผง ภฟก.41221

นายดุสิต อุทิศสุนทร ภฟก.40552

ผู้เขียนแบบ

นายวิทยากร ทองดี

ผู้ตรวจ

นายจักรกริช พรหมราษฎร์
หัวหน้างานออกแบบและก่อสร้าง

ผู้อนุมัติ

รศ. มาลิณี จุโฑปะมา
อธิการบดีมหาวิทยาลัยราชภัฏบุรีรัมย์

แสดงแบบ

แปลนเวที

แบบนี้เป็นลิขสิทธิ์ของมหาวิทยาลัย ห้ามมิให้ผู้ใดคัดลอกทำซ้ำหรือดัดแปลง นอกจากจะได้รับอนุญาตจากผู้ออกแบบโดยถูกต้องเท่านั้น หากฝ่าฝืนจะมีโทษสูงสุดตามกฎหมาย

Date	20 สิงหาคม 2567

Drawing No.	Total
RE-08	53

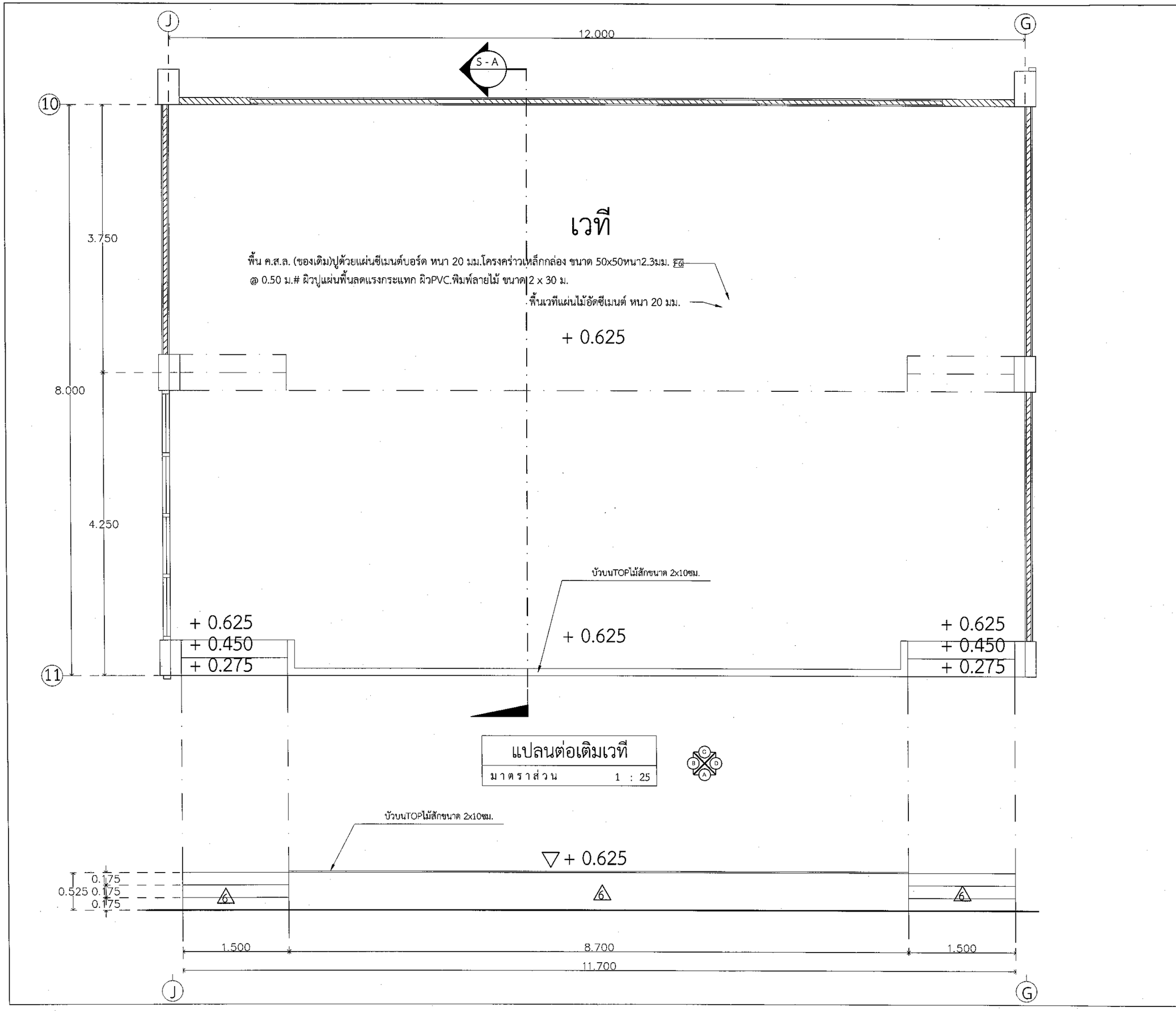

งานออกแบบและก่อสร้าง กองบริหารงานและแผน
มหาวิทยาลัยราชภัฏบุรีรัมย์

เลขที่แบบ BRU.RE 2024 - 005

REV.	REVISION	DATE

โครงการ

งานปรับปรุงอาคารศิลปะประกอบการเวียงชัยหนองหรี และศูนย์การแสดงดนตรีและนาฏศิลป์ ตำบลในเมือง อำเภอเมืองบุรีรัมย์ จังหวัดบุรีรัมย์

สถาปนิก

นายปิยชนม์ สังข์ศักดา ส-สถ 3475

นายสมบัติ ประจญศานต์ ส-สถ 3478

นายตนัย นิลสกุล ภสถ.4355

นายจักรกริช พรหมราษฎร์ ภสถ.5982

นายวิสาข์ แผ่งเวียง ภสถ.6528

นายอรรถกร จันตะเศียน ภสถ.18369

วิศวกรโครงสร้าง

นายนพรัตน์ สมบัติใหม่ สย.9352

น.ส.สุดารัตน์ ปินะภา ภย.22166

นายสุบรีชา นามประเสริฐ ภย.29504

นายณรงค์เดช ยังสุขเกษม ภย.28619

วิศวกรไฟฟ้า

นายภูริชญ์ งามผง ภฟก.41221

นายตุลิต อุทิศสุนทร ภฟก.40552

ผู้เขียนแบบ

นายวิทยากร ทองดี

ผู้ตรวจ

นายจักรกริช พรหมราษฎร์
หัวหน้างานออกแบบและก่อสร้าง

ผู้อนุมัติ

รศ. มาลีณี จุโฑปะมา
อธิการบดีมหาวิทยาลัยราชภัฏบุรีรัมย์

แสดงแบบ

แปลนเวที

แบบนี้เป็นลิขสิทธิ์ของมหาวิทยาลัย
ห้ามมิให้ผู้ใดคัดลอกซ้ำหรือดัดแปลง นอกจากจะได้รับอนุญาตจากผู้ออกแบบโดยถูกต้องเท่านั้น
หากฝ่าฝืนจะมีโทษสูงสุดตามกฎหมาย

Date	20 สิงหาคม 2567

Drawing No.	Total
RE-09	53

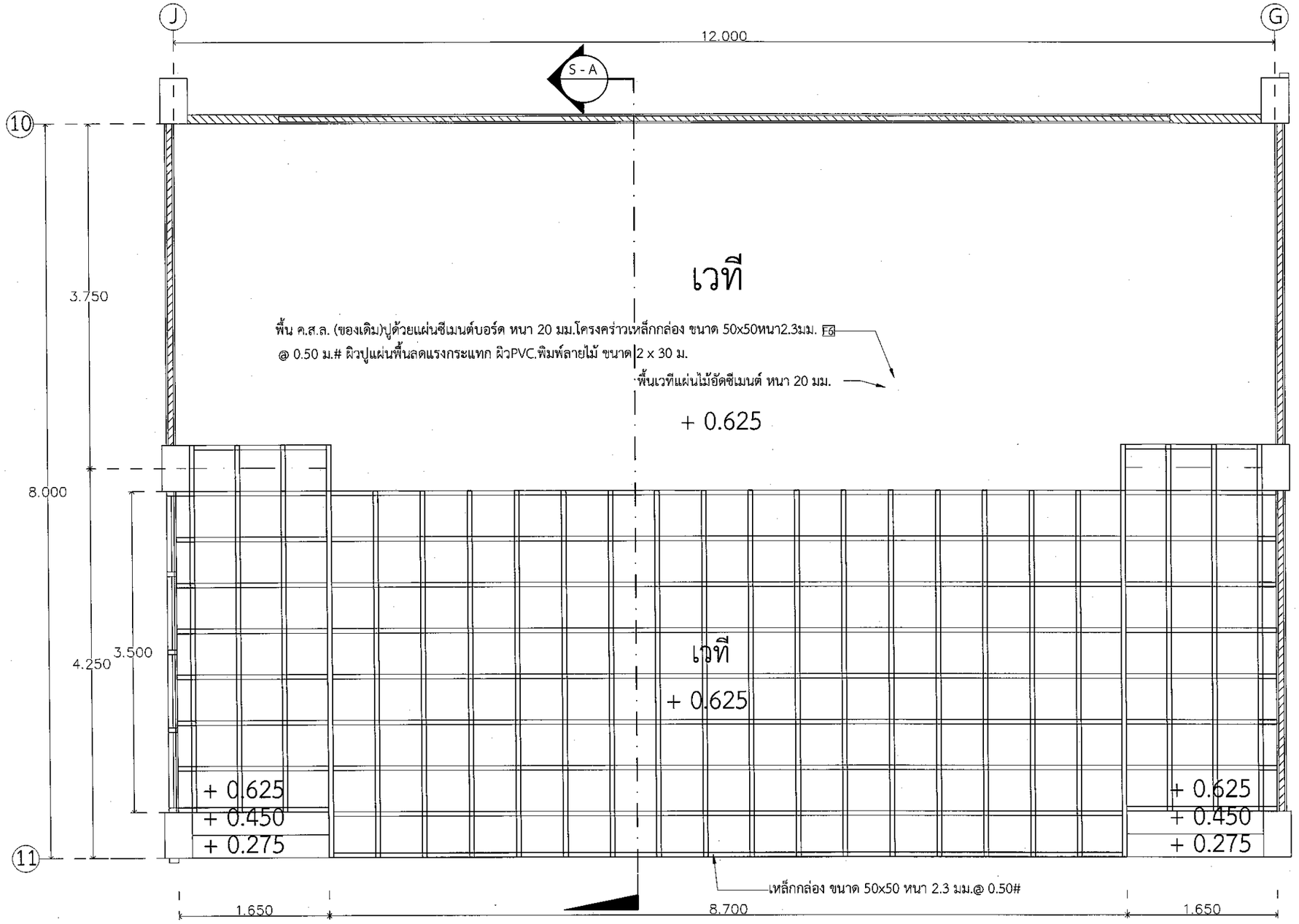

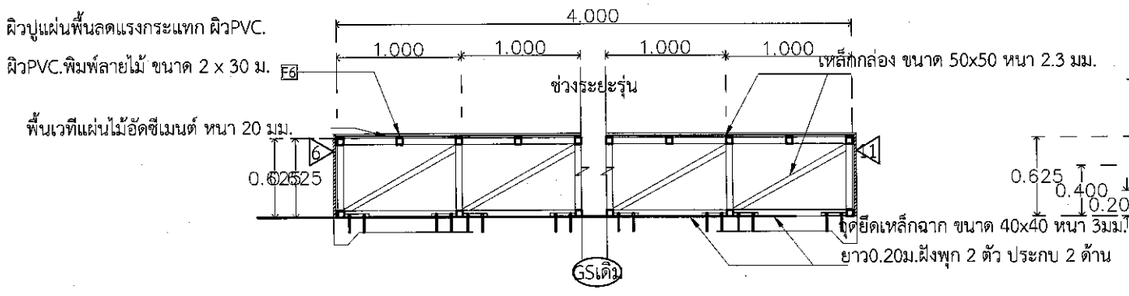

รูปตัด A-01

มาตราส่วน 1 : 25

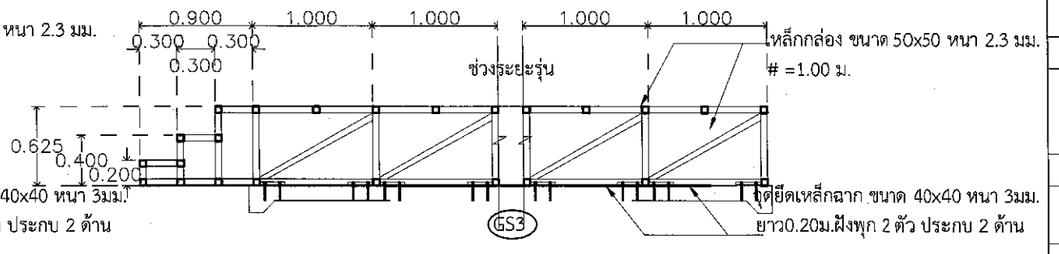

รูปตัด A-01โครงสร้าง

มาตราส่วน 1 : 25

งานออกแบบและก่อสร้าง กองนโยบายและแผน
มหาวิทยาลัยราชภัฏบุรีรัมย์

เลขที่แบบ BRU.RE 2024 - 005

REV.	REVISION	DATE

โครงการ

งานปรับปรุงอาคารฝึกประสบการณ์วิชาชีพดนตรี และศูนย์การแสดงดนตรีและนาฏศิลป์ ท่าเสด็จเมือง อำเภอเมืองบุรีรัมย์ จังหวัดบุรีรัมย์

สถาปนิก

นายปิยชนม์ สังข์ศักดา ส-สถ 3475

นายสมบัติ ประจญศานต์ ส-สถ 3478

นายดนัย นิลสกุล ภสถ.4355

นายจักรกริช พรหมราษฎร์ ภสถ.5982

นายวิสาข์ แสงเรียง ภสถ.6528

นายอรรถกร จันตะเตียน ภสถ.18369

วิศวกรโครงสร้าง

นายนพรัตน์ สมบัติใหม่ สย.9352

น.ส.สุดารัตน์ ปินะภา ภย.22166

นายสุบรีชา นามประเสริฐ ภย.29504

นายณรงค์เดช ยังสุขเกษม ภย.28619

วิศวกรไฟฟ้า

นายภูริชญ์ งามดง ภฟก.41221

นายตุลิต อุทิศสุนทร ภฟก.40552

ผู้เขียนแบบ

นายวิทยากร ทองดี

ผู้ตรวจ

นายจักรกริช พรหมราษฎร์
หัวหน้างานออกแบบและก่อสร้าง

ผู้อนุมัติ

รศ. มาลิณี จุโฑปะมา
อธิการบดีมหาวิทยาลัยราชภัฏบุรีรัมย์

แสดงแบบ

แปลนเวที

แบบนี้เป็นลิขสิทธิ์ของมหาวิทยาลัย ห้ามมิให้ผู้ใดคัดลอกทำซ้ำหรือดัดแปลง นอกจากจะได้รับอนุญาตจากผู้ออกแบบ ต้องเท่านั้น หากผู้ใดฝ่าฝืนจะมีโทษตามกฎหมาย

Date	20 สิงหาคม 2567

Drawing No.	Total
RE-10	53

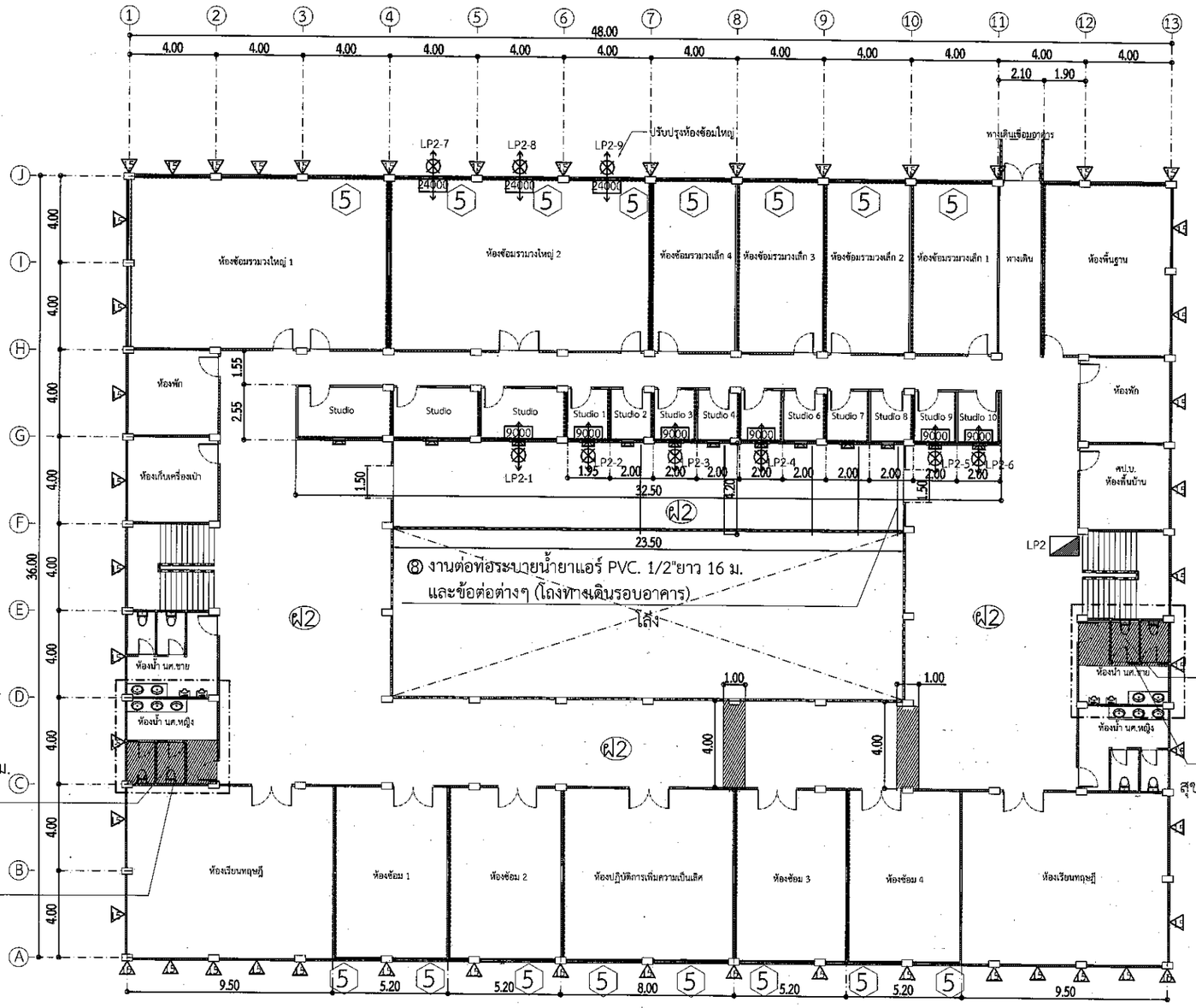

ลำดับ	สัญลักษณ์	รายการงานปรับปรุง	ลำดับ	สัญลักษณ์	
1		งานติดตั้งเครื่องปรับอากาศ ขนาด 24,000 BTU.แบบแขวน inverter มีประหยัดไฟเบอร์5 จำนวน 3 เครื่อง (ห้องซ้อมรวมวงใหญ่ 2 ขนาด12.00x8.00ม.)	10	15	งานสีน้ำอะครีลิคแท้ 100% ทาสีผนังภายนอกอาคาร มีพื้นที่ 2,878 ตรม.(รวมทุกชั้น)
2		งานติดตั้งเครื่องปรับอากาศ ขนาด 9,000 BTU.แบบติดผนัง inverter มีประหยัดไฟเบอร์5 จำนวน 5 เครื่อง (ห้องSTUDIO ขนาด2.00x2.55ม.) ติดผนัง	11		
3		งานติดตั้งเครื่องปรับอากาศ ขนาด 9,000 BTU.แบบติดผนัง inverter มีประหยัดไฟเบอร์5 จำนวน 1 เครื่อง (ห้องSTUDIO ขนาด4.00x2.55ม.)ติดผนัง	12		
4	ฝ2	งานซ่อมฝ้าเพดานฉาบเรียบ พร้อมงานทาสีน้ำอะครีลิคแท้100% ชั้น 2 พื้นที่ประมาณ 440.00 ตรม. (ห้องโถงทางเดิน)	13		
5		งานซ่อมฝ้าเพดาน T-bar +งานทาสีน้ำอะครีลิคแท้100% ขนาด 0.60x0.60 ม. จำนวน 44 แผ่น (ห้องน้ำหญิง ชาย)	14		
6		งานเปลี่ยนโสโครกท่อ PVC. 4"ยาว 30 ม. และข้อต่อต่างๆ (ห้องน้ำหญิง ชาย)	15		
7		งานเปลี่ยนอุปกรณ์หน้าต่าง(มือจับ+ขอสับ) ชั้น 2 จำนวน 38 ชุด (ทุกห้องที่มีหน้าต่าง)(ยกเลิก)	16		
8		งานต่อท่อระบายน้ำยาแอร์ PVC. 1/2"ยาว 16 ม. และข้อต่อต่างๆ (โถงทางเดินรอบอาคาร)	17		
9	5	งานรื้อถอนหน้าต่างเหล็กของเดิม พร้อมติดตั้งหน้าต่าง น.5จำนวน16ชุด(ห้องประชุม/ห้องพักอาจารย์ทุกห้องที่มีหน้าต่าง)	18		

แปลนปรับปรุงอาคาร14 ชั้นที่ 2
มาตราส่วน 1 : 175

งานออกแบบและก่อสร้าง คณะมัณฑนศิลป์ มหาวิทยาลัยราชภัฏบุรีรัมย์

เลขที่แบบ BRU.RE 2024 - 005

REV.	REVISION	DATE

โครงการ

งานปรับปรุงอาคารฝึกประสบการณ์วิชาชีพครู และศูนย์การแสดงดนตรีและนาฏศิลป์ ตำบลในเมือง อำเภอเมืองบุรีรัมย์ จังหวัดบุรีรัมย์

สถาปนิก

นายสมบัติ ประจญศานต์ สถก.3478

นายตนัย นิลสกุล ส-สถ 3501

นายวิราช์ แฝงเวียง ส-สถ.3614

นายจักรกริช พรหมราษฎร์ กสถ.5982

วิศวกรโครงสร้าง

นางสาวสุดารัตน์ ปีนะถา ภย.22166

นายนพรัตน์ สมบัติใหม่ สย.9352

นายสุปริชา นามประเสริฐ ภย.29504

วิศวกรไฟฟ้า

นายฤริชญ์ งามลง ภฟก.41221

ผู้เขียน

นายวิทยากร ทองดี
ปริญญาตรี คอบ.สถาปัตยกรรมภายใน

ผู้ตรวจ

นายจักรกริช พรหมราษฎร์
หัวหน้างานออกแบบและก่อสร้าง

ผู้อนุมัติ

รศ. มาลิณี จุโฑปะมา
อธิการบดีมหาวิทยาลัยราชภัฏบุรีรัมย์

แสดงแบบ

แปลนปรับปรุงอาคาร14 ชั้นที่ 2

แบบนี้เป็นลิขสิทธิ์ของมหาวิทยาลัย
ห้ามมิให้ผู้ใดคัดลอกทำซ้ำหรือดัดแปลง นอกจากจะได้รับอนุญาตจากผู้ออกแบบเท่านั้น
หากผู้ใดฝ่าฝืนจะมีโทษตามกฎหมาย

Date 20 สิงหาคม 2567

Drawing No. RE-11

Total 53

แปลนปรับปรุงอาคาร14 ชั้นที่ 2
มาตราส่วน 1 : 175

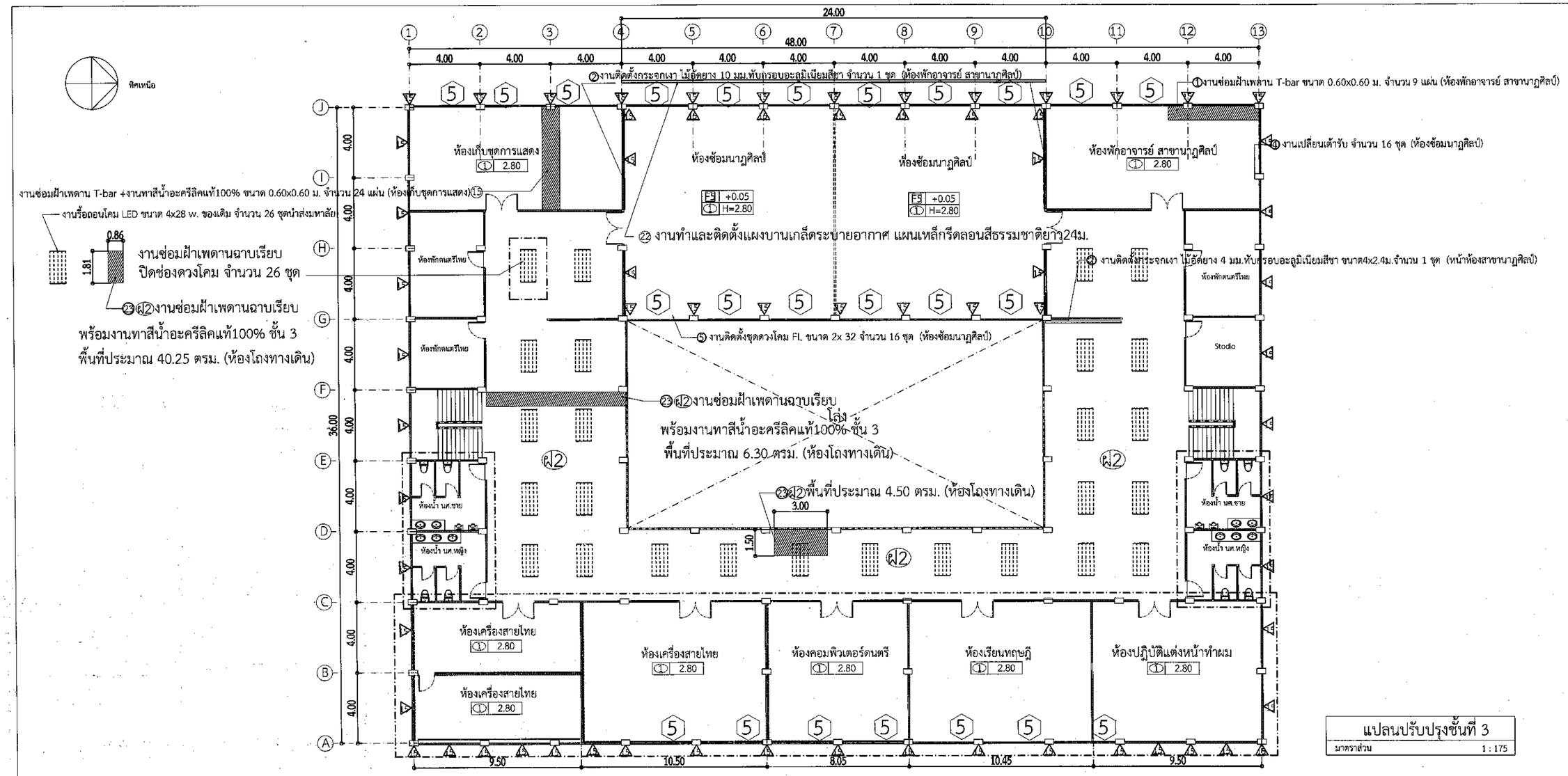

ลำดับ	สัญลักษณ์	รายการงานปรับปรุง	ลำดับ	สัญลักษณ์	รายการงานปรับปรุง
1		งานซ่อมฝ้าเพดาน T-bar ขนาด 0.60x0.60 ม. จำนวน 9 แผ่น (ห้องพักอาจารย์ สาขานาฏศิลป์)	14		งานติดตั้งเครื่องปรับอากาศ ขนาด 18,000 BTU.มีประหยัดไฟเบอร์5 จำนวน 1 เครื่อง (ห้อง14303/2)
2		งานติดตั้งกระจกเงา ไม้อัดยาง 4 มม.ทับกรอบอะลูมิเนียมสีชา ขนาด4x2.4ม.จำนวน 1ชุด(ห้องพักอาจารย์ สาขานาฏศิลป์)	15		งานซ่อมฝ้าเพดาน T-bar +งานทาสีน้ำอะครีลิคแท้100% ขนาด 0.60x0.60 ม. จำนวน 24 แผ่น (ห้อง14303/2)
3			16		งานติดตั้งผ้าม่านทึบกัน UV กว้าง 1.00x3.00ม. มีจำนวน 2 ชุด (ห้อง14303/2)
4		งานเปลี่ยนเต้ารับ จำนวน 11 ชุด (ห้องเรียนทฤษฎีและห้องปฏิบัติแต่งหน้าทำผม)	17		งานติดตั้งเครื่องปรับอากาศ ขนาด 18,000 BTU.มีประหยัดไฟเบอร์5 จำนวน 6เครื่อง (ห้องเครื่องสายไทย,ห้องคอมพิวเตอร์ดนตรี
5		งานติดตั้งชุดดวงโคม FL ขนาด 2x 32 จำนวน 16 ชุด (ห้องซ้อมนาฏศิลป์)	18		งานติดตั้งชุดดวงโคมLEDขนาด 2x 18W จำนวน 21 ชุด (ห้องโถงทางเดินและห้องซ้อมนาฏศิลป์)
6		งานติดตั้งพัดลมโคจรติดเพดาน จำนวน 24 ชุด (ห้องซ้อมนาฏศิลป์)	19		งานติดตั้งประตู UPVC.บานเปิด จำนวน 2 ชุด (ห้องดาดฟ้า)
7		งานเปลี่ยนร่าง บานผนังกั้นห้อง จำนวน 1 เหมา (ห้องซ้อมนาฏศิลป์)	20		งานฉาบซ่อมผนังหนังคา เคมีโป๊วผนัง(Wall putty) (ห้องดาดฟ้า)
8		งานรื้อถอนพื้นกระเบื้องยางของเดิม มีพื้นที่ประมาณ 288 ตรม. (ห้องซ้อมนาฏศิลป์)	21		งานเจาะรูระบายน้ำ+ท่อ PVC.จากรางน้ำ ค.ส.ล. จำนวน 34 ชุด (ห้องดาดฟ้า)
9		งานปูแผ่นพื้นลดแรงกระแทก ผิวPVC.พิมพ์ลายไม้ ขนาด 2x30ม.มีพื้นที่ประมาณ 288 ตรม. (ห้องซ้อมนาฏศิลป์)	22		งานทำและติดตั้งแผงบานเกล็ดระบายอากาศ แผนเหล็กรีดลอนสีธรรมชาติยาว24ม. (ห้องซ้อมนาฏศิลป์)
10		งานติดตั้งเครื่องปรับอากาศ ขนาด 18,000 BTU.มีประหยัดไฟเบอร์5 จำนวน 1 เครื่อง (ห้องปฏิบัติแต่งหน้าทำผม)	23	ฝ2	งานซ่อมฝ้าเพดานฉาบเรียบ พร้อมงานทาสีน้ำอะครีลิคแท้100% ชั้น3พื้นที่ประมาณ725.00ตรม.(ห้องโถงทางเดินและห้องซ้อมนาฏศิลป์)
11		งานติดตั้งพัดลมโคจรติดผนัง Ø =16" จำนวน 5 ชุด (ห้องปฏิบัติแต่งหน้าทำผม)	24	5	งานรื้อถอนหน้าต่างเหล็กของเดิม พร้อมติดตั้งหน้าต่าง น.5จำนวน24ชุด(ห้องประชุม/ห้องพักอาจารย์ทุกห้องที่มีหน้าต่าง)
12		งานติดตั้งกระจกเงา ขนาด 2.40 x 4.00 ม. จำนวน 2 ชุด (ห้องปฏิบัติแต่งหน้าทำผม)	25	15	งานสีน้ำอะครีลิคแท้ 100% ทาสีผนังภายนอกอาคารกับภายในห้องห้องซ้อมนาฏศิลป์
13		งานติดตั้งพัดลมโคจรติดผนัง Ø =16" ห้องเรียนทฤษฎี จำนวน 6 เครื่อง ห้องปฏิบัติแต่งหน้าทำผม จำนวน 5 เครื่อง	26		มีพื้นที่2,972ตรม.(รวมทุกชั้น)

แปลนปรับปรุงชั้นที่ 3
มาตราส่วน 1 : 175

งานออกแบบและก่อสร้าง กองบริหารงานสนเทศ
มหาวิทยาลัยราชภัฏบุรีรัมย์

เลขที่แบบ BRU.RE 2024 - 005

REV.	REVISION	DATE

โครงการ

งานปรับปรุงอาคารฝึกประสบการณ์วิชาชีพดนตรี และศูนย์การแสดงดนตรีและนาฏศิลป์ ตำบลในเมือง อำเภอเมืองบุรีรัมย์ จังหวัดบุรีรัมย์

สถาปนิก

นายสมบัติ ประจญดานต์ สสถ.3478

นายตนัย นัลสกุล ส-สถ 3501

นายวิสาข์ แฝงเรือง ส-สถ.3614

นายจักรกริช พรหมราษฎร์ ภสถ.5982

วิศวกรโครงสร้าง

นางสาวสุดารัตน์ ปินะภา ภย.22166

นายนพรัตน์ สมบัติใหม่ สย.9352

นายสุปรีชา นามประสริฐ ภย.29504

วิศวกรไฟฟ้า

นายภูริชญ์ งามดง ภฟก.41221

ผู้เขียน

นายวิทยากร ทองดี
ปริญญาตรี คอบ.สถาปัตยกรรมภายใน

ผู้ตรวจ

นายจักรกริช พรหมราษฎร์
หัวหน้างานออกแบบและก่อสร้าง

ผู้อนุมัติ

รศ. มาลิณี จุฑาประมา
อธิการบดีมหาวิทยาลัยราชภัฏบุรีรัมย์

แสดงแบบ

แปลนปรับปรุงอาคาร14 ชั้นที่ 3

แบบนี้เป็นลิขสิทธิ์ของมหาวิทยาลัย ห้ามมิให้ผู้ใดคัดลอกทำซ้ำ-หรือดัดแปลง นอกจากจะได้รับอนุญาตจากผู้ออกแบบโดยถูกต้องตามกฎหมาย หากผู้ใดละเมิดจะมีโทษสูงสุดตามกฎหมาย

Date 20 สิงหาคม 2567

Drawing No. RE-12

Total 53

1. แผงบังแดด

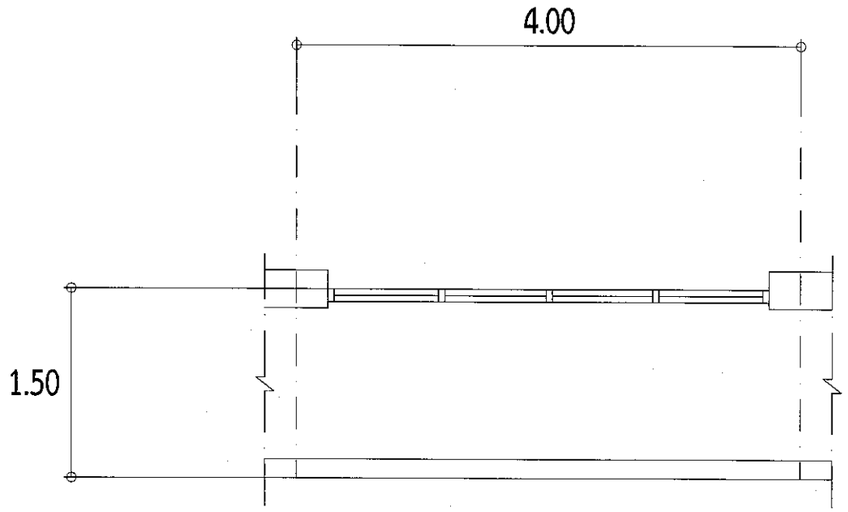

แปลนแผงบังแดด	
มาตราส่วน	1 : 25

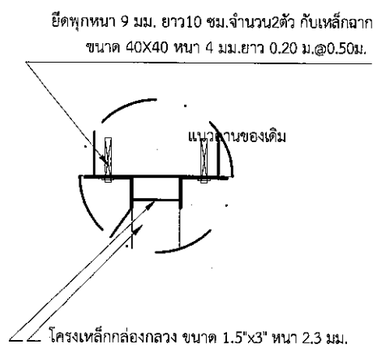

แบบขยายจุดยึด	
มาตราส่วน	1 : 25

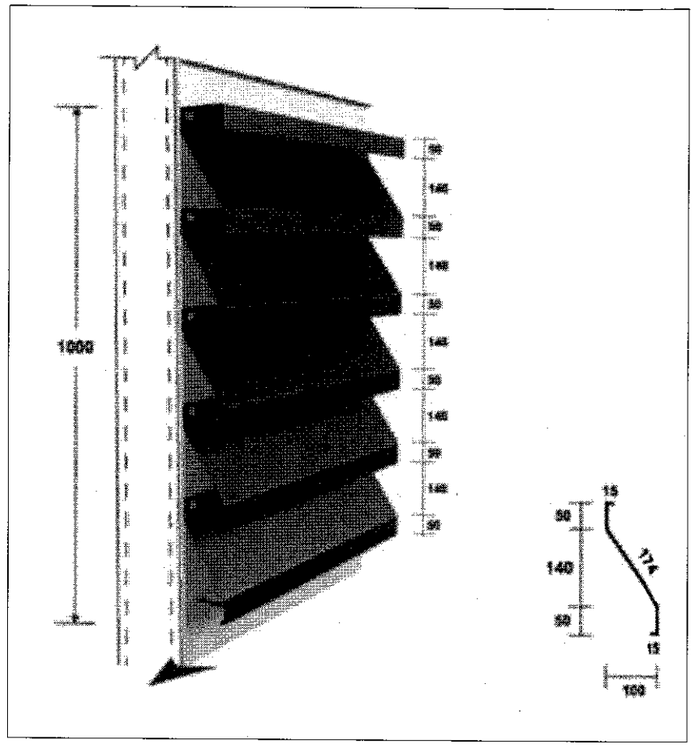

แบบขยายเกล็ด	
มาตราส่วน	1 : 25

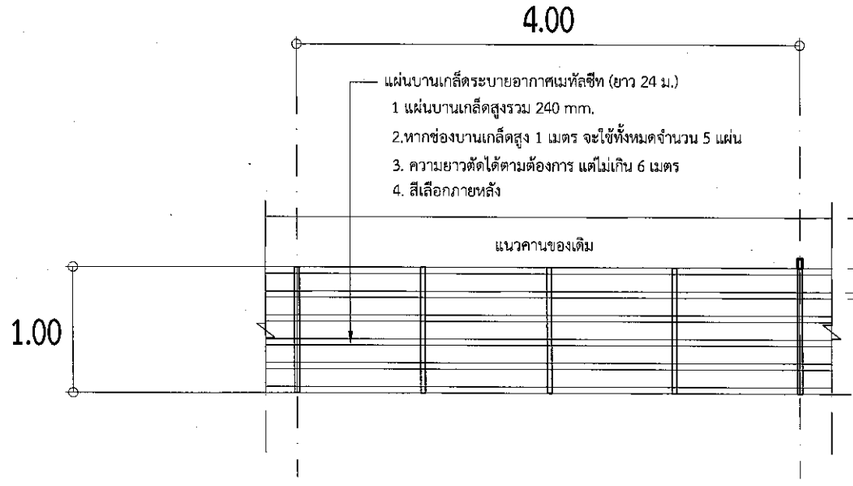

รูปด้าน A	
มาตราส่วน	1 : 25

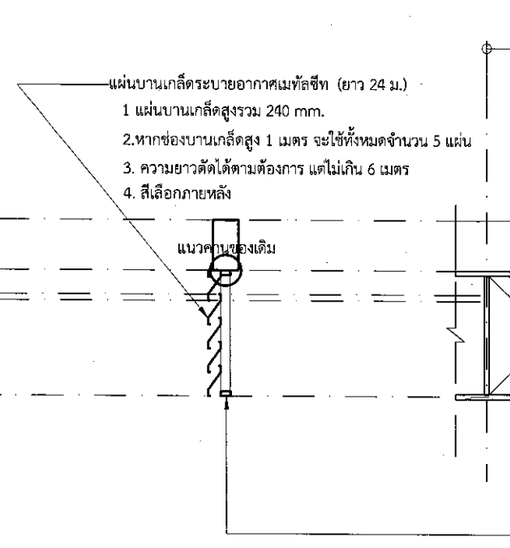

รูปตัด A	
มาตราส่วน	1 : 25

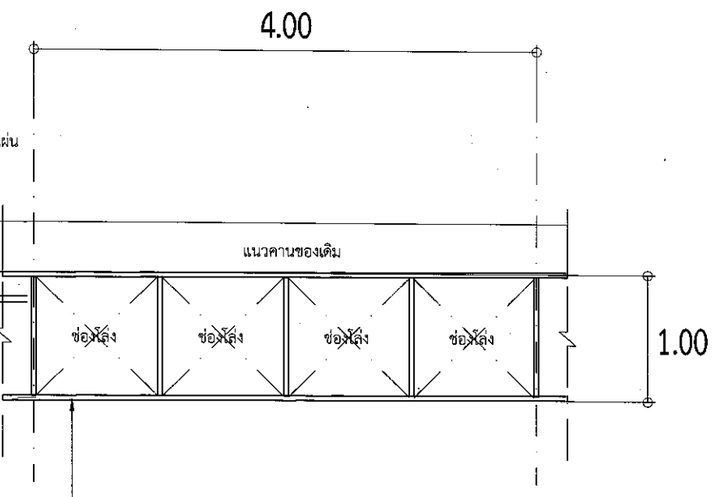

รูปด้านโครงแผง A	
มาตราส่วน	1 : 25

งานออกแบบและก่อสร้าง กองนโยบายและแผน
มหาวิทยาลัยราชภัฏบุรีรัมย์

เลขที่แบบ BRU.RE 2024 - 005

REV.	REVISION	DATE

โครงการ

งานปรับปรุงอาคารนิทรรศการวิชาชีพดนตรีและศูนย์การแสดงดนตรีและนาฏศิลป์ ท่าบตโบเมือง ตำบลเมืองบุรีรัมย์ จังหวัดบุรีรัมย์

สถาปนิก

นายปิยชนม์ สังข์สักดา ส-สถ 3475

นายสมบัติ ประจญศานต์ ส-สถ 3478

นายตนัย นิลสกุล ภสถ.4355

นายจักรกริช พรหมราษฎร์ ภสถ.5982

นายวิสาข์ แผ่นเวียง ภสถ.6528

นายอรรถกร จันตะเสียน ภสถ.18369

วิศวกรโครงสร้าง

นายนพรัตน์ สมบัติใหม่ สย.9352

น.ส.สุดารัตน์ ปินะภา ภย.22166

นายสุบริชา นามประเสริฐ ภย.29504

นายณรงค์เดช ยังสุขเกษม ภย.28619

วิศวกรไฟฟ้า

นายภูริชญ์ งามคง ภฟก.41221

นายดุสิต อุทิศสุนทร ภฟก.40552

ผู้เขียนแบบ

นายวิทยากร ทองดี

ผู้ตรวจ

นายจักรกริช พรหมราษฎร์
หัวหน้างานออกแบบและก่อสร้าง

ผู้อนุมัติ

รศ. มาลิณี จุโฑปะมา
อธิการบดีมหาวิทยาลัยราชภัฏบุรีรัมย์

แสดงแบบ

แบบขยายแผงบังแดด ชั้นที่ 3

แบบนี้เป็นลิขสิทธิ์ของมหาวิทยาลัย
ห้ามไม่ให้ผู้ใดคัดลอกทำซ้ำหรือดัดแปลง นอกจากจะได้รับอนุญาตจากผู้ออกแบบเท่านั้น
หากผู้ใดฝ่าฝืนจะมีโทษสูงสุดตามกฎหมาย

Date	20 สิงหาคม 2567

Drawing No.	Total
RE-13	53

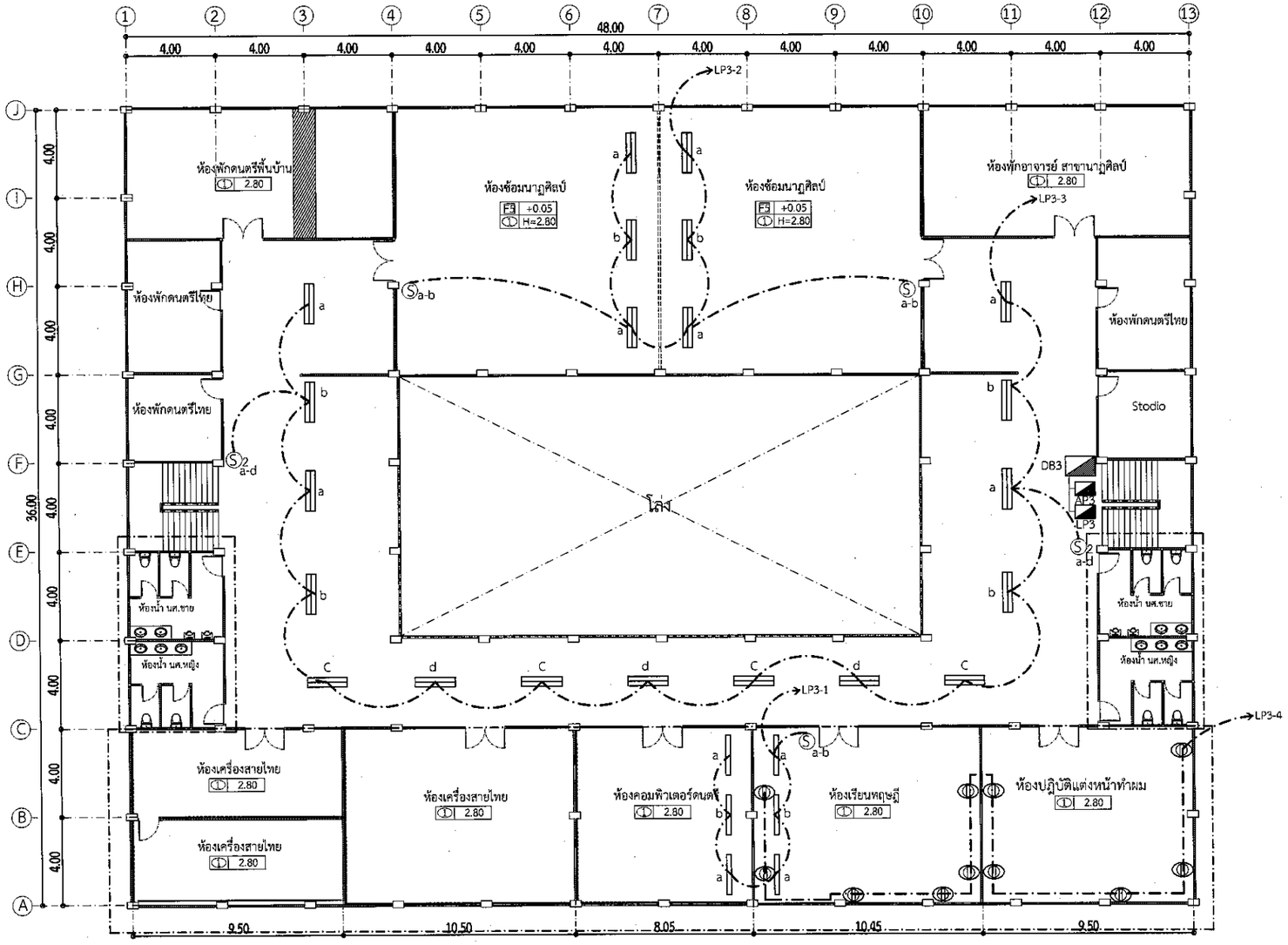

ทิศเหนือ

แปลนระบบไฟฟ้าแสงสว่าง ชั้นที่ 3

มาตราส่วน 1 : 175

รายการประกอบแบบ

	สัญลักษณ์	รายละเอียด
1		โคม LED แบบสะท้อนแสงอะลูมิเนียม ขนาด LED 1x18W PF>0.95
2		โคม LED แบบสะท้อนแสงอะลูมิเนียม ขนาด LED 1x18WPF>0.95
3	Ⓢ a,b,c,...	สวิตช์ไฟฟ้าชนิดฝังผนังกรอบอะลูมิเนียมสีเงิน ควบคุมโคมไฟฟ้า a,b,c,... ตามลำดับ
4		
5	Ⓢ2 a,b,c,...	สวิตช์ไฟฟ้า2ทางชนิดฝังผนังกรอบอะลูมิเนียมสีเงิน ควบคุมโคมไฟฟ้า a,b,c,... ตามลำดับ
6		
7		งานย้ายโคม LED แบบสะท้อนแสงอะลูมิเนียม ขนาด 1x28 w.ของเดิม จำนวน 1 ชุด แล้วทำหนังสือนำส่งกองอาคาร
8	a	งานย้ายโคม LED แบบสะท้อนแสงอะลูมิเนียม ขนาด 3x28 w.ของเดิม จำนวน 11 ชุด แล้วทำหนังสือนำส่งกองอาคาร
9	b	งานรื้อถอนโคม LED แบบสะท้อนแสงอะลูมิเนียม ขนาด 4x28 w. ของเดิม จำนวน 26 ชุดนำส่งมหาลัย
10		โคมดาวไลท์ฝังฝ้า แบบสะท้อนแสงอะลูมิเนียมสีเงิน 4" หลอด CFL. ขนาด 11 w. แบบปรับมุมได้ 180 องศา
11		โคมไฟชนิดติดผนังทรงกระบอกอะลูมิเนียมด้านสีดำ หลอด CFL. ขนาด 2x13w. (warm white) (ยกเลิก)
12		เต้ารับคู่แบบฝังฝ้าเพดาน ชนิดมีกราวด์ฝาครอบสีขาว
13		ตู้ Load Center ควบคุมวงจรไฟฟ้า LC1 (ในส่วนห้องประชุมทั้งหมด)
14		ไฟฉุกเฉินLED 2x3.8 W Batt & Charger ∅ สำรองไฟได้ไม่น้อยกว่า 7 ชั่วโมง มีเต้ารับในตัว

หมายเหตุ สามารถใช้ Wire Way ได้ในกรณีรวมสายเข้าตู้ โดยต้องขออนุมัติขนาด Wire Way ก่อนติดตั้ง

อนุญาตให้ใช้ท่อ Flex โลหะขนาด 1/2" ได้ในกรณีลงผนังห้องร้อยดวงโคมเท่านั้น

กรณีเดินใต้ฝ้าให้เดินลอยร้อยท่อยึดให้เรียบร้อย

สายสำหรับวงจรย่อยแสงสว่าง, เต้ารับ, พัดลมภายในห้องให้ใช้ชนิดของสายและท่อขนาดตามที่ระบุในตาราง

ในกรณีต่อสายเข้าตัวโคมสามารถใช้สาย THW ขนาด 2x1.5 ตร.มม. ได้

ในกรณีต่อสายเข้าเต้ารับแต่ละจุดสามารถใช้สาย THW ขนาด 2x2.5, G-1.5 ตร.มม. ได้

ในกรณีต่อสายเข้าพัดลมแต่ละจุดสามารถใช้สาย THW ขนาด 2x2.5 ตร.มม. ได้

แปลนระบบไฟฟ้าแสงสว่าง ชั้นที่ 3
มาตราส่วน 1 : 175

กองออกแบบและก่อสร้าง กองนโยบายและแผน
มหาวิทยาลัยราชภัฏบุรีรัมย์

เลขที่แบบ BRU.RE 2024 - 005

REV.	REVISION	DATE

โครงการ

งานปรับปรุงอาคารฝึกประสบการณ์วิชาชีพดนตรี
และศูนย์การแสดงดนตรีและนาฏศิลป์
ตำบลในเมือง อำเภอเมืองบุรีรัมย์ จังหวัดบุรีรัมย์

สถาปนิก

นายสมบัติ ประจญศานต์ สสถ.3478

นายดนัย นิลสกุล ส-สถ 3501

นายวิสาข์ แฝงเวียง ส-สถ.3614

นายจักรกริช พรหมราษฎร์ ภสถ.5982

วิศวกรโครงสร้าง

นางสาวสุดารัตน์ ปินะภา ภย.22166

นายบพรัตน์ สมบัติใหม่ สย.9352

นายสุปรีชา นามประเสริฐ ภย.29504

วิศวกรไฟฟ้า

นายภูริชญ์ งามคง ภฟก.41221

ผู้เขียน

นายวิทยากร ทองดี
ปริญญาตรี คอม.สถาปัตยกรรมภายใน

ผู้ตรวจ

นายจักรกริช พรหมราษฎร์
หัวหน้างานออกแบบและก่อสร้าง

ผู้อนุมัติ

รศ. มาลินี จุโฑปะมา
อธิการบดีมหาวิทยาลัยราชภัฏบุรีรัมย์

แสดงแบบ

แปลนปรับปรุงอาคาร14 ชั้นที่ 3

แบบนี้เป็นลิขสิทธิ์ของมหาวิทยาลัย
ห้ามมิให้ผู้ใดลิดลอกเพื่อ-ทำซ้ำหรือดัดแปลง นอกจาก
จะได้รับอนุญาตจากผู้ออกแบบโดยถูกต้องเท่านั้น
หากผู้ใดฝ่าฝืนจะมีโทษสูงสุดตามกฎหมาย

Date	20 สิงหาคม 2567
Drawing No. RE-14	Total 53

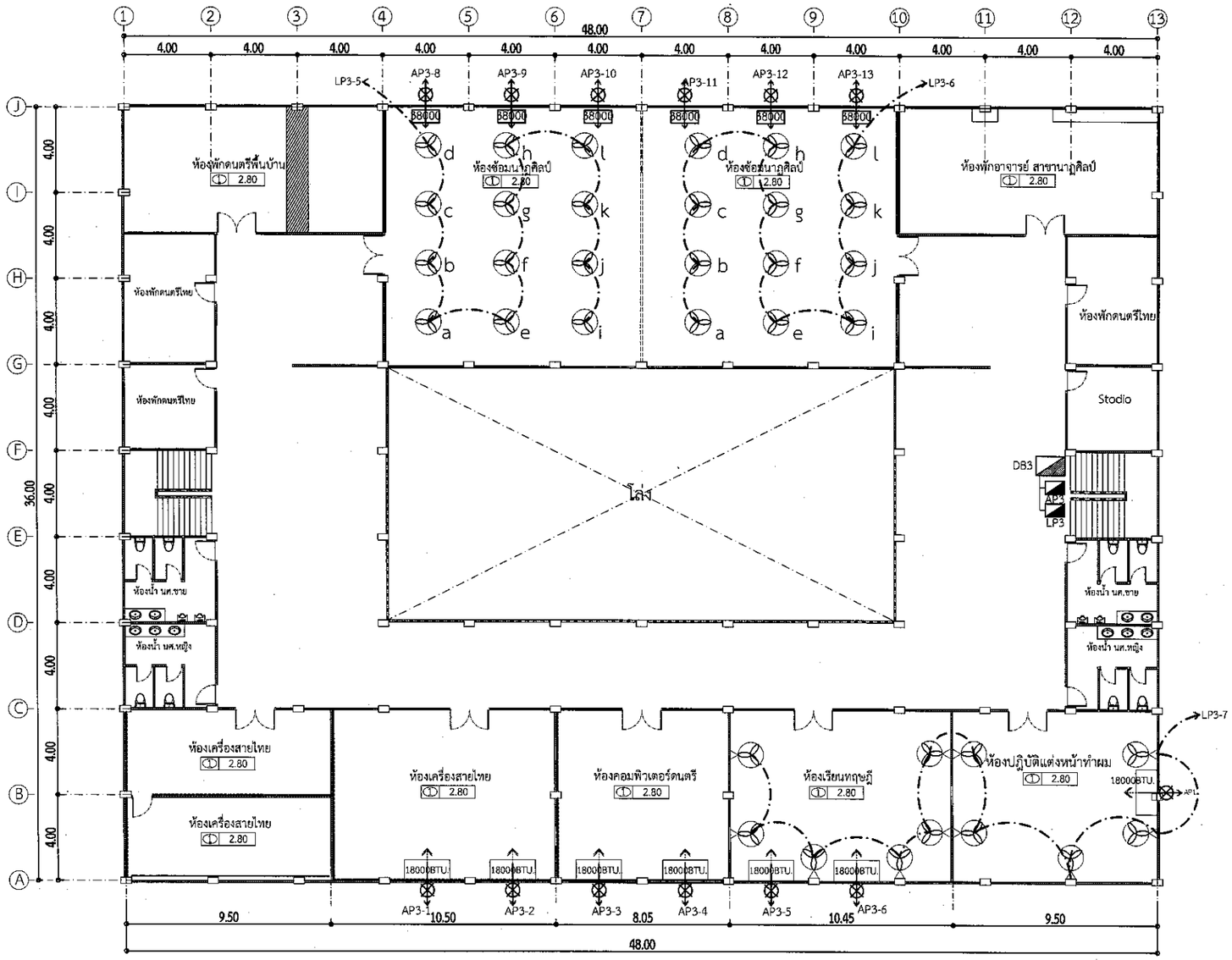

ทิศเหนือ

แปลนระบบปรับอากาศ ชั้นที่ 3

มาตราส่วน 1 : 175

รายการประกอบแบบ

สัญลักษณ์		รายละเอียด
1		งานย้ายเต้ารับคู่ชนิดมีกราวด์ฝาครอบ PVC สีขาว ของเดิม ติดตั้งตำแหน่งใหม่
2		เต้ารับคู่แบบฝังพื้น ชนิดมีกราวด์ฝาครอบสีสแตนเลส มีปุ่มกดให้ปลั๊กเลื่อนขึ้นจากพื้น (เดินใต้พรม)
3		พัดลมติดผนัง ขนาด 16 " มีประหยัดไฟฟ้าเบอร์ 5
4		ตู้ Load Center ควบคุมวงจรไฟฟ้า LC1 (ในส่วนร้านค้าทั้งหมด)
5		แนวเดินสายไฟ THW ขนาดตามแบบ ร้อยท่อ PVC. แบบวางบนพื้น ฝาโค้งตามแบบขยาย
6		สายไฟ THW ขนาด 2x2.5, G-1.5ตร.มม.
7		เต้ารับคู่แบบฝังฝ้าเพดาน ชนิดมีกราวด์ฝาครอบสีขาว
8		พัดลมติดฝ้าเพดาน ขนาด 16 " มีประหยัดไฟฟ้าเบอร์ 5
9		งานติดตั้งเครื่องปรับอากาศ ขนาด 38,000 BTU.แบบแขวน inverter มีประหยัดไฟเบอร์5 จำนวน 6 เครื่อง
10	38000	
11		งานติดตั้งเครื่องปรับอากาศ ขนาด 18,000 BTU.แบบแขวน inverter มีประหยัดไฟเบอร์5 จำนวน 6 เครื่อง
12	18000	

แปลนระบบปรับอากาศ ชั้นที่ 3
มาตราส่วน 1 : 175

งานออกแบบและก่อสร้าง กองบริหารและแผน มหาวิทยาลัยราชภัฏบุรีรัมย์

เลขที่แบบ	BRU.RE 2024 - 005	
REV.	REVISION	DATE

โครงการ

งานปรับปรุงอาคารฝึกประสบการณ์วิชาชีพดนตรี และศูนย์การแสดงดนตรีและนาฏศิลป์ ตำบลในเมือง อำเภอเมืองบุรีรัมย์ จังหวัดบุรีรัมย์

สถาปนิก

นายสมบัติ ประจญศานต์ สสถ.3478

นายตนัย นิลสกุล ส-สถ 3501

นายวิสาข์ แฝงเวียง ส-สถ.3614

นายจักรกริช พรหมราษฎร์ ภสถ.5982

วิศวกรโครงสร้าง

นางสาวสุดารัตน์ ปินะภา ภย.22166

นายนพรัตน์ สมบัติใหม่ สย.9352

นายสุบีชา นามประเสริฐ ภย.29504

วิศวกรไฟฟ้า

นายบุริชญ์ งามดง ภฟก.41221

ผู้เขียน

นายวิทยากร ทองดี
ปริญญาตรี คอบ.สถาปัตยกรรมภายใน

ผู้ตรวจ

นายจักรกริช พรหมราษฎร์
หัวหน้างานออกแบบและก่อสร้าง

ผู้อนุมัติ

รศ. มาลินี จุโพประมา
อธิการบดีมหาวิทยาลัยราชภัฏบุรีรัมย์

แสดงแบบ

แปลนระบบปรับอากาศ ชั้นที่ 3

แบบนี้เป็นลิขสิทธิ์ของมหาวิทยาลัย ห้ามมิให้ผู้ใดคัดลอกทำซ้ำหรือดัดแปลง นอกจากจะได้รับอนุญาตจากผู้ออกแบบเสียก่อน มิฉะนั้นหากผู้ใดฝ่าฝืนจะมีโทษสูงสุดตามกฎหมาย

Date	20 สิงหาคม 2567	
Drawing No.		Total
RE-15		53

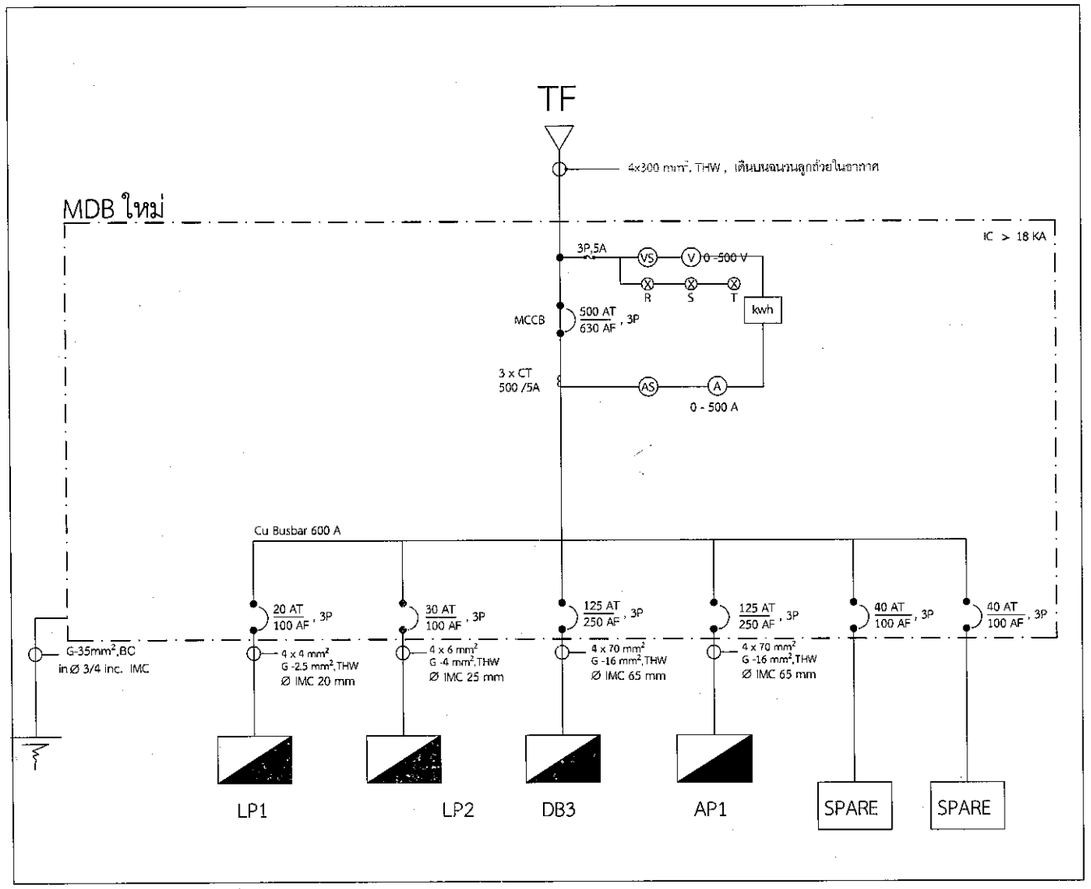

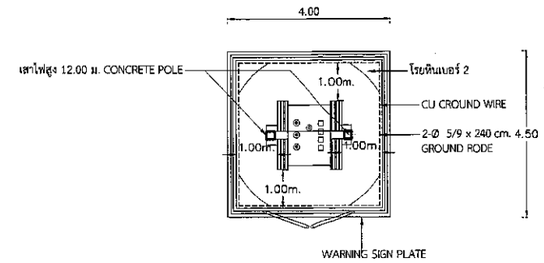

TRANSFORMER INSTALLATION
DETAIL PLAN

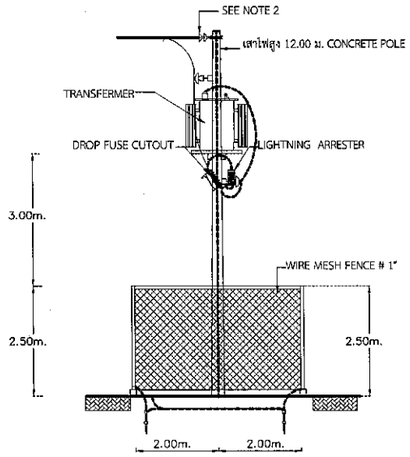

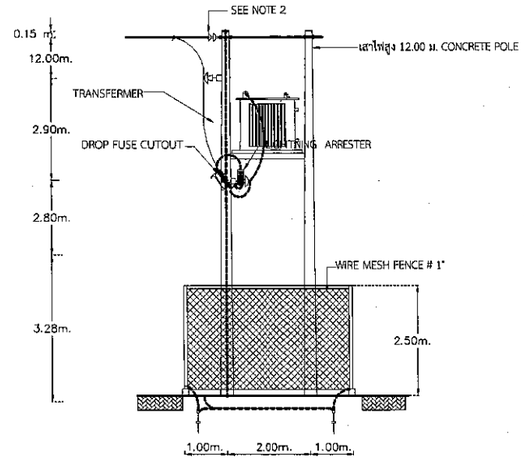

Riser Diagram

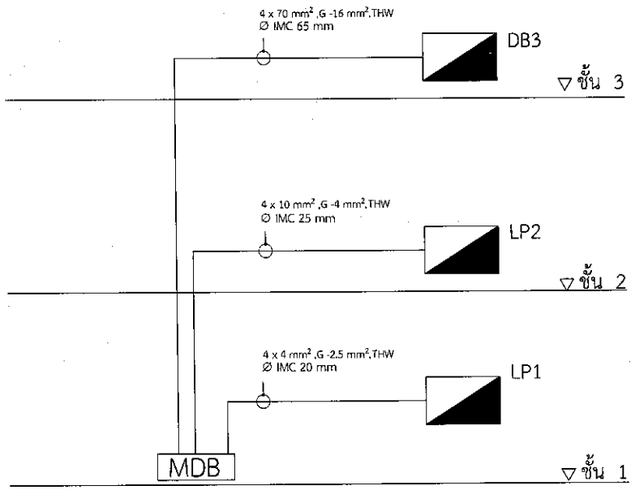

Riser Diagram

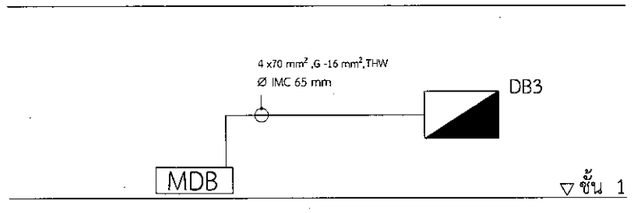

งานออกแบบและก่อสร้าง กองโยธาธิการและผังเมือง มหาวิทยาลัยราชภัฏบุรีรัมย์

เลขที่แบบ BRU.RE 2024 - 005

REV.	REVISION	DATE

โครงการ

งานปรับปรุงอาคารฝึกประสบการณ์วิชาชีพดนตรีและศูนย์การแสดงดนตรีและนาฏศิลป์ ตำบลในเมือง อำเภอเมืองบุรีรัมย์ จังหวัดบุรีรัมย์

สถาปนิก

นายดนัย นิลสกุล ส-สถ 3501

นายวิสาข์ แผ่งเรียง ส-สถ.3614

นายจักรกริช พรหมราษฎร์ ภสถ.5982

วิศวกรโครงสร้าง

นางสาวสุดารัตน์ ปินะภา ภย.22166

นายพรัตน์ สมบัติใหม่ สย.9352

นายสุปรีชา นามประเสริฐ ภย.29504

วิศวกรไฟฟ้า

นายภูริชญ์ งามดง ภฟก.41221

ผู้เขียน

นายวิทยาการ ทองดี

บริญญาตรี คอบ.สถาปัตยกรรมภายใน

ผู้ตรวจ

นายจักรกริช พรหมราษฎร์
หัวหน้างานออกแบบและก่อสร้าง

ผู้อนุมัติ

รศ. มาลิณี จุโฬปะมา
อธิการบดีมหาวิทยาลัยราชภัฏบุรีรัมย์

แสดงแบบ

SINGLE LINE DIAGRAM ระบบประธาน
LIST OF DRAWING AND SYMBOLS
Riser Diagram

แบบนี้เป็นลิขสิทธิ์ของมหาวิทยาลัย ห้ามมิให้ผู้ใดคัดลอกทำซ้ำหรือดัดแปลง นอกจากจะได้รับอนุญาตจากมหาวิทยาลัยโดยถูกต้อง,เท่านั้น หากผู้ใดฝ่าฝืนจะมีโทษตามกฎหมาย

Date	20 สิงหาคม 2567
Drawing No. RE-16	Total 53

ตารางโหลด

ตารางโหลดไฟฟ้าปรับปรุงอาคาร 14

ชื่อตู้	แผงจ่ายไฟฟ้าหลัก MDB อาคาร 14	ตำแหน่งติดตั้ง	
จำนวนวงจร	6 วงจร	ใช้ไฟฟ้าจาก	Transformer
รายละเอียดทางไฟฟ้า	3 เฟส 4 สาย 50 Hz 400/230 V	บัสบาร์ทองแดง	600 A

วง จรที่	รายละเอียด	จำนวนโหลด (VA)			ขนาด CB			ขนาดสาย (ตร.มม.)			ท่อ (mm)		หมายเหตุ
		R	S	T	POLE	AT	AF	L+N	GND	ชนิด	Ø	ชนิด	
1	LP 1 ชั้นที่1	2,725	2,725	2,700	3	20	100	4x4	2.5	IEC01	20 mm	IMC	
2	LP2 ชั้นที่2	4,850	4,850	4,850	3	30	100	4x10	4	IEC01	25 mm	IMC	
3	DB3 ชั้นที่3	20,150	20,380	20,380	3	125	250	4x70	16	IEC01	65 mm	IMC	
4	AP1 ส่วนต่อเติม	18,800	18,800	18,800	3	125	250	4x70	16	IEC01	65 mm	IMC	
5	สำรอง1	6,000	6,000	6,000	3	40	100						
6	สำรอง2	6,000	6,000	6,000	3	40	100						
		58,525	58,755	58,730	กระแส CB		334.27	4x300 mm2 IEC01 60227					
โหลดรวม (VA)		176,010			MAIN CB			G-35 mm2					
ดีมานด์แฟคเตอร์		1.00			3P 500 AT/ 630 AF			**เดินบนฉนวนลูกถ้วยในอากาศ**					
โหลดรวมทั้งหมด (VA)		176,010											

หมายเหตุ สามารถใช้ Wire Way ได้ในกรณีรวมสายเข้าตู้ โดยต้องขออนุมัติขนาด Wire Way ก่อนติดตั้ง

อนุญาตให้ใช้ท่อ Flex โลหะขนาด 1/2" ได้ในกรณีลงผนังห้องร้อยดวงโคมเท่านั้น

กรณีเดินใต้ฝ้าให้เดินลอยร้อยท่อยึดให้เรียบร้อย

สายสำหรับวงจรย่อยแสงสว่าง, เต้ารับ, พัดลมภายในห้องให้ใช้ชนิดของสายและท่อขนาดตามที่ระบุในตาราง

ในกรณีต่อสายเข้าตัวโคมสามารถใช้สาย THW ขนาด 2x1.5 ตร.มม. ได้

ในกรณีต่อสายเข้าเต้ารับแต่ละจุดสามารถใช้สาย THW ขนาด 2x2.5, G-1.5 ตร.มม. ได้

ในกรณีต่อสายเข้าพัดลมแต่ละจุดสามารถใช้สาย THW ขนาด 2x2.5 ตร.มม. ได้

ตารางโหลดไฟฟ้าอาคาร13 คณะพยาบาลศาสตร์

ชื่อตู้	DB3	ตำแหน่งติดตั้ง	ห้องควบคุมไฟฟ้า
จำนวนวงจร	2 วงจร	ใช้ไฟฟ้าจาก	MDB
รายละเอียดทางไฟฟ้า	3 เฟส 4 สาย 50 Hz 400/230 V	บัสบาร์ทองแดง	200 A

วง จรที่	รายละเอียด	จำนวนโหลด (VA)			ขนาด CB			ขนาดสาย (ตร.มม.)			ท่อ (mm)		หมายเหตุ
		R	S	T	POLE	AT	AF	L+N	GND	ชนิด	Ø	ชนิด	
1		5,550											
3	LP3		5,480		3	30	100	4x10	4	IEC01	25	EMT	
5				5,480									
2		14,600											
4	AP3		14,900		3	75	100	4x35	10	IEC01	40	EMT	
6				14,900									
7													
9													
11													
8													
10													
12													
13													
15													
17													
19													
21													
23													
20													
22													
24													
		20,150	20,380	20,380	กระแส CB		116	4 x 70 mm2 IEC01 (THW)					ติดรายละเอียดวงจร
โหลดรวม		60,910			MAIN CB			G-16 mm2					ไว้ที่ตู้โหลดหลัง
ดีมานด์แฟคเตอร์		1.00			3P 125 AT/ 250 AF			**ร้อยท่อ**					ติดตั้งไฟฟ้าสมบูรณ์
โหลดรวมทั้งหมด (VA)		60,910						IMC Ø 65 mm					

งานออกแบบและก่อสร้าง กองนโยบายและแผน
มหาวิทยาลัยราชภัฏบุรีรัมย์

เลขที่แบบ BRU.RE 2024 - 005

REV.	REVISION	DATE

โครงการ

งานปรับปรุงอาคารฝึกประสบการณ์วิชาชีพดนตรี และศูนย์การแสดงดนตรีและนาฏศิลป์ ตำบลในเมือง อำเภอเมืองบุรีรัมย์ จังหวัดบุรีรัมย์

สถาปนิก

นายตนัย ปิลสกุล ส-สถ 3501

นายวิสาข์ แผ่งเวียง ส-สถ.3614

นายจักรกริช พรหมราษฎร์ ภสถ.5982

วิศวกรโครงสร้าง

นางสาวสุดารัตน์ ปินะกา ภย.22166

นายนพรัตน์ สมบัติใหม่ สย.9352

นายสุปรีชา นามประเสริฐ ภย.29504

วิศวกรไฟฟ้า

นายภูริชญ์ งามดง ภฟก.41221

ผู้เขียน

นายวิทยากร ทองดี

ปริญญาตรี คอบ.สถาปัตยกรรมภายใน

ผู้ตรวจ

นายจักรกริช พรหมราษฎร์
หัวหน้ากองนโยบายและก่อสร้าง

ผู้อนุมัติ

รศ. มาลิณี จุโฑปะมา
อธิการบดีมหาวิทยาลัยราชภัฏบุรีรัมย์

แสดงแบบ

ตารางโหลด

แบบนี้เป็นลิขสิทธิ์ของมหาวิทยาลัย
ห้ามมิให้ผู้ใดคัดลอกทั้งหรือดัดแปลง เว้นแต่
จะได้รับอนุญาตจากมหาวิทยาลัยโดยถูกต้องเท่านั้น
หากผู้ใดฝ่าฝืนจะมีโทษสูงสุดตามกฎหมาย

Date	20 สิงหาคม 2567
Drawing No. RE-17	Total 53

ตารางโหลด

ตารางโหลดไฟฟ้าปรับปรุงอาคาร 14

ชื่อตู้	LP1	ตำแหน่งติดตั้ง	ห้องควบคุมไฟฟ้า
จำนวนวงจร	6 วงจร	ใช้ไฟฟ้าจาก	MDB
รายละเอียดทางไฟฟ้า	3 เฟส 4 สาย 50 Hz 400/230 V	บัสบาร์ทองแดง	

วงจรที่	รายละเอียด	จำนวนโหลด (VA) R	S	T	ขนาด CB POLE	AT	AF	ขนาดสาย (ตร.มม.) L+N	GND	ชนิด	ท่อ (mm) Ø	ชนิด	หมายเหตุ
1	เครื่องปรับอากาศ LP1-	1,125			1	10	50	2x2.5	1.5	IEC01	15	EMT	9000 BTU
3	เครื่องปรับอากาศ LP1-2		1,125		1	10	50	2x2.5	1.5	IEC01	15	EMT	9000 BTU
5	เครื่องปรับอากาศ LP1-3			1,600	1	16	50	2x2.5	1.5	IEC01	15	EMT	15000 BTU
2	เครื่องปรับอากาศ LP1-	1,600			1	16	50	2x2.5	1.5	IEC01	15	EMT	15000 BTU
4	สำรอง		1,600		1	16	50						
6	สำรอง			1,100	1	10	50						
7													
9													
11													
8													
10													
12													
13													
15													
17													
14													
16													
18													
		2,725	2,725	2,700	กระแส CB		15	4 x 4 mm2 IEC01 (THW)					ติดรายละเอียดวงจร
โหลดรวม		8,150			MAIN CB			G-2.5 mm2					ไว้ที่ตู้โหลดหลัง
ดีมานด์แฟคเตอร์		1.00			3P 20 AT/ 100 AF			ร้อยท่อ					ติดตั้งไฟฟ้าสมบูรณ์
โหลดรวมทั้งหมด (VA)		8,150						IMC Ø 20 mm					

ตารางโหลดไฟฟ้าปรับปรุงอาคาร 14

ชื่อตู้	LP2	ตำแหน่งติดตั้ง	ห้องควบคุมไฟฟ้า
จำนวนวงจร	9 วงจร	ใช้ไฟฟ้าจาก	MDB
รายละเอียดทางไฟฟ้า	3 เฟส 4 สาย 50 Hz 400/230 V	บัสบาร์ทองแดง	

วงจรที่	รายละเอียด	จำนวนโหลด (VA) R	S	T	ขนาด CB POLE	AT	AF	ขนาดสาย (ตร.มม.) L+N	GND	ชนิด	ท่อ (mm) Ø	ชนิด	หมายเหตุ
1	เครื่องปรับอากาศ LP2-	1,125			1	10	50	2x2.5	1.5	IEC01	15	EMT	9000 BTU
3	เครื่องปรับอากาศ LP2-2		1,125		1	10	50	2x2.5	1.5	IEC01	15	EMT	9000 BTU
5	เครื่องปรับอากาศ LP2-3			1,125	1	10	50	2x2.5	1.5	IEC01	15	EMT	9000 BTU
2	เครื่องปรับอากาศ LP2-	1,125			1	10	50	2x2.5	1.5	IEC01	15	EMT	9000 BTU
4	เครื่องปรับอากาศ LP2-5		1,125		1	10	50	2x2.5	1.5	IEC01	15	EMT	9000 BTU
6	เครื่องปรับอากาศ LP2-6			1,125	1	10	50	2x2.5	1.5	IEC01	15	EMT	9000 BTU
7	เครื่องปรับอากาศ LP2-	2,600			1	20	50	2x4	2.5	IEC01	15	EMT	24000 BTU
9	เครื่องปรับอากาศ LP2-8		2,600		1	20	50	2x4	2.5	IEC01	15	EMT	24000 BTU
11	เครื่องปรับอากาศ LP2-9			2,600	1	20	50	2x4	2.5	IEC01	15	EMT	24000 BTU
8													
10													
12													
13													
15													
17													
14													
16													
18													
		4,850	4,850	4,850	กระแส CB		22	4 x 6 mm2 IEC01 (THW)					ติดรายละเอียดวงจร
โหลดรวม		14,550			MAIN CB			G-4 mm2					ไว้ที่ตู้โหลดหลัง
ดีมานด์แฟคเตอร์		0.80			3P 30 AT/ 100 AF			ร้อยท่อ					ติดตั้งไฟฟ้าสมบูรณ์
โหลดรวมทั้งหมด (VA)		11,640						IMC Ø 20 mm					

งานออกแบบและก่อสร้าง กองนโยบายและแผน
มหาวิทยาลัยราชภัฏบุรีรัมย์

เลขที่แบบ BRU.RE 2024 - 005

REV.	REVISION	DATE

โครงการ

งานปรับปรุงอาคารฝึกประสบการณ์วิชาชีพดนตรี และศูนย์การแสดงดนตรีและนาฏศิลป์ ตำบลในเมือง อำเภอเมืองบุรีรัมย์ จังหวัดบุรีรัมย์

สถาปนิก

นายดนัย นิลสกุล ส-สถ 3501

นายวิสาข์ แฝงเวียง ส-สถ.3614

นายจักรกริช พรหมราษฎร์ กสถ.5982

วิศวกรโครงสร้าง

นางสาวสุดารัตน์ ปินะกา กย.22166

นายนพรัตน์ สมบัติใหม่ สย.9352

นายสุบปิชา นามประเสริฐ กย.29504

วิศวกรไฟฟ้า

นายภูริชญ์ งามสง ภฟก.41221

ผู้เขียน

นายริทยากร ทองดี

ปริญญาตรี คอบ.สถาปัตยกรรมภายใน

ผู้ตรวจ

นายจักรกริช พรหมราษฎร์
หัวหน้าฝ่ายออกแบบและก่อสร้าง

ผู้อนุมัติ

รศ. มาลิณี จุโฑปะมา
อธิการบดีมหาวิทยาลัยราชภัฏบุรีรัมย์

แสดงแบบ

ตารางโหลด

แบบนี้เป็นลิขสิทธิ์ของมหาวิทยาลัย
ห้ามมิให้ผู้ใดคัดลอกทำซ้ำหรือดัดแปลง นอกจาก
จะได้รับอนุญาตจากมหาวิทยาลัยโดยถูกต้องเท่านั้น
หากผู้ใดฝ่าฝืนจะมีโทษสูงสุดตามกฎหมาย

Date 20 สิงหาคม 2567

Drawing No. RE-18

Total 53

ตารางโหลด

ตารางโหลดไฟฟ้าปรับปรุงอาคาร 14

ชื่อตู้	AP3			ตำแหน่งติดตั้ง	ห้องควบคุมไฟฟ้า
จำนวนวงจร	15	วงจร		ใช้ไฟฟ้าจาก	MDB
รายละเอียดทางไฟฟ้า	3 เฟส 4 สาย 50 Hz 400/230 V			บัสบาร์ทองแดง	

วงจรที่	รายละเอียด	จำนวนโหลด (VA)			ขนาด CB			ขนาดสาย (ตร.มม.)			ท่อ (mm)		หมายเหตุ
		R	S	T	POLE	AT	AF	L+N	GND	ชนิด	Ø	ชนิด	
1	เครื่องปรับอากาศ AP3	1,700			1	16	50	2x4	1.5	IEC01	15	EMT	18000 BTU
3	เครื่องปรับอากาศ AP3-2		1,700		1	16	50	2x4	1.5	IEC01	15	EMT	18000 BTU
5	เครื่องปรับอากาศ AP3-3			1,700	1	16	50	2x4	1.5	IEC01	15	EMT	18000 BTU
2	เครื่องปรับอากาศ AP3	1,700			1	16	50	2x4	1.5	IEC01	15	EMT	18000 BTU
4	เครื่องปรับอากาศ AP3-5		1,700		1	16	50	2x4	1.5	IEC01	15	EMT	18000 BTU
6	เครื่องปรับอากาศ AP3-6			1,700	1	16	50	2x4	1.5	IEC01	15	EMT	18000 BTU
7	เครื่องปรับอากาศ AP3	1,700			1	16	50	2x4	1.5	IEC01	15	EMT	18000 BTU
9	เครื่องปรับอากาศ AP3-8		4,750		1	30	50	2x6	4	IEC01	20	EMT	38000 BTU
11	เครื่องปรับอากาศ AP3-9			4,750	1	30	50	2x6	4	IEC01	20	EMT	38000 BTU
8	เครื่องปรับอากาศ AP3	4,750			1	30	50	2x6	4	IEC01	20	EMT	38000 BTU
10	เครื่องปรับอากาศ AP3-11		4,750		1	30	50	2x6	4	IEC01	20	EMT	38000 BTU
12	เครื่องปรับอากาศ AP3-12			4,750	1	30	50	2x6	4	IEC01	20	EMT	38000 BTU
13	เครื่องปรับอากาศ AP3	4,750			1	30	50	2x6	4		20	EMT	38000 BTU
15	สำรอง		2,000		1	16	50						
17	สำรอง			2,000	1	16	50						
14													
16													
18													
		14,600	14,900	14,900	กระแส CB		67	4 x 35 mm2 IEC01 (THW)					ติดรายละเอียดวงจร
โหลดรวม		44,400			MAIN CB			G-10mm2					ไว้ที่ตู้โหลดหลัง
ดีมานด์แฟคเตอร์		0.80			3P 75 AT/ 100 AF			ร้อยท่อ					ติดตั้งไฟฟ้าสมบูรณ์
โหลดรวมทั้งหมด (VA)		35,520						IMC Ø 40 mm					

ตารางโหลดไฟฟ้าปรับปรุงอาคาร 14

ชื่อตู้	LP3			ตำแหน่งติดตั้ง	ห้องควบคุมไฟฟ้า
จำนวนวงจร	8	วงจร		ใช้ไฟฟ้าจาก	MDB
รายละเอียดทางไฟฟ้า	3 เฟส 4 สาย 50 Hz 400/230 V			บัสบาร์ทองแดง	

วงจรที่	รายละเอียด	จำนวนโหลด (VA)			ขนาด CB			ขนาดสาย (ตร.มม.)			ท่อ (mm)		หมายเหตุ
		R	S	T	POLE	AT	AF	L+N	GND	ชนิด	Ø	ชนิด	
1	แสงสว่าง LP3-1	600			1	10	50	2x1.5	1.5	IEC01	15	EMT	
3	แสงสว่าง LP3-2		1,200		1	10	50	2x1.5	1.5	IEC01	15	EMT	
5	แสงสว่าง LP3-3			3,000	1	16	50	2x2.5	1.5	IEC01	15	EMT	
2	เต้ารับพัดลม LP3-4	3,960			1	20	50	2x4	2.5	IEC01	15	EMT	
4	พัด LP3-5		1,080		1	10	50	2x1.5	1.5	IEC01	15	EMT	
6	พัด LP3-6			1,080	1	10	50	2x1.5	1.5	IEC01	15	EMT	
7	พัด LP3-7	990			1	10	50	2x1.5	1.5	IEC01	15	EMT	
9	สำรอง		3,200		1	16	50						
11	สำรอง			1,400	1	10	50						
8													
10													
12													
13													
15													
17													
14													
16													
18													
		5,550	5,480	5,480	กระแส CB		25	4 x10 mm2 IEC01 (THW)					ติดรายละเอียดวงจร
โหลดรวม		16,510			MAIN CB			G-4 mm2					ไว้ที่ตู้โหลดหลัง
ดีมานด์แฟคเตอร์		0.80			3P 30 AT/ 100 AF			ร้อยท่อ					ติดตั้งไฟฟ้าสมบูรณ์
โหลดรวมทั้งหมด (VA)		13,208						IMC Ø 25 mm					

งานออกแบบและก่อสร้าง คณะโยธาและผังเมือง มหาวิทยาลัยราชภัฏบุรีรัมย์

เลขที่แบบ BRU.RE 2024 - 005

REV.	REVISION	DATE

โครงการ

งานปรับปรุงอาคารฝึกปฏิบัติการสถาปัตยกรรมศาสตร์และศูนย์การแสดงดนตรีและนาฏศิลป์ ตำบลในเมือง อำเภอเมืองบุรีรัมย์ จังหวัดบุรีรัมย์

สถาปนิก

นายดนัย นิลสกุล ส-สถ 3501

นายวิสาข์ แฝงเวียง ส-สถ.3614

นายจักรกริช พรหมราษฎร์ กสถ.5982

วิศวกรโครงสร้าง

นางสาวสุดารัตน์ ปินะภา กย.22166

นายนพรัตน์ สมบัติใหม่ สย.9352

นายสุปรีชา นามประเสริฐ กย.29504

วิศวกรไฟฟ้า

นายภูริฒญ์ งามคง ภฟก.41221

ผู้เขียน

นายวิทยากร ทองดี

วิศวกรโยธาชำนาญการ คอบ.สถาปัตยกรรมภายใน

ผู้ตรวจ

นายจักรกริช พรหมราษฎร์
หัวหน้าอาคารออกแบบและก่อสร้าง

ผู้อนุมัติ

รศ. มาลินี จุโฑปะมา
อธิการบดีมหาวิทยาลัยราชภัฏบุรีรัมย์

แสดงแบบ

ตารางโหลด

แบบนี้เป็นลิขสิทธิ์ของมหาวิทยาลัย ห้ามมิให้ผู้ใดคัดลอกทำซ้ำหรือดัดแปลง นอกจากจะได้รับอนุญาตจากมหาวิทยาลัยโดยถูกต้องเท่านั้น หากผู้ใดฝ่าฝืนจะมีโทษสูงสุดตามกฎหมาย

Date	20 สิงหาคม 2567
Drawing No. RE-19	Total 53

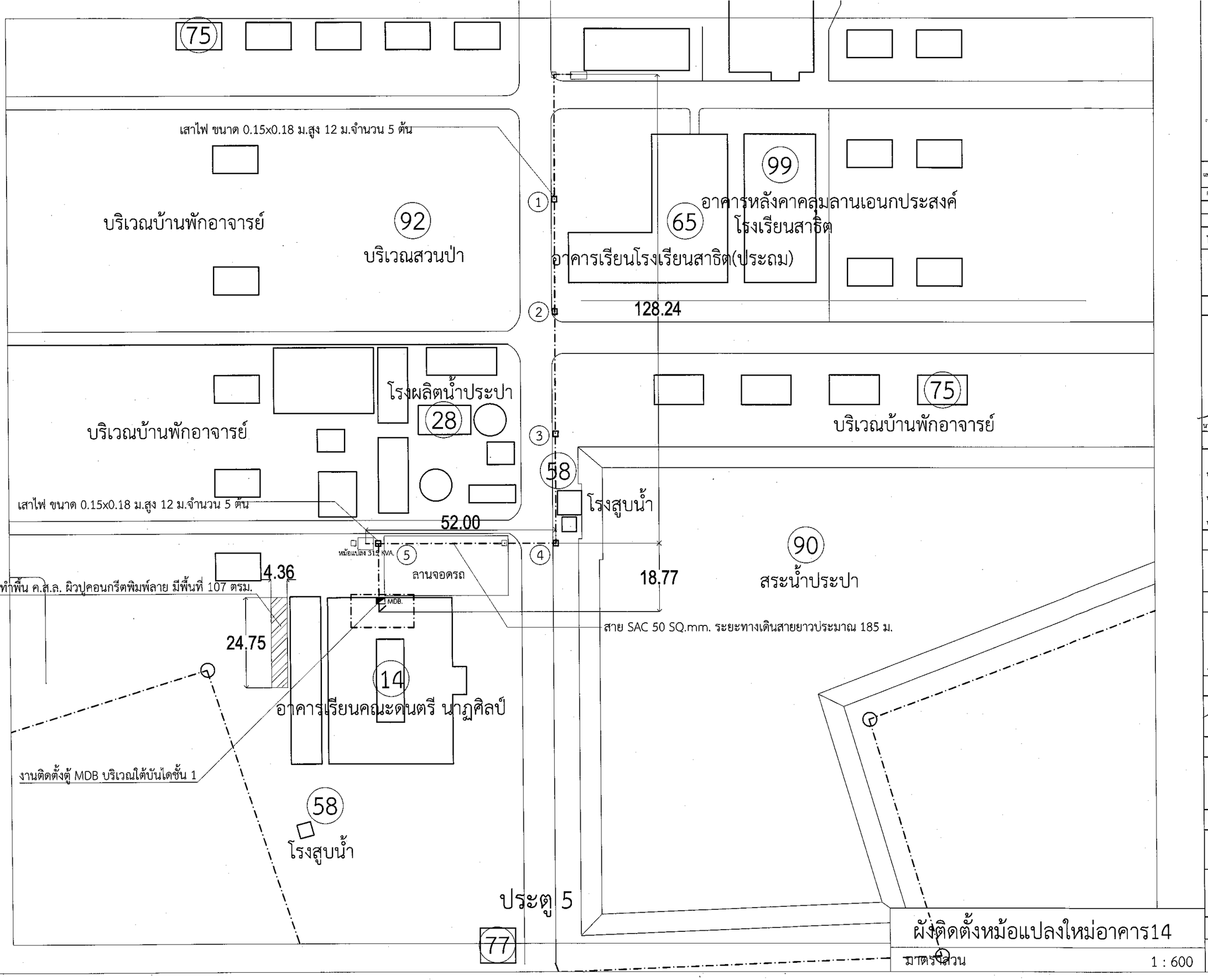

ผังติดตั้งหม้อแปลงใหม่อาคาร14

มาตรส่วน 1 : 600

งานออกแบบและก่อสร้าง กองเมืองบาละและผลผลิต
มหาวิทยาลัยราชภัฏบุรีรัมย์

เลขที่แบบ BRU.RE 2024 - 005

REV.	REVISION	DATE

โครงการ

งานปรับปรุงอาคารฝึกประสบการณ์วิชาชีพดนตรี และศูนย์การแสดงดนตรีและนาฏศิลป์ ตำบลในเมือง อำเภอเมืองบุรีรัมย์ จังหวัดบุรีรัมย์

สถาปนิก

นายตนัย นิลสกุล ส.-สถ 3501

นายวิสาข์ แฝงเวียง ส-สถ.3614

นายจักรกริช พรหมราษฎร์ ภสถ.5982

วิศวกรโครงสร้าง

นางสาวสุดารัตน์ ปินะภา ภย.22166

นายนพรัตน์ สมบัติใหม่ สย.9352

นายสุบริชา นามประเสริฐ ภย.29504

วิศวกรไฟฟ้า

นายภูริชญ์ งามดง ภฟก.41221

ผู้เขียน

นายวิทยากร ทองดี
บริญญาตรี คอบ.สถาปัตยกรรมภายใน

ผู้ตรวจ

นายจักรกริช พรหมราษฎร์
หัวหน้างานออกแบบและก่อสร้าง

ผู้อนุมัติ

รศ. มาลินี จุโฑปะมา
อธิการบดีมหาวิทยาลัยราชภัฏบุรีรัมย์

แสดงแบบ

ผังติดตั้งหม้อแปลงใหม่อาคาร14

แบบนี้ถือลิขสิทธิ์ของมหาวิทยาลัย
ห้ามใช้ทำซ้ำหรือดัดแปลง นอกจากจะได้รับอนุญาตจากผู้ออกแบบ ไม่ออกต้องเท่านั้น
หากผู้ใดฝ่าฝืนจะมีโทษตามกฎหมาย

Date	20 สิงหาคม 2567
Drawing No.	Total
RE-20	53

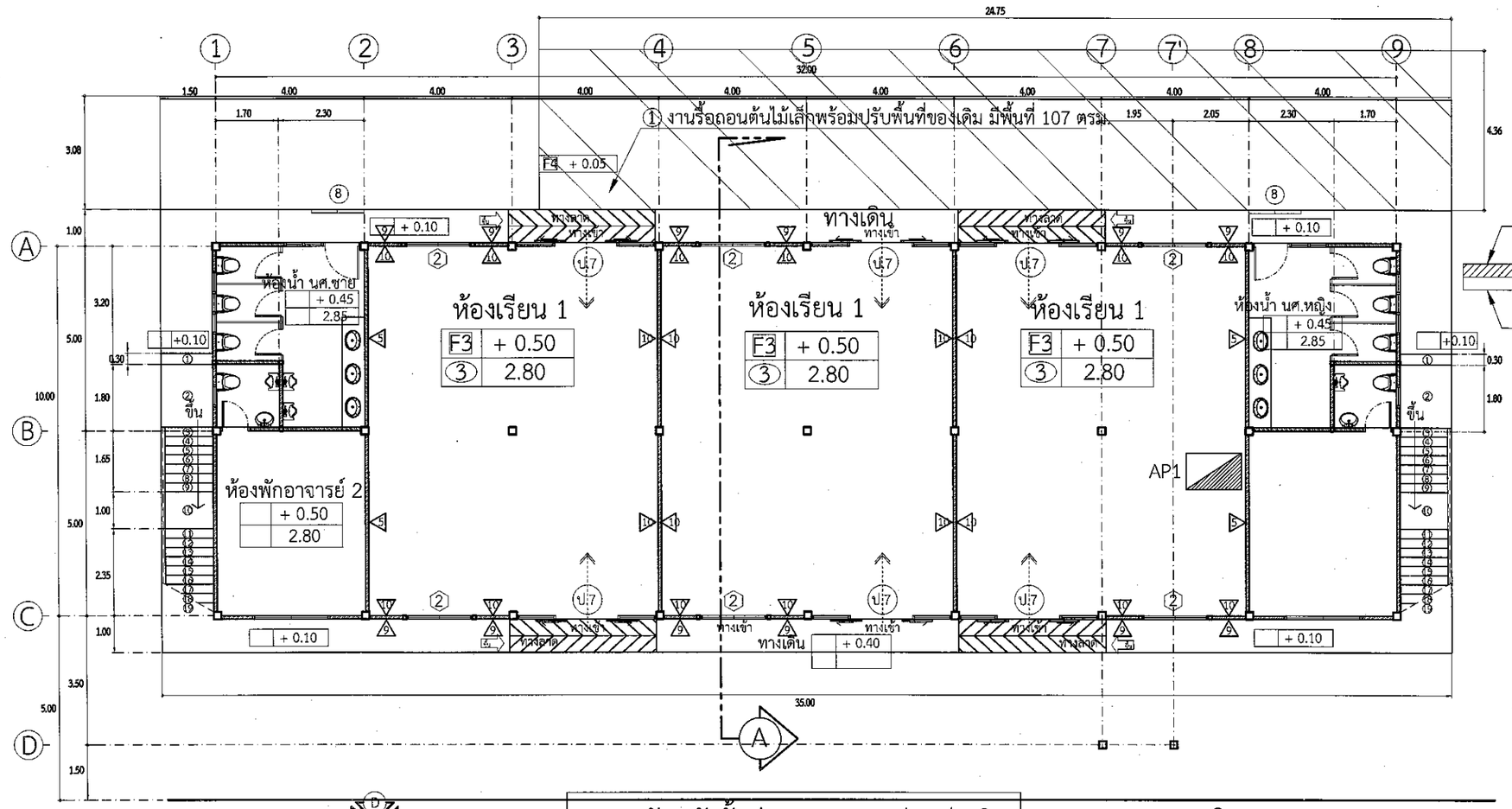

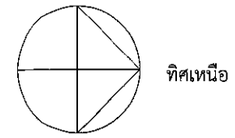

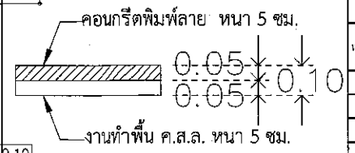

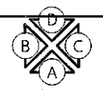

แปลนกันผนังชั้นล่าง อาคาร14ส่วนต่อเติม

มาตราส่วน 1 : 175

อ า ค า ร เ ดิ ม

ลำดับ	สัญลักษณ์	รายการงานปรับปรุง
1		งานรื้อถอนต้นไม้เล็กพร้อมปรับพื้นที่ของเดิม มีพื้นที่ 107 ตรม.
2	F4	งานทำพื้น ค.ส.ล. ผิวปูคอนกรีตพิมพ์ลาย มีพื้นที่ 107 ตรม.
3	F3	งานพื้น ค.ส.ล. ผิวปูกระเบื้องแกรนิตโต้ ขนาด24"x24"เกรด A= 240 ตรม.
4	9	งานทำผนังก่ออิฐมวลเบาขนาด 0.20x0.40x0.07 ม. ฉาบเรียบ ทาสีน้ำอะครีลิคแท้ 100% = 136 ตรม.
5	10	งานทำผนังก่ออิฐมวลเบาขนาด 0.20x0.40x0.07 ม. ฉาบเรียบ ทาสีน้ำอะครีลิคแท้ 100% ติดแผ่นซับเสียง = 136 ตรม.
6	ป.7	ประตูอะลูมิเนียม บานเลื่อนคู่ (ป.7) จำนวน 6 ชุด
7	2	หน้าต่างอะลูมิเนียม บานเลื่อนคู่มีช่องติดตาย (น.2) จำนวน 6 ชุด
8		รั้วไม้ตั้งพื้น ขนาด 0.80x1.50ม.สีขาว จำนวน 4 ชุด
9		
10		
11		
12		
13		

แปลนกันผนังชั้นล่าง อาคาร14ส่วนต่อเติม
มาตราส่วน 1 : 175

งานออกแบบและก่อสร้าง กองบัญชาการมณฑลทหารบกที่ ๑๑ มหาวิทยาลัยราชภัฏบุรีรัมย์

เลขที่แบบ BRU.RE 2024 - 005

REV.	REVISION	DATE

โครงการ

งานปรับปรุงอาคารฝึกประสบการณ์วิชาชีพบริหารและศูนย์การแสดงดนตรีและนาฏศิลป์ ตำบลในเมือง อำเภอเมืองบุรีรัมย์ จังหวัดบุรีรัมย์

สถาปนิก

นายตนัย นิลสกุล ส-สถ 3501

นายวิสาข์ แผ่งเวียง ส-สถ.3614

นายจักรกริช พรหมราษฎร์ กสถ.5982

วิศวกรโครงสร้าง

นางสาวสุดารัตน์ ปินะภา ภย.22166

นายนพรัตน์ สมบัติใหม่ สย.9352

นายสุปรีชา นามประเสริฐ ภย.29504

วิศวกรไฟฟ้า

นายภูริชญ์ งามดง ภฟก.41221

ผู้เขียน

นายวิทยากร ทองดี
ปริญญาตรี คอบ.สถาปัตยกรรมภายใน

ผู้ตรวจ

นายจักรกริช พรหมราษฎร์
หัวหน้างานออกแบบและก่อสร้าง

ผู้อนุมัติ

รศ. มาลิณี จุโทปะมา
อธิการบดีมหาวิทยาลัยราชภัฏบุรีรัมย์

แสดงแบบ

แปลนกันผนังชั้นล่าง อาคาร14ส่วนต่อเติม

แบบนี้เป็นสิทธิ์ของมหาวิทยาลัย
ห้ามมิให้ผู้ใดทำซ้ำหรือดัดแปลง นอกจากจะได้รับอนุญาตจากผู้ออกแบบโดยถูกต้องเท่านั้น
หากผู้ใดฝ่าฝืนจะมีโทษสูงสุดตามกฎหมาย

Date 20 สิงหาคม 2567

Drawing No. RE-21

Total 53

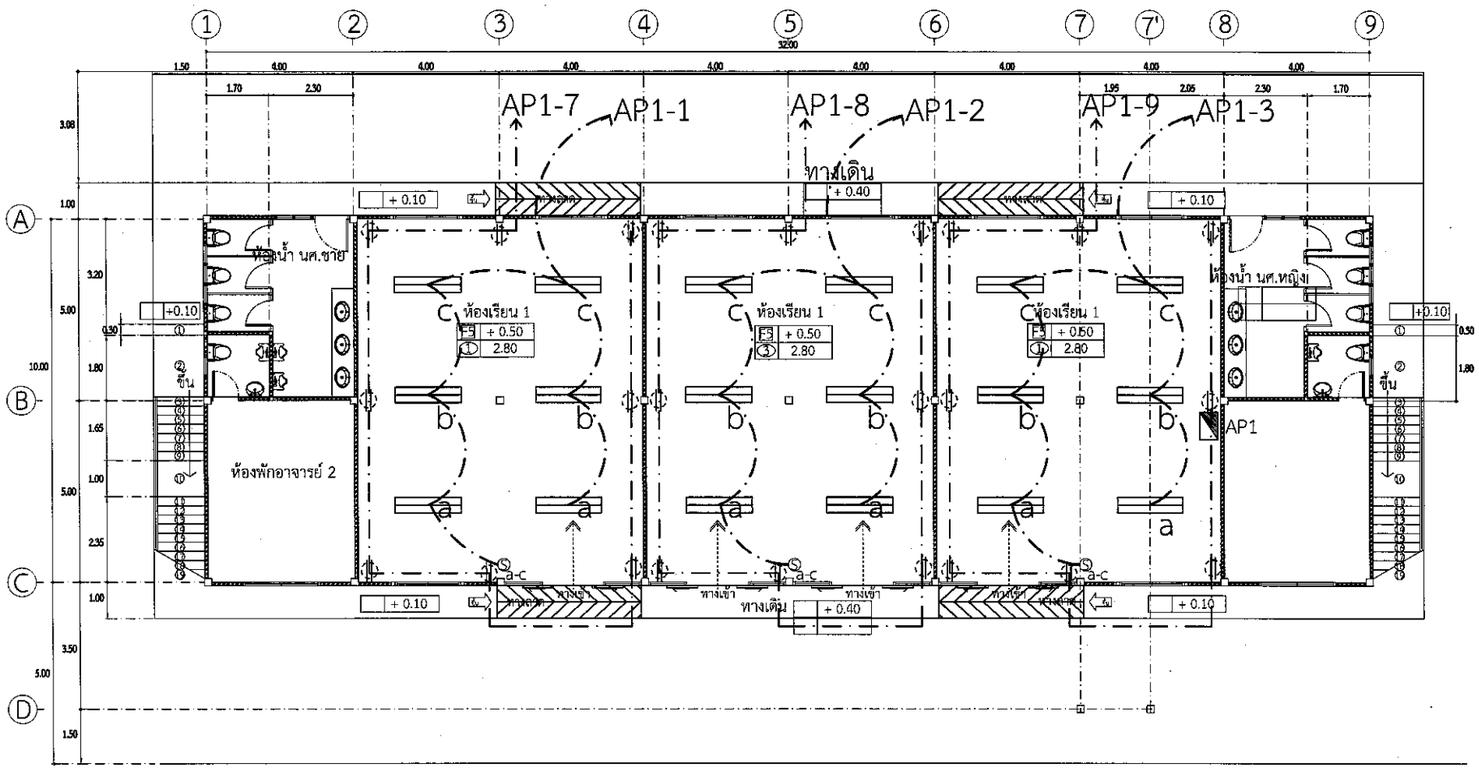

อาคารเดิม

ทิศเหนือ

ทิศทางการมองรูปด้าน

แปลนระบบไฟฟ้าแสงสว่างชั้นล่าง อาคาร14ส่วนต่อเติม

มาตราส่วน 1 : 175

ลำดับ	สัญลักษณ์	รายการงานปรับปรุง	ลำดับ	สัญลักษณ์	รายการงานปรับปรุง
1		งานติดตั้งพัดลมโคจรติดเพดาน จำนวน 24 เครื่อง	1		
2		งานติดตั้งดวงโคม FL หลอด LED ขนาด 2x18W จำนวน 18 ชุด	2		
3	a-c	งานติดตั้งสวิตซ์ไฟ แบบ1กล่อง 2 สวิตซ์ จำนวน 4 ชุด	3		
4		งานติดตั้งเต้ารับ แบบ1กล่อง 2 เต้ารับ จำนวน 24 ชุด	4		
5		งานปูบล็อกคอนกรีตพิมพ์ลาย มีพื้นที่ประมาณ ตรม.	5		
6		ตู้ Load Center ควบคุมวงจรไฟฟ้า LC1 (ในส่วนร้านค้าทั้งหมด)	6		
7		แนวเดินสายไฟ THW ขนาดตามแบบ ร้อยท่อ PVC. แบบวางบนพื้น ฝาโล้งตามแบบขยาย	7		
8		สายไฟ THW ขนาด 2x2.5, G-1.5ตร.มม.	8		
9			9		
10			10		
11			11		
12			12		
13			13		

แปลนระบบไฟฟ้าแสงสว่างชั้นล่าง อาคาร14ส่วนต่อเติม
มาตราส่วน 1 : 175

งานออกแบบและก่อสร้าง กองนโยบายและแผน
มหาวิทยาลัยราชภัฏบุรีรัมย์

เลขที่แบบ BRU.RE 2024- 005

REV.	REVISION	DATE

โครงการ

งานปรับปรุงอาคารวิทยาศาสตร์ประสบการณ์วิชาชีพและกรและศูนย์การแสดงดนตรีและนาฏศิลป์
ตำบลในเมือง อำเภอเมืองบุรีรัมย์ จังหวัดบุรีรัมย์

สถาปนิก

นายศนัย นิลสกุล ส.สถ 3501

นายวิสาข์ แฝงเรียง ส.สถ.3614

นายจักรกริช พรหมราษฎร์ ภสถ.5982

วิศวกรโครงสร้าง

นางสาวสุดารัตน์ ปินะภา ภย.22166

นายนพรัตน์ สมบัติใหม่ สย.9352

นายสุปริชา นามประเสริฐ ภย.29504

วิศวกรไฟฟ้า

นายฤาชญ์ งามดง ภฟก.41221

ผู้เขียน

นายวิทยากร ทองดี
ปริญญาตรี คอบ.สถาปัตยกรรมภายใน

ผู้ตรวจ

นายจักรกริช พรหมราษฎร์
หัวหน้างานออกแบบและก่อสร้าง

ผู้อนุมัติ

รศ. มาลิณี จุโฑปะมา

อธิการบดีมหาวิทยาลัยราชภัฏบุรีรัมย์

แสดงแบบ

แปลนระบบไฟฟ้าแสงสว่างชั้นล่าง อาคาร14ส่วนต่อเติม

แบบนี้เป็นลิขสิทธิ์ของมหาวิทยาลัย ห้ามมิให้ผู้ใดคัดลอกทำซ้ำหรือดัดแปลง นอกจากจะได้รับอนุญาตจากผู้ออกแบบโดยถูกต้องตามนั้น หากผู้ใดฝ่าฝืนจะมีโทษสูงสุดตามกฎหมาย

Date	20 สิงหาคม 2567
Drawing No. RE-22	Total 53

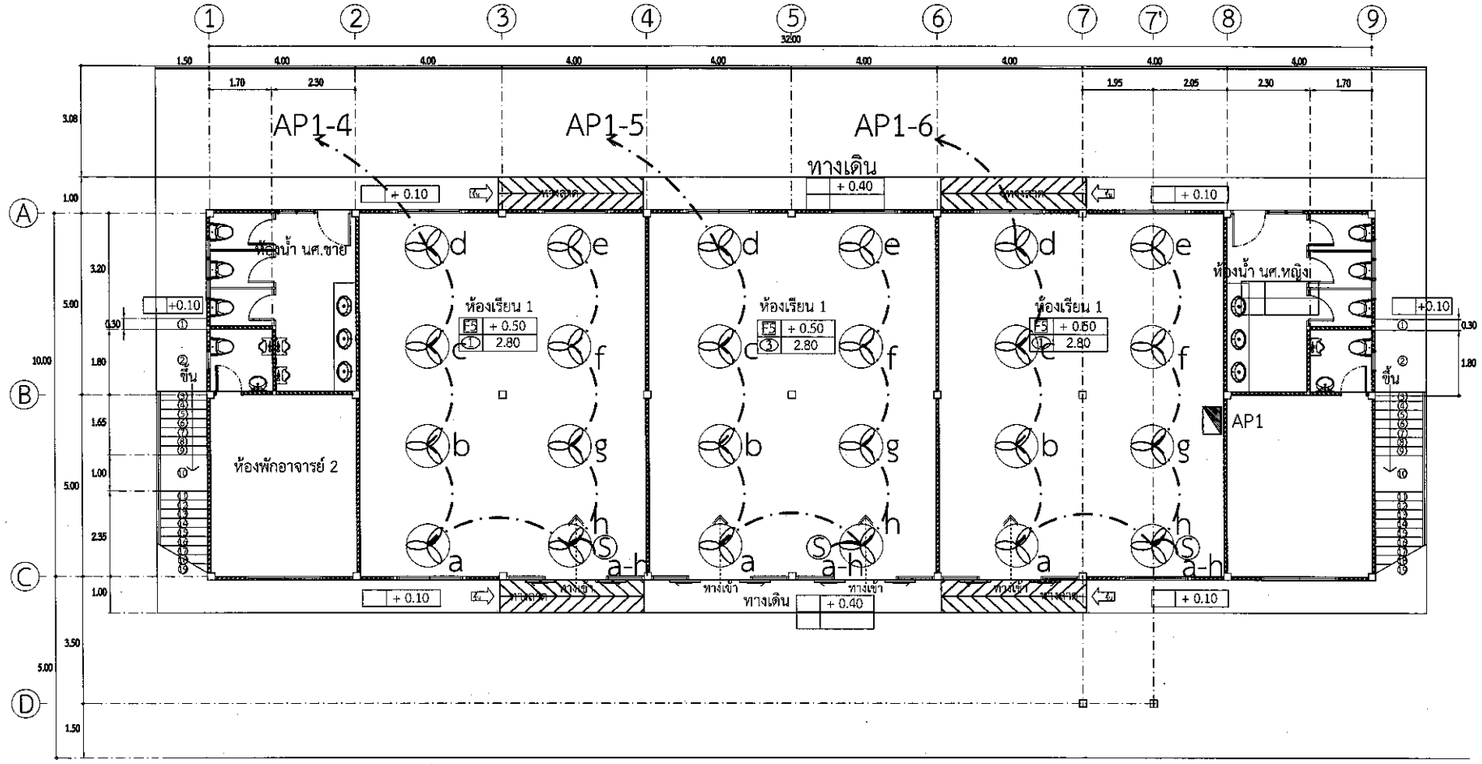

อาคารเดิม

ทิศเหนือ

ทิศทางการมองรูปด้าน

แปลนระบบพัดลม อาคาร14ส่วนต่อเติม

มาตราส่วน 1 : 175

ลำดับ	สัญลักษณ์	รายการงานปรับปรุง	ลำดับ	สัญลักษณ์	รายการงานปรับปรุง
1		งานติดตั้งพัดลมโคจรติดเพดาน จำนวน 24 เครื่อง	1		
2		งานติดตั้งดวงโคม FL หลอด LED ขนาด 2x18W จำนวน 18 ชุด	2		
3	a-c	งานติดตั้งสวิตซ์ไฟ แบบ1กล่อง 2 สวิตซ์ จำนวน 4 ชุด	3		
4		งานติดตั้งเต้ารับ แบบ1กล่อง 2 เต้ารับ จำนวน 24 ชุด	4		
5		งานปูบล็อกคอนกรีตพิมพ์ลาย มีพื้นที่ประมาณ ตรม.	5		
6		ตู้ Load Center ควบคุมวงจรไฟฟ้า LC1 (ในส่วนร้านค้าทั้งหมด)	6		
7		แนวเดินสายไฟ THW ขนาดตามแบบ ร้อยท่อ PVC. แบบวางบนพื้น ฝาโค้งตามแบบขยาย	7		
8		สายไฟ THW ขนาด 2x2.5, G-1.5ตร.มม.	8		
9			9		
10			10		
11			11		
12			12		
13			13		

แปลนระบบไฟฟ้าพัดลม ชั้นล่าง อาคาร14ส่วนต่อเติม

มาตราส่วน 1 : 175

งานออกแบบและก่อสร้าง กองนโยบายและแผน
มหาวิทยาลัยราชภัฏบุรีรัมย์

เลขที่แบบ	BRU.RE 2024- 005	
REV.	REVISION	DATE

โครงการ

งานปรับปรุงอาคารฝึกประสบการณ์วิชาชีพหนตร และศูนย์การแสดงดนตรีและนาฏศิลป์ ตำบลในเมือง อำเภอเมืองบุรีรัมย์ จังหวัดบุรีรัมย์

สถาปนิก

นายตนัย นิลสกุล ส-สถ 3501

นายวิสาข์ แผ่งเรือง ส-สถ.3614

นายจักรกริช พรหมราษฎร์ ภสถ.5982

วิศวกรโครงสร้าง

นางสาวสุดารัตน์ ปินะภา ภย.22166

นายนพรัตน์ สมบัติใหม่ สย.9352

นายสุปรียา นามประเสริฐ ภย.29504

วิศวกรไฟฟ้า

นายภูริชญ์ งามคง ภฟก.41221

ผู้เขียน

นายวิทยากร ทองดี
ปริญญาตรี คอม.สถาปัตยกรรมภายใน

ผู้ตรวจ

นายจักรกริช พรหมราษฎร์
หัวหน้างานออกแบบและก่อสร้าง

ผู้อนุมัติ

รศ. มาลินี จุโทปะมา
อธิการบดีมหาวิทยาลัยราชภัฏบุรีรัมย์

แสดงแบบ

แปลนระบบไฟฟ้าพัดลม ชั้นล่าง
อาคาร14ส่วนต่อเติม

แบบนี้เป็นลิขสิทธิ์ของมหาวิทยาลัย ห้ามมิให้ผู้ใดคัดลอกทำซ้ำหรือดัดแปลง นอกจากจะได้รับอนุญาตจากผู้ออกแบบเท่านั้น หากผู้ใดฝ่าฝืนจะมีโทษตามกฎหมาย

Date	20 สิงหาคม 2567	
Drawing No.		Total
RE-23		53

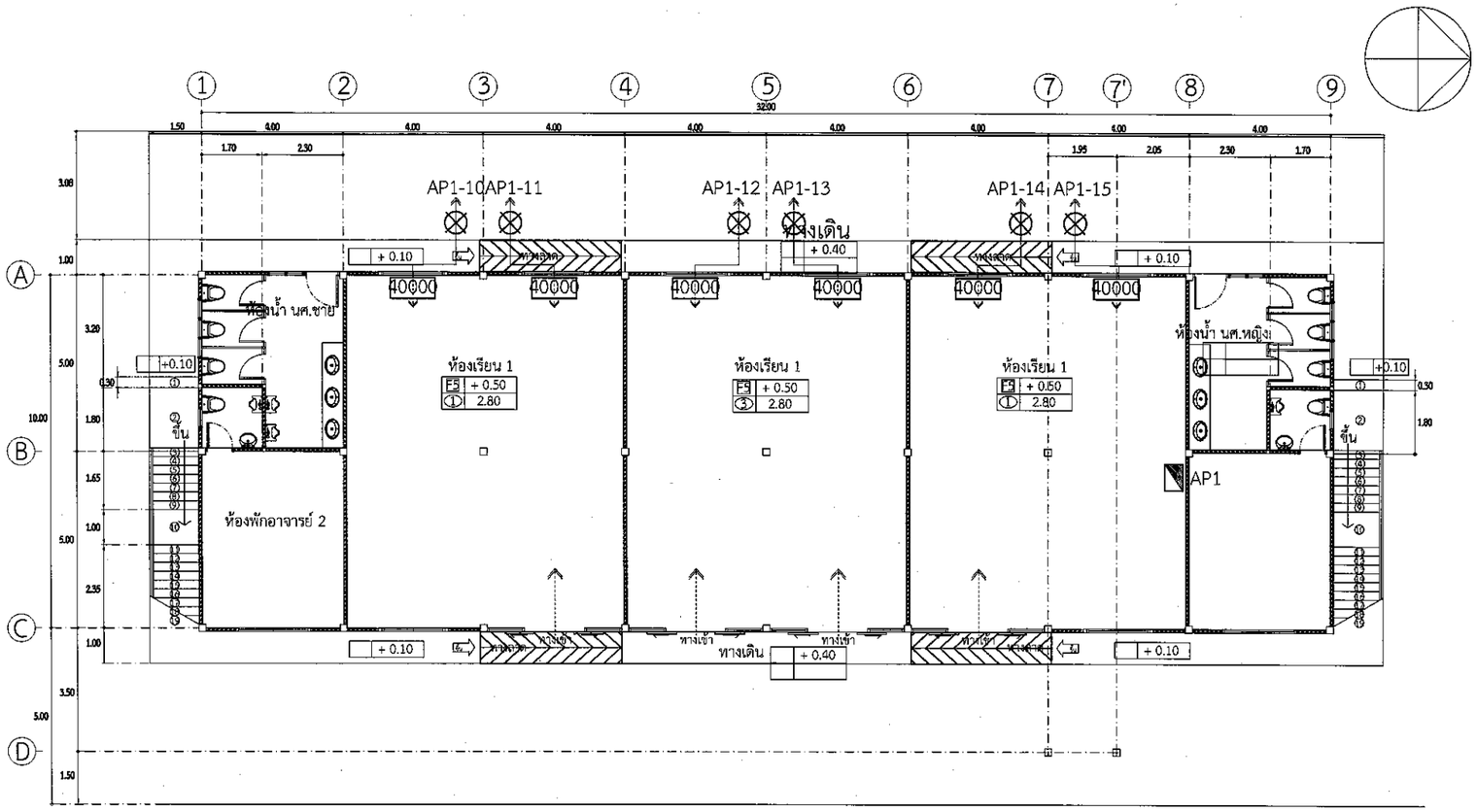

ทิศทางการมองรูปด้าน

แปลนระบบปรับอากาศ อาคาร14 ส่วนต่อเติม

มาตราส่วน 1 : 175

แบบชั้นวางคอมแอร์

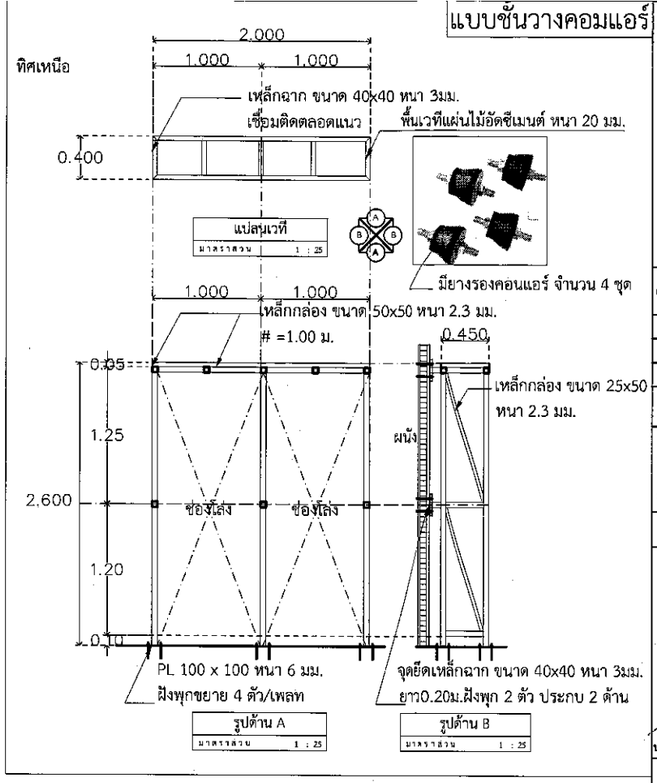

ลำดับ	สัญลักษณ์	รายการงานปรับปรุง	ลำดับ	สัญลักษณ์	รายการงานปรับปรุง
1		งานติดตั้งพัดลมโคจรติดเพดาน จำนวน 24 เครื่อง	1		
2		งานติดตั้งดวงโคม FL หลอด LED ขนาด 2x18W จำนวน 18 ชุด	2		
3	a-c	งานติดตั้งสวิตซ์ไฟ แบบ1กล่อง 2 สวิตซ์ จำนวน 4 ชุด	3		
4		งานติดตั้งเต้ารับ แบบ1กล่อง 2 เต้ารับ จำนวน 24 ชุด	4		
5		งานปูบล็อกคอนกรีตพิมพ์ลาย มีพื้นที่ประมาณ ตรม.	5		
6		ตู้ Load Center ควบคุมวงจรไฟฟ้า LC1 (ในส่วนร้านค้าทั้งหมด)	6		
7		แนวเดินสายไฟ THW ขนาดตามแบบ ร้อยท่อ PVC. แบบวางบนพื้น ฝาโค้งตามแบบขยาย	7		
8		สายไฟ THW ขนาด 2x2.5, G-1.5ตร.มม.	8		
9	LP1 40000	งานติดตั้งเครื่องปรับอากาศ ขนาด 40,000 BTU.มีประหยัดไฟเบอร์5 จำนวน 6 เครื่อง (ห้องเรียน1)	9		
			10		
10			11		
11			12		
12			13		
13					

แปลนระบบปรับอากาศ อาคาร14 ส่วนต่อเติม
มาตราส่วน 1 : 175

งานออกแบบและก่อสร้าง กองเนื้อเขาและแผน
มหาวิทยาลัยราชภัฏบุรีรัมย์

เลขที่แบบ BRU.RE 2024- 005

REV.	REVISION	DATE

โครงการ

งานปรับปรุงอาคารนิทรรศการประสบการณ์วิชาชีพคนพิการ และศูนย์การแสดงดนตรีและนาฏศิลป์ ตำบลในเมือง อำเภอเมืองบุรีรัมย์ จังหวัดบุรีรัมย์

สถาปนิก

นายดนัย นิลสกุล ส-สถ 3501

นายวิสาข์ แฝงเรียง ส-สถ.3614

นายจักรกริช พรหมราษฎร์ ภสถ.5982

วิศวกรโครงสร้าง

นางสาวสุดารัตน์ ปินะภา ภย.22166

นายนพรัตน์ สมบัติใหม่ สย.9352

นายสุปรีชา นามประเสริฐ ภย.29504

วิศวกรไฟฟ้า

นายภูริชญ์ งามคง ภฟก.41221

ผู้เขียน

นายวิทยากร ทองดี
ปริญญาตรี คอบ.สถาปัตยกรรมภายใน

ผู้ตรวจ

นายจักรกริช พรหมราษฎร์
หัวหน้างานออกแบบและก่อสร้าง

ผู้อนุมัติ

รศ. มาลิณี จุโทปะมา
อธิการบดีมหาวิทยาลัยราชภัฏบุรีรัมย์

แสดงแบบ

แปลนระบบปรับอากาศ
อาคาร14ส่วนต่อเติม

แบบนี้เป็นลิขสิทธิ์ของมหาวิทยาลัย
ห้ามไม่ให้ผู้ใดคัดลอกทำซ้ำหรือดัดแปลง นอกจาก
จะได้รับอนุญาตจากผู้ออกแบบโดยถูกต้องตามกฎ
หากผู้ใดฝ่าฝืนจะมีโทษสูงสุดตามกฎหมาย

Date	20 สิงหาคม 2567
Drawing No. RE-24	Total 53

ตารางโหลด

ตารางโหลดไฟฟ้าปรับปรุงอาคาร 14

ชื่อตู้	AP1 ส่วนต่อเติม	**ตำแหน่งติดตั้ง**	ห้องควบคุมไฟฟ้า
จำนวนวงจร	12 วงจร	ใช้ไฟฟ้าจาก	MDB
รายละเอียดทางไฟฟ้า	3 เฟส 4 สาย 50 Hz 400/230 V	บัสบาร์ทองแดง	

วง จรที่	รายละเอียด	จำนวนโหลด (VA)			ขนาด CB			ขนาดสาย (ตร.มม.)			ท่อ (mm)		หมายเหตุ
		R	S	T	POLE	AT	AF	L+N	GND	ชนิด	Ø	ชนิด	
1	แสงสว่าง AP1-1	1,200			1	10	50	2x1.5	1.5	IEC01	15	EMT	
3	แสงสว่าง AP1-2		1,200		1	10	50	2x1.5	1.5	IEC01	15	EMT	
5	แสงสว่าง AP1-3			1,200	1	10	50	2x1.5	1.5	IEC01	15	EMT	
2	พัด AP1-4	720			1	10	50	2x1.5	1.5	IEC01	15	EMT	
4	พัด AP1-5		720		1	10	50	2x1.5	1.5	IEC01	15	EMT	
6	พัด AP1-6			720	1	10	50	2x1.5	1.5	IEC01	15	EMT	
7	เต้ารับพัดลม AP1-7	2,880			1	16	50	2x2.5	1.5	IEC01	15	EMT	
9	เต้ารับพัดลม AP1-8		2,880		1	16	50	2x2.5	1.5	IEC01	15	EMT	
11	เต้ารับพัดลม AP1-9			2,880	1	16	50	2x2.5	1.5	IEC01	15	EMT	
8		2,000											
10	เครื่องปรับอากาศ AP1-1		2,000		3	16	50	4x2.5	1.5	IEC01	15	EMT	
12				2,000									
13		2,000											
15	เครื่องปรับอากาศ AP1-2		2,000		3	16	50	4x2.5	1.5	IEC01	15	EMT	
17				2,000									
14		2,000											
16	เครื่องปรับอากาศ AP1-3		2,000		3	16	50	4x2.5	1.5	IEC01	15	EMT	
18				2,000									
19		2,000											
21	เครื่องปรับอากาศ AP1-4		2,000		3	16	50	4x2.5	1.5	IEC01	15	EMT	
23				2,000									
20		2,000											
22	เครื่องปรับอากาศ AP1-5		2,000		3	16	50	4x2.5	1.5	IEC01	15	EMT	
24				2,000									
25		2,000											
27	เครื่องปรับอากาศ AP1-6		2,000		3	16	50	4x2.5	1.5	IEC01	15	EMT	
29				2,000									
26	สำรอง	2,000			1	16	50						
28	สำรอง		2,000		1	16	50						
30	สำรอง			2,000	1	16	50						
		18,800	18,800	18,800	กระแส CB		107	4 x 70 mm2 IEC01 (THW)					ติดรายละเอียดวงจร
โหลดรวม		56,400			MAIN CB			G-16 mm2					ไว้ที่ตู้โหลดหลัง
ดีมานด์แฟคเตอร์		1.00			3P 125 AT/ 250 AF			**ร้อยท่อ**					ติดตั้งไฟฟ้าสมบูรณ์
โหลดรวมทั้งหมด (VA)		56,400						IMC Ø 65 mm					

หมายเหตุ สามารถใช้ Wire Way ได้ในกรณีรวมสายเข้าตู้ โดยต้องขออนุมัติขนาด Wire Way ก่อนติดตั้ง

อนุญาตให้ใช้ท่อ Flex โลหะขนาด 1/2" ได้ในกรณีลงผนังห้องร้อยดวงโคมเท่านั้น

กรณีเดินใต้ฝ้าให้เดินลอยร้อยท่อยึดให้เรียบร้อย

สายสำหรับวงจรย่อยแสงสว่าง, เต้ารับ, พัดลมภายในห้องให้ใช้ชนิดของสายและท่อขนาดตามที่ระบุในตาราง

ในกรณีต่อสายเข้าตัวโคมสามารถใช้สาย THW ขนาด 2x1.5 ตร.มม. ได้

ในกรณีต่อสายเข้าเต้ารับแต่ละจุดสามารถใช้สาย THW ขนาด 2x2.5, G-1.5 ตร.มม. ได้

ในกรณีต่อสายเข้าพัดลมแต่ละจุดสามารถใช้สาย THW ขนาด 2x2.5 ตร.มม. ได้

งานออกแบบและก่อสร้าง กองบริหารงานและแผน มหาวิทยาลัยราชภัฏบุรีรัมย์

เลขที่แบบ BRU.RE 2024 - 005

REV.	REVISION	DATE

โครงการ

งานปรับปรุงอาคารหึกประสบการณ์วิชาชีพดนตรี และศูนย์การแสดงดนตรีและนาฏศิลป์ ตำบลในเมือง อำเภอเมืองบุรีรัมย์ จังหวัดบุรีรัมย์

สถาปนิก

นายดนัย นิลสกุล ส.สถ.3501

นายวิสาข์ แฝงเรียง ส.สถ.3614

นายจักรกริช พรหมราษฎร์ ภสถ.5982

วิศวกรโครงสร้าง

นางสาวสุดารัตน์ ปินะภา ภย.22166

นายนพรัตน์ สมบัติใหม่ สย.9352

นายสุปรีชา นามประเสริฐ ภย.29504

วิศวกรไฟฟ้า

นายภูริชญ์ งามลง ภฟก.41221

ผู้เขียน

นายวิทยากร ทองดี

ปริญญาตรี คอม.สถาปัตยกรรมภายใน

ผู้ตรวจ

นายจักรกริช พรหมราษฎร์
หัวหน้างานตรวจสอบแบบและก่อสร้าง

ผู้อนุมัติ

รศ. มาลินี จุโฬปะมา
อธิการบดีมหาวิทยาลัยราชภัฏบุรีรัมย์

แสดงแบบ

ตารางโหลด

แบบนี้เป็นลิขสิทธิ์ของมหาวิทยาลัย ห้ามไม่ให้ผู้ใดคัดลอกทำซ้ำหรือดัดแปลง นอกจากจะได้รับอนุญาตจากมหาวิทยาลัยโดยถูกต้องเท่านั้น หากผู้ใดฝ่าฝืนจะมีโทษสูงสุดตามกฎหมาย

Date	20 สิงหาคม 2567
Drawing No. RE-25	Total 53

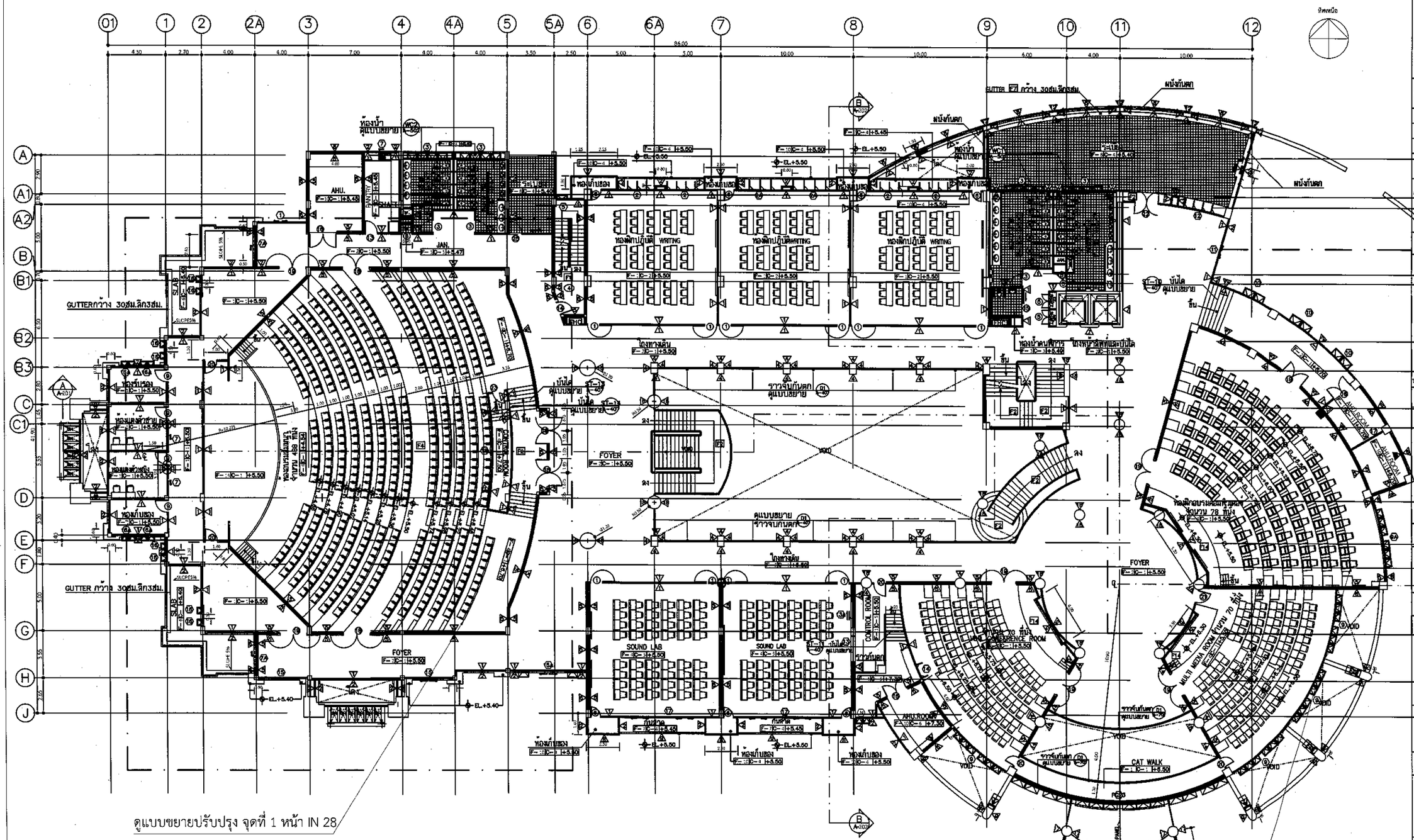

แบบนี้แสดงแค่ตำแหน่งปรับปรุงห้องประชุมเท่านั้น

เบอร์ผนังประตู หน้าต่าง ในแบบนี้ ไม่อยู่ในเนื้องาน

ผังพื้นชั้นที่ 2
มาตราส่วน 1:150

ผังปรับปรุงห้องประชุมชั้นที่ 2
มาตราส่วน 1 : 175

งานออกแบบและก่อสร้าง กองนโยบายและแผน
มหาวิทยาลัยราชภัฏบุรีรัมย์

เลขที่แบบ	BRU.RE 2020- 005

REV.	REVISION	DATE

โครงการ
งานปรับปรุงอาคารศึกษาประสบการณ์วิชาชีพดนตรี และศูนย์การแสดงดนตรีและนาฏศิลป์ ตำบลในเมือง อำเภอเมืองบุรีรัมย์ จังหวัดบุรีรัมย์

สถาปนิก
นายดนัย นิลสกุล ส-สถ 3501
นายวิสาข์ แผ่งเวียง ส-สถ.3614
นายจักรกิช พรหมราษฎร์ ภสถ.5982

วิศวกรโครงสร้าง
นางสาวสุดารัตน์ ปินะกา ภย.22166
นายนพรัตน์ สมบัติใหม่ ภย.9352
นายสุปรีชา นามประเสริฐ ภย.29504

วิศวกรไฟฟ้า
นายผลิชญ์ งามดง ภฟก.41221

ผู้เขียน
นายวิทยากร ทองดี
ปริญญาตรี คอบ.สถาปัตยกรรมภายใน

ผู้ตรวจ
นายจักรกิช พรหมราษฎร์
หัวหน้างานออกแบบและก่อสร้าง

ผู้อนุมัติ
รศ. มาลินี จุโฑปะมา
อธิการบดีมหาวิทยาลัยราชภัฏบุรีรัมย์

แสดงแบบ
ผังปรับปรุงห้องประชุมชั้นที่ 2

แบบนี้เป็นลิขสิทธิ์ของมหาวิทยาลัย ห้ามมิให้ผู้ใดคัดลอกทำซ้ำหรือดัดแปลง นอกจากจะได้รับอนุญาตจากผู้ออกแบบเท่านั้น หากผู้ใดฝ่าฝืนจะมีโทษตามกฎหมาย

Date	20 สิงหาคม 2567
Drawing No.	RE-26
Total	53

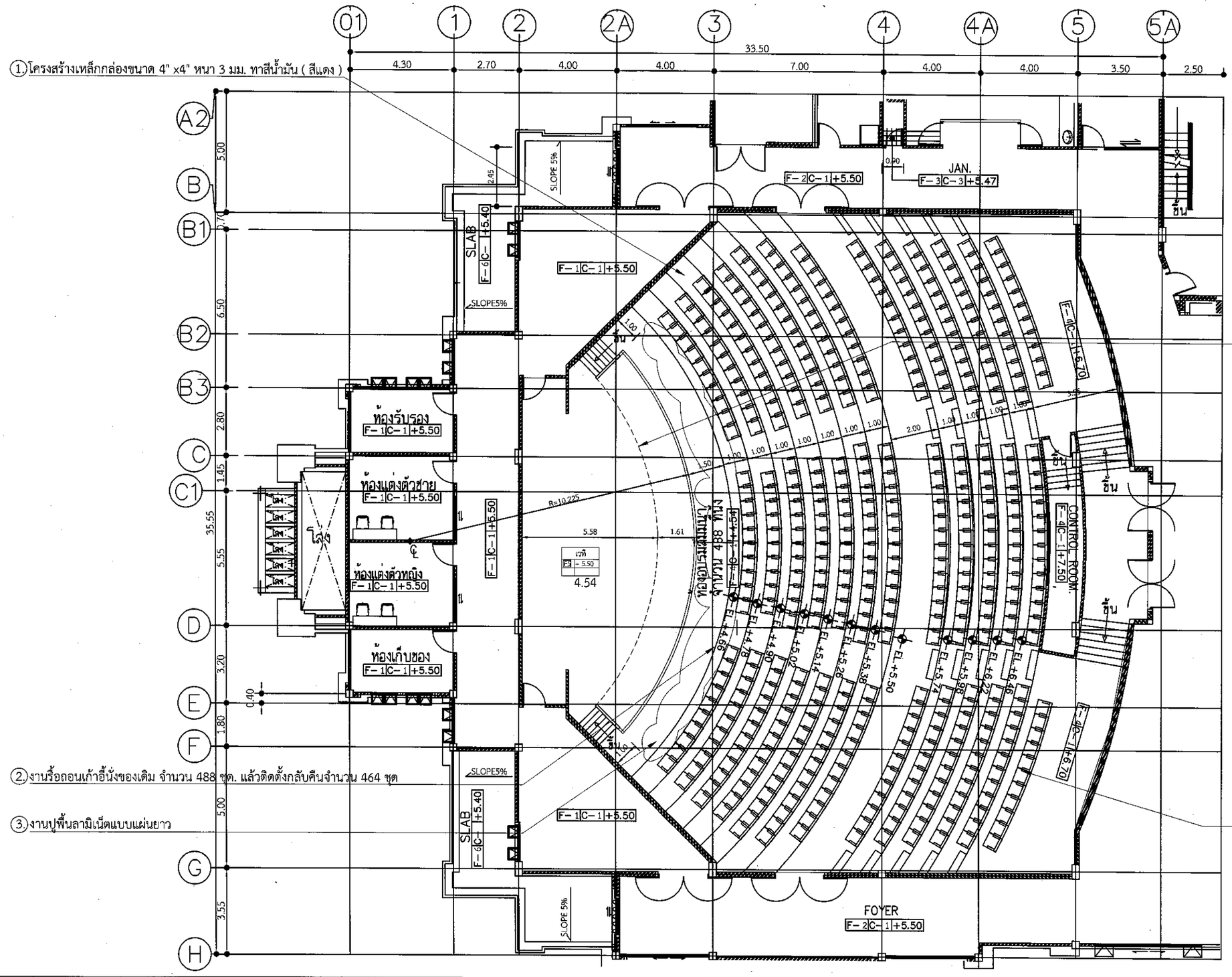

ลำดับ	สัญลักษณ์	รายการงานปรับปรุง	ลำดับ	สัญลักษณ์	รายการงานปรับปรุง
1	1	งานรื้อถอนพรมปูพื้นของเดิม = 593 ตรม.	6		งานขยายเวทีพร้อมงานตกแต่ง มีพื้นที่ 28 ตรม.
2		งานรื้อถอนเก้าอี้นั่งของเดิม จำนวน 488 ชุด.	7		
3		งานรื้อถอนบัว PVC. ของเดิม ยาว 127 ม.	8		
4	5	งานพื้น ค.ส.ล. ผิวปูแผ่นพื้นลดแรงกระแทก ผิวPVC.พิมพ์ลายไม้ ขนาด 2 x 30 ม.มีพื้นที่ 88 ตรม.	9		
5		งานติดตั้งเก้าอี้นั่งของเดิม จำนวน 464 ชุด.	10		

แปลนห้องประชุม ชั้นที่ 2

มาตราส่วน 1 : 175

งานออกแบบและก่อสร้าง กองนโยบายและแผน มหาวิทยาลัยราชภัฏบุรีรัมย์

เลขที่แบบ BRU.RE 2024- 005

REV.	REVISION	DATE

โครงการ

งานปรับปรุงอาคารฝึกประสบการณ์วิชาชีพดนตรี และศูนย์การแสดงดนตรีและนาฏศิลป์ ตำบลในเมือง อำเภอเมืองบุรีรัมย์ จังหวัดบุรีรัมย์

สถาปนิก

นายดนัย นิลสกุล ส-สถ 3501

นายริสาข์ แฝงเวียง ส-สถ.3614

นายจักรกริช พรหมราษฎร์ ภสถ.5982

วิศวกรโครงสร้าง

นางสาวสุดารัตน์ ปินะภา ภย.22166

นายนพรัตน์ สมบัติใหม่ สย.9352

นายสุปรีชา บานประเสริฐ ภย.29504

วิศวกรไฟฟ้า

นายภูริชญ์ งามดง ภฟก.41221

ผู้เขียน

นายวิหยากร หองดี
ปริญญาตรี คอบ.สถาปัตยกรรมภายใน

ผู้ตรวจ

นายจักรกริช พรหมราษฎร์
หัวหน้างานออกแบบและก่อสร้าง

ผู้อนุมัติ

รศ. มาลิณี จุโทปมา
อธิการบดีมหาวิทยาลัยราชภัฏบุรีรัมย์

แสดงแบบ

แปลนห้องประชุม ชั้นที่ 2

แบบนี้เป็นลิขสิทธิ์ของมหาวิทยาลัย
ห้ามมิให้ผู้ใดคัดลอกทำซ้ำหรือดัดแปลง นอกจากจะได้รับอนุญาตจากผู้ออกแบบโดยยกข้อแม้ว่าเป็นหากฝ่าฝืนจะมีโทษสูงสุดตามกฎหมาย

Date 20 สิงหาคม 2567

Drawing No. RE-27

Total 53

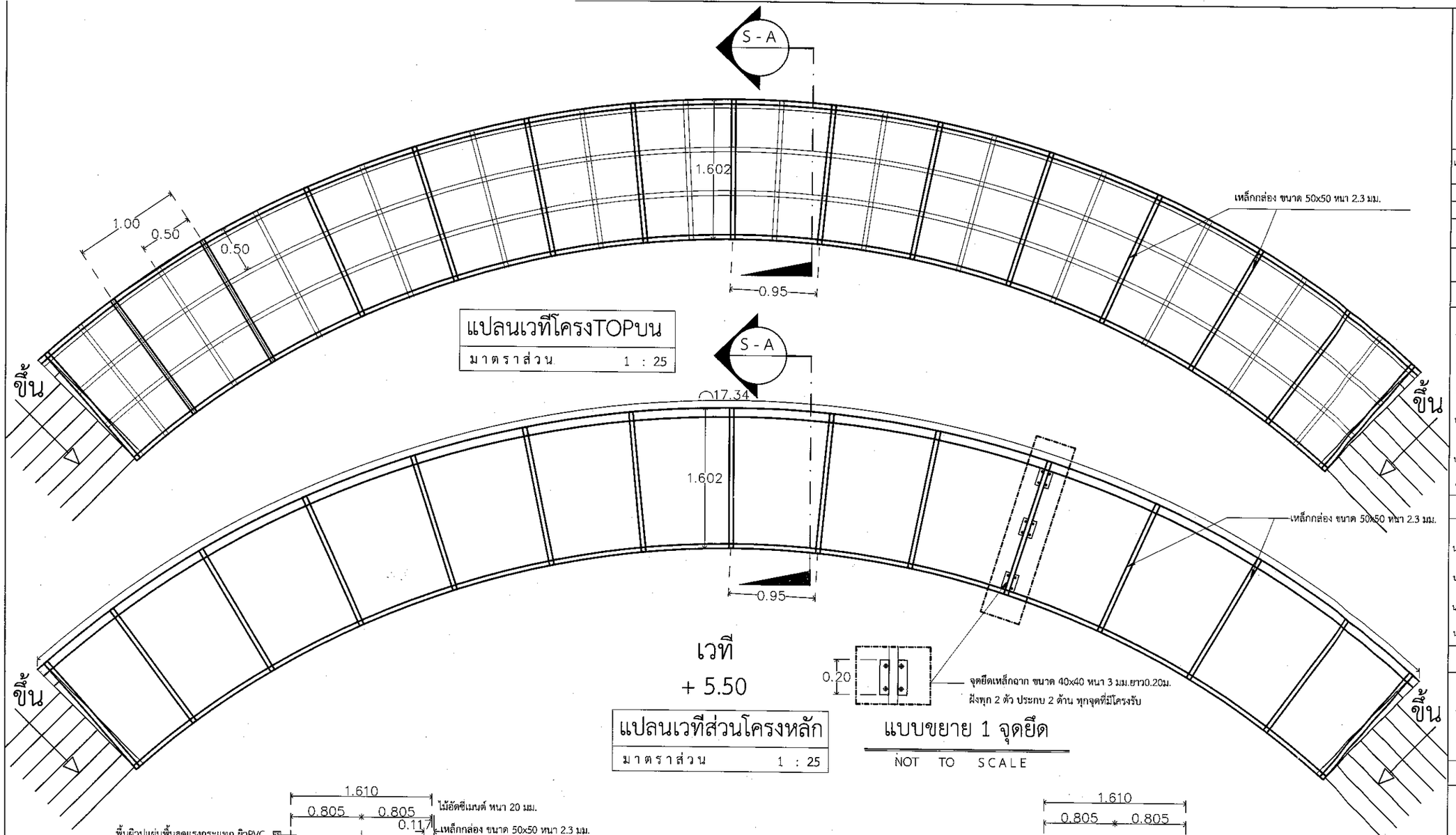

แปลนเวทีโครงTOPบน

มาตราส่วน 1 : 25

เวที

+ 5.50

แปลนเวทีส่วนโครงหลัก

มาตราส่วน 1 : 25

แบบขยาย 1 จุดยึด

NOT TO SCALE

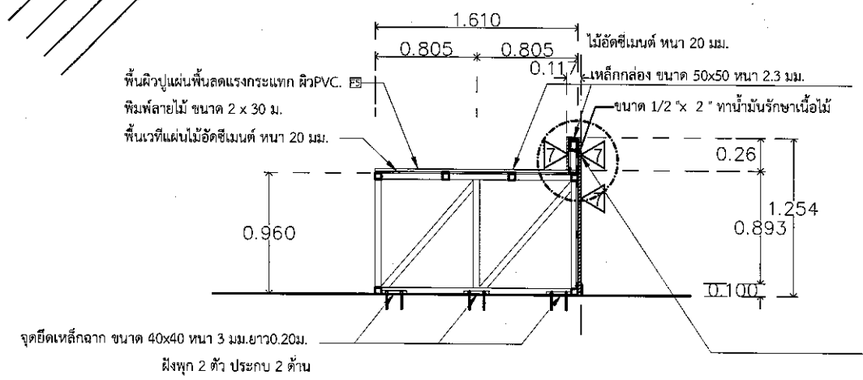

รูปตัด A

มาตราส่วน 1 : 25

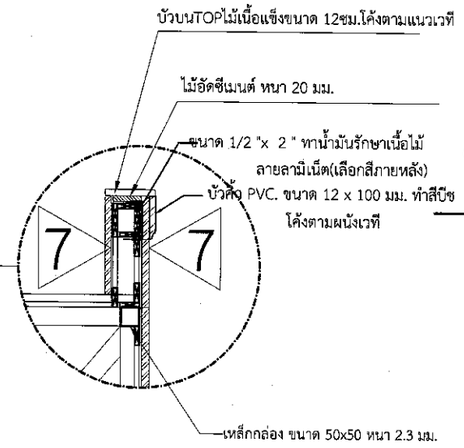

แบบขยาย 1 ขยายขอบเวที

NOT TO SCALE

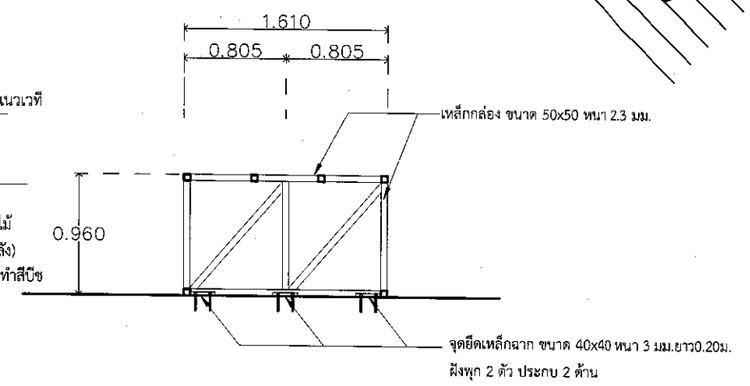

รูปตัด A-01

มาตราส่วน 1 : 25

งานออกแบบและก่อสร้าง กองนโยบายและแผน
มหาวิทยาลัยราชภัฏบุรีรัมย์

เลขที่แบบ BRU.RE 2024 - 005

REV.	REVISION	DATE

โครงการ

งานปรับปรุงอาคารกิจประลบการณ์วิชาชีพดนตรี
และศูนย์การแสดงดนตรีและนาฏศิลป์
ตำบลในเมือง อำเภอเมืองบุรีรัมย์ จังหวัดบุรีรัมย์

สถาปนิก

นายปิยชนม์ สัจจ์ศักดา ส-สถ 3475
นายสมบัติ ประจญศานต์ ส-สถ 3478
นายดนัย ปิลสกุล ภสถ.4355
นายจักรกริช พรหมราษฎร์ ภสถ.5982
นายวิสาข์ แฝงเวียง ภสถ.6528
นายอรรถกร จันตะเตียน ภสถ.18369

วิศวกรโครงสร้าง

นายนพรัตน์ สมบัติใหม่ สย.9352
น.ส.สุดารัตน์ ปินะภา ภย.22166
นายสุปรีชา นามประเสริฐ ภย.29504
นายณรงค์เดช ยังสุขเกษม ภย.28619

วิศวกรไฟฟ้า

นายภูริชญ์ งามเลง ภฟก.41221
นายดุสิต อุทิศสุนทร ภฟก.40552

ผู้เขียนแบบ

นายวิทยากร ทองดี

ผู้ตรวจ

นายจักรกริช พรหมราษฎร์
หัวหน้างานออกแบบและก่อสร้าง

ผู้อนุมัติ

รศ. มาลิณี จุโฑปะมา
อธิการบดีมหาวิทยาลัยราชภัฏบุรีรัมย์

แสดงแบบ

แปลนเวที

แบบนี้เป็นลิขสิทธิ์ของมหาวิทยาลัย
ห้ามไม่ให้ผู้ใดคัดลอกทำซ้ำหรือดัดแปลง นอกจาก
จะได้รับอนุญาตจากผู้ออกแบบโดยตรงเท่านั้น
เจ้าผู้ใดฝ่าฝืนจะมีโทษตามกฎหมาย

Date	20 สิงหาคม 2567

Drawing No.	Total
RE-28	53

1. ฉากบังตู้โหลด

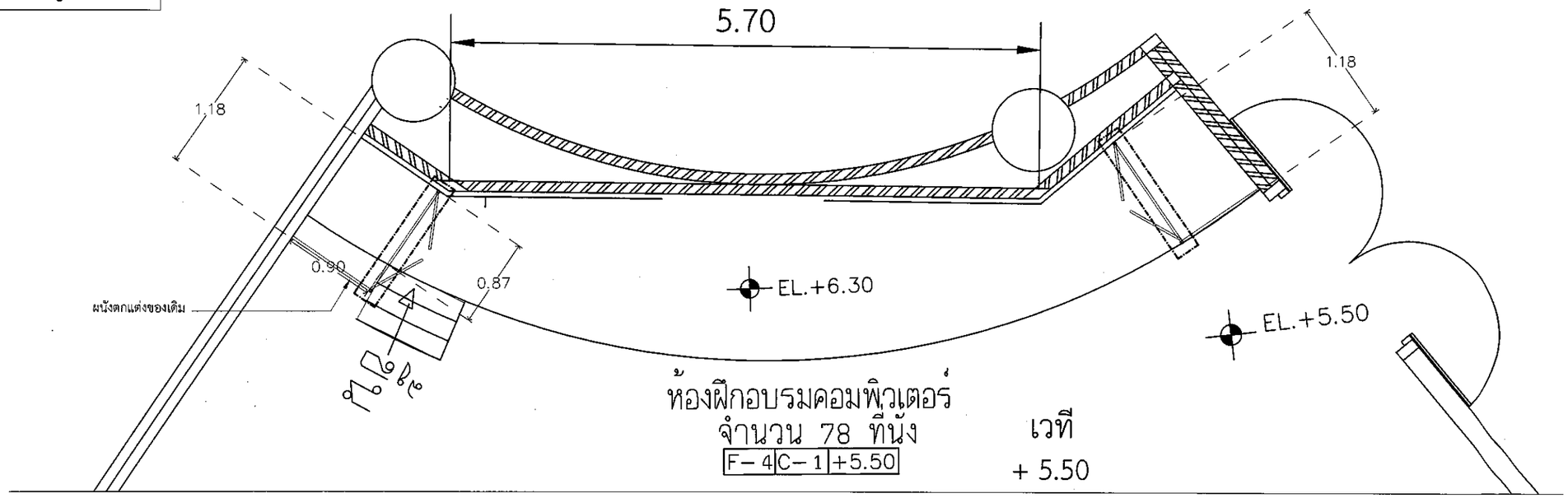

แปลนเวที

มาตราส่วน 1 : 25

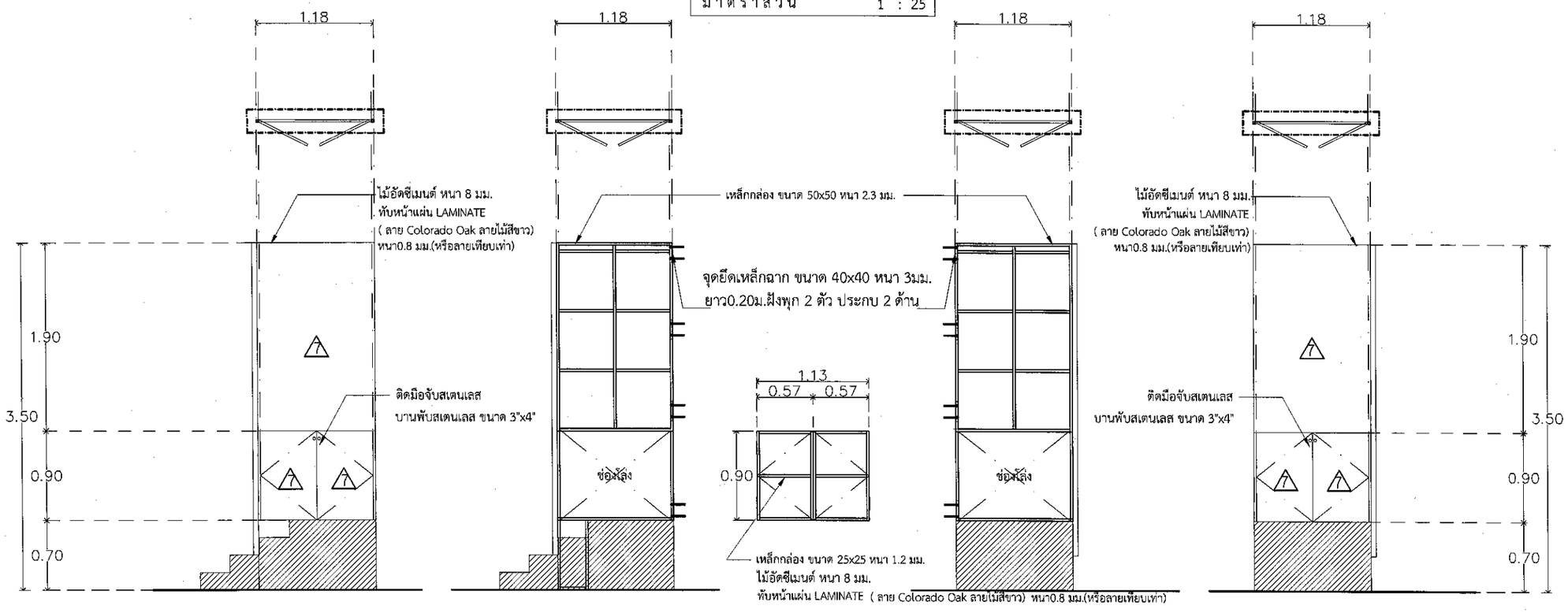

แบบขยายบานประตูฉากบัง

NOT TO SCALE

รูปด้าน A	รูปด้านโครงแผง A	รูปด้านโครงแผง B	รูปด้าน B
มาตราส่วน 1 : 25	มาตราส่วน 1 : 25	มาตราส่วน 1 : 25	มาตราส่วน 1 : 25

งานออกแบบและก่อสร้าง กองอัตราบาลและแผน
มหาวิทยาลัยราชภัฏบุรีรัมย์

เลขที่แบบ BRU.RE 2024 - 005

REV.	REVISION	DATE

โครงการ

งานปรับปรุงอาคารฝึกประสบการณ์วิชาชีพครูและศูนย์การแสดงดนตรีและนาฏศิลป์ ตำบลในเมือง อำเภอเมืองบุรีรัมย์ จังหวัดบุรีรัมย์

สถาปนิก

นายปิยชนม์ สังข์ศักดา ส-สถ 3475

นายสมบัติ ประจญศานต์ ส-สถ 3478

นายตนัย นิลสกุล ภสถ.4355

นายจักรกริช พรหมราษฎร์ ภสถ.5982

นายวิสาข์ แผ่งเวียง ภสถ.6528

นายอรรถกร จันตะเสียน ภสถ.18369

วิศวกรโครงสร้าง

นายนพรัตน์ สมบัติใหม่ สย.9352

น.ส.สุดารัตน์ ปินะกา ภย.22166

นายสุปรีชา นามประเสริฐ ภย.29504

นายณรงค์เดช ยังสุขเกษม ภย.28619

วิศวกรไฟฟ้า

นายภูริชญ์ งามดง ภฟก.41221

นายดุสิต อุทิศสุนทร ภฟก.40552

ผู้เขียนแบบ

นายวิทยากร ทองดี

ผู้ตรวจ

นายจักรกริช พรหมราษฎร์
หัวหน้างานออกแบบและก่อสร้าง

ผู้อนุมัติ

รศ. มาลิณี จุโฑปะมา
อธิการบดีมหาวิทยาลัยราชภัฏบุรีรัมย์

แสดงแบบ

แบบฉากบังตู้โหลดเวที

แบบนี้เป็นลิขสิทธิ์ของมหาวิทยาลัย
ห้ามมิให้ผู้ใดคัดลอกทำซ้ำหรือดัดแปลง นอกจากจะได้รับอนุญาตจากผู้ออกแบบเท่านั้น
หากผู้ใดฝ่าฝืนจะมีโทษสูงสุดตามกฎหมาย

Date	20 สิงหาคม 2567

Drawing No.	Total
RE-29	53

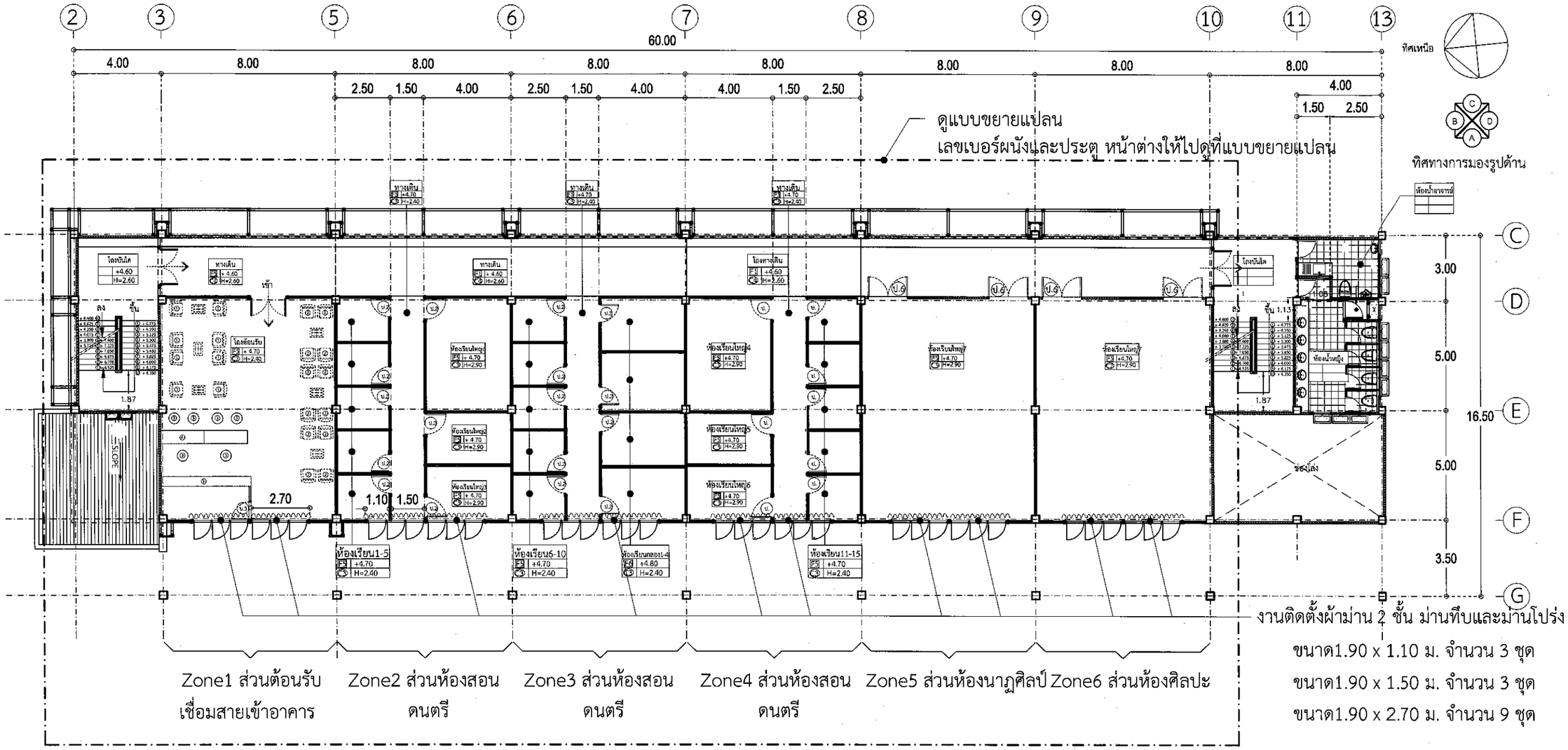

หมายเหตุ เลขเบอร์ผนังและประตู หน้าต่างให้ไปดูที่แบบขยายแปลน

แปลนพื้นอาคาร 21 ชั้นที่ 2	
มาตราส่วน	1 : 100

ลำดับ	สัญลักษณ์	รายการงานปรับปรุง	ลำดับ	สัญลักษณ์	รายการงานปรับปรุง
1		งานรื้อถอนพัดลมติดฝ้าเพดาน จำนวน 16 ชุด (ห้องZone1-Zone4)	8		งานติดตั้งประตู หน้าต่างตามแบบหน้า NI-32
2		งานรื้อถอนประตู ป.1 ของเดิม ขนาด 1.80 x 2.00 ม.(จำนวน 8 ชุด)(ห้องZone1-Zone4)	9		งานติดตั้งผ้าม่าน 2 ชั้น ม่านทึบและม่านโปร่ง ขนาด1.60 x 1.10 ม. มีจำนวน 3 ชุด(ห้องZone1-Zone6)
3		งานรื้อถอนผนังของเดิม มีพื้นที่ 8 ตรม.(ห้องZone1-Zone4)	10		งานติดตั้งผ้าม่าน 2 ชั้น ม่านทึบและม่านโปร่ง ขนาด1.60 x 1.50 ม. มีจำนวน 3 ชุด(ห้องZone1-Zone6)
4		งานยกพื้นปรับระดับใหม่(ห้องกลอง) มีพื้นที่ 40.00 ตรม.	11		งานติดตั้งผ้าม่าน 2 ชั้น ม่านทึบและม่านโปร่ง ขนาด1.60 x 2.70 ม. มีจำนวน 9 ชุด(ห้องZone1-Zone6)
5		งานฉาบเก็บผนังเดิม มีพื้นที่ 8 ตรม.(ห้องZone1-Zone4)	12	C2	งานติดตั้ง C2 ฝ้าเพดานยิปซั่มบอร์ดฉาบเรียบ หนา 9 มม. สีน้ำอะครีลิคแท้ 100 % มีพื้นที่ 162 ตรม.
6		งานรื้อถอนบัวของเดิม ยาว 144.4 ม.(ห้องZone1-Zone4)	13	C3	งานติดตั้ง C3 ฝ้าเพดานปิดทับแผ่นฝ้าเพดานซับเสียง T-bar แผ่นฉนวนใยแก้ว ปิดผิวด้านหลังด้วยแผ่น สเปกตามหน้า NI.01 มีพื้นที่ 320 ตรม.
7		งานรื้อถอนดวงโคมไฟของเดิม มีจำนวน 54 ชุด(ห้องZone1-Zone4)	14	C4	งานติดตั้ง C4 งานทำฝ้าเพดานแผ่นฝ้าเหล็กรีดลอนลายไม้ โครงคร่าวเหล็กชุบสังกะสี หนา 0.50มม.มีพื้นที่ 127 ตรม.

งานออกแบบและก่อสร้าง กองนโยบายและแผน มหาวิทยาลัยราชภัฏบุรีรัมย์

เลขที่แบบ BRU.RE 2024 - 005

REV.	REVISION	DATE

โครงการ

งานปรับปรุงอาคารฝึกประสบการณ์วิชาชีพดนตรี และศูนย์การแสดงดนตรีและนาฏศิลป์ ตำบลในเมือง อำเภอเมืองบุรีรัมย์ จังหวัดบุรีรัมย์

สถาปนิก

นายปิยชนม์ สังข์ศักดา ส-สถ 3475

นายสมบัติ ประจญศานต์ ส-สถ 3478

นายคนัง นิลสกุล ภสถ.4355

นายจักรกริช พรหมราษฎร์ ภสถ.5982

นายวิสาข์ แฝงเวียง ภสถ.6528

นายอรรถกร จันตะเทียน ภสถ.18369

วิศวกรโครงสร้าง

นายนพรัตน์ สมบัติใหม่ สย.9352

น.ส.สุดารัตน์ ปินะกา ภย.22166

นายชุปีชา นามประเสริฐ ภย.29504

นายณรงค์เดช ยังสุขเกษม ภย.28619

วิศวกรไฟฟ้า

นายฤริชญ์ งามคง ภฟก.41221

นายดุสิต อุทิศสุนทร ภฟก.40552

ผู้เขียนแบบ

นายวิทยากร ทองดี

ผู้ตรวจ

นายจักรกริช พรหมราษฎร์
หัวหน้างานออกแบบและก่อสร้าง

ผู้อนุมัติ

รศ. มาลิณี จุโทปะมา
อธิการบดีมหาวิทยาลัยราชภัฏบุรีรัมย์

แสดงแบบ

แปลนพื้นอาคาร 21 ชั้นที่ 2

แบบนี้เป็นลิขสิทธิ์ของมหาวิทยาลัย ห้ามมิให้ผู้ใดคัดลอกทำซ้ำหรือดัดแปลง นอกจากจะได้รับอนุญาตจากผู้ออกแบบเสียก่อน หากผู้ใดฝ่าฝืนจะมีโทษสูงสุดตามกฎหมาย

Date 20 สิงหาคม 2567

Drawing No. RE-30 Total 53

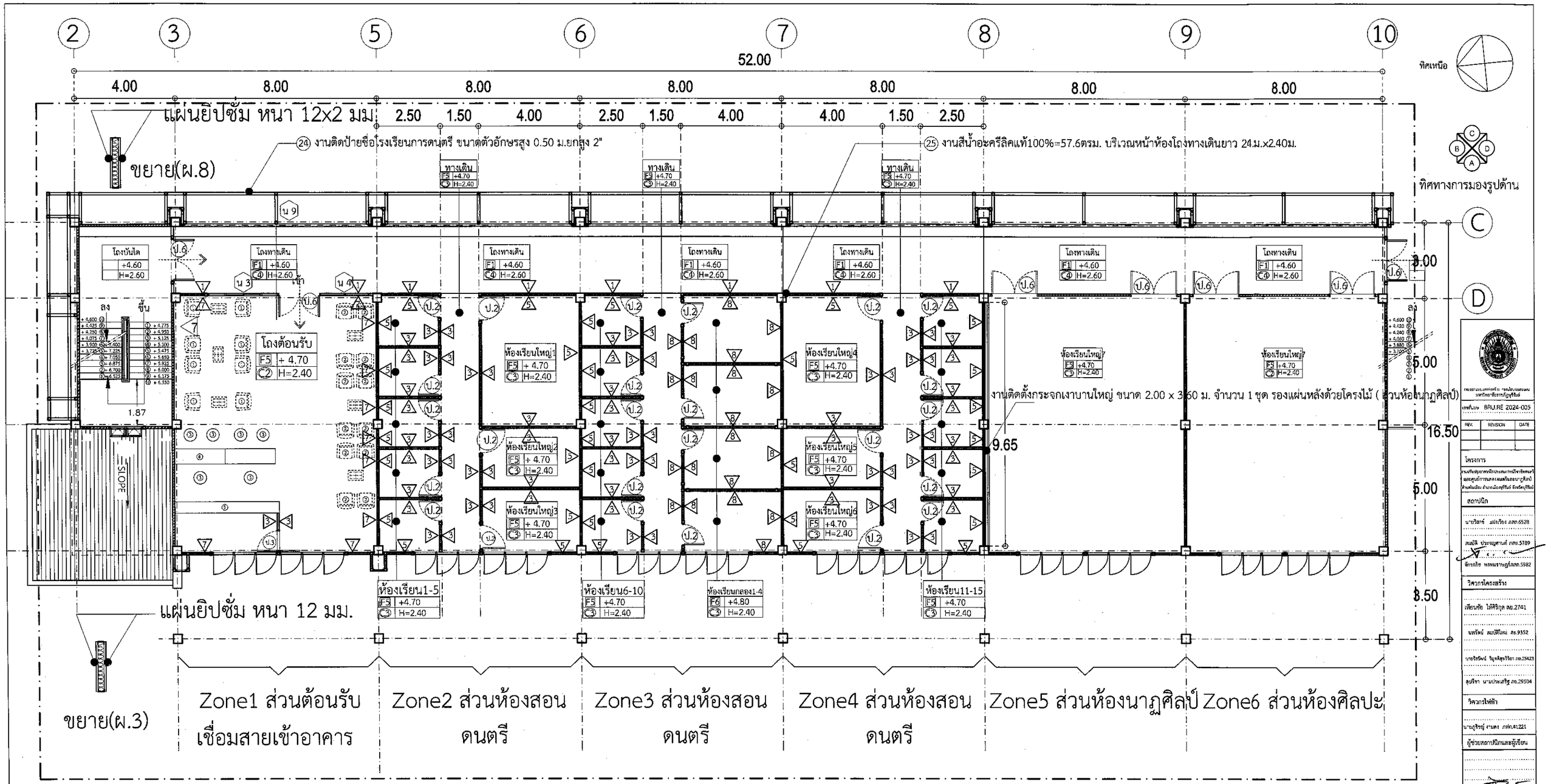

ลำดับ	สัญลักษณ์	รายการงานปรับปรุง	ลำดับ	สัญลักษณ์	รายการงานปรับปรุง
15	F5	งานพื้น ค.ส.ล. ผิวปูแผ่นพื้นลดแรงกระแทก ผิวPVC.พิมพ์ลายไม้ ขนาด 2 x 30 ม.มีพื้นที่ 442 ตรม.	20	9	ผนังก่ออิฐมวลเบาขนาด 0.20x0.40x0.07 ม. ฉาบเรียบ ทาสีน้ำอะครีลิคแท้ 100% มีพื้นที่ 4.40 ตรม.
16	F6	พื้นยกระดับปูด้วยแผ่นซีเมนต์บอร์ด หนา 20 มม.โครงคร่าวเหล็กกล่อง ขนาด 38x75 หนา 2.3 มม. # 0.40 ม.x1.20ม. ผิวปูแผ่นพื้นลดแรงกระแทก ผิวPVC.พิมพ์ลายไม้ ขนาด 2 x 30 ม. มีพื้นที่ 40 ตรม.	21		งานติดตั้งกระจกเงาบานใหญ่ ขนาด 2.00 x 9.65 ม. จำนวน 1 ชุด รองแผ่นหลังด้วยโครงไม้ (ส่วนห้องนาฏศิลป์)
17	3	ผนังเบายิปซั่มบอร์ดฉาบเรียบ หนา 12 มม. 2 ด้าน ทาสีน้ำอะครีลิคแท้ 100 % โครงคร่าวเหล็กชุบสังกะสี ตัว U,L หนา 0.50มม. ภายในใส่แผ่นใยแก้ว หนา 50 มม.ความหนาแน่น 32K มีค่ากันเสียงไม่น้อยกว่า 40 (STC).มีพื้นที่ 211.0 ตรม.	22		งานติดตั้งระบบไฟฟ้าและระบบปรับอากาศตามแบบ หน้า NI 33-36
18	5	งานผนังของเดิม ติดแผ่นซับเสียง .มีพื้นที่ 174.0 ตรม.	23		งานตกแต่ง หน้า NI 39-53
	8	ผนังเบายิปซั่มบอร์ดฉาบเรียบ หนา 2x12 มม.2 ด้าน เก็บเสียง โครงคร่าวเหล็กชุบสังกะสี ตัว U,L หนา 0.50มม.มีฉนวนเก็บเสียงในผนังแผ่นใยแก้ว หนา50มม. ความหนาแน่น32Kมีค่ากันเสียง ไม่น้อยกว่า50(STC) วัสดุแผ่นอะคูสติก(แผ่นใยแก้ว ชนิดผ่านการทดสอบปลอดภัยต่อทางเดินหายใจ EU-CEB)	24		งานติดป้ายชื่อโรงเรียน
19		หุ้มผ้า ขนาด 0.60x0.60ม. หรือ 0.60x1.20ม.หนา 25มม. ความหนาแน่น 100K ติดแผ่นซับเสียง มีพื้นที่ 116 ตรม.	25		งานสีน้ำอะครีลิคแท้100%=100ตรม.

แบบขยายแปลนพื้นอาคาร 21 ชั้นที่ 2

มาตราส่วน 1 : 100

เขตพื้นที่	BRJ.RE 2024-005
REV. / REVISION / DATE	
โครงการ	งานปรับปรุงอาคารนิเทศศิลป์ และศูนย์การแสดงดนตรีและนาฏศิลป์ ตำบลในเมือง อำเภอเมืองบุรีรัมย์ จังหวัดบุรีรัมย์
สถาปนิก	นายวิสาข์ สมเรือง ภสก.6528 สมเพ็ชร ประจญศานต์ ภสก.5789 พักกริช พรหมราษฎร์ภสก.5982
วิศวกรโครงสร้าง	เรียบร้อย ไพ้ศิริกุล สย.2741 นครัตน์ ผมพิทโยม สย.9352 นายจิรัฒน์ วิญรสิทธิวิริยา สย.25423 สุบริชา นามประสริฐ สย.29504
วิศวกรไฟฟ้า	นายภูริทญ์ งามดง ภฟก.41221
ผู้ช่วยสถาปนิกและผู้เขียน	
ผู้ตรวจ	นายวรัทยากร ทองดี ปริญญาตรี คณะสถาปัตยกรรมภาคใต้
ผู้ควบคุมงาน	นายพักกริช พรหมราษฎร์ งานออกแบบและก่อสร้าง
ผู้อนุมัติ	รศ. มาลิณี จุโฬปถัมภ์ อธิการบดีมหาวิทยาลัยราชภัฏบุรีรัมย์
แสดงแบบ	แบบขยายแปลนพื้นอาคาร 21 ชั้นที่ 2
Date	30 มีนาคม 2567
Drawing No.	RE-31
Total	53

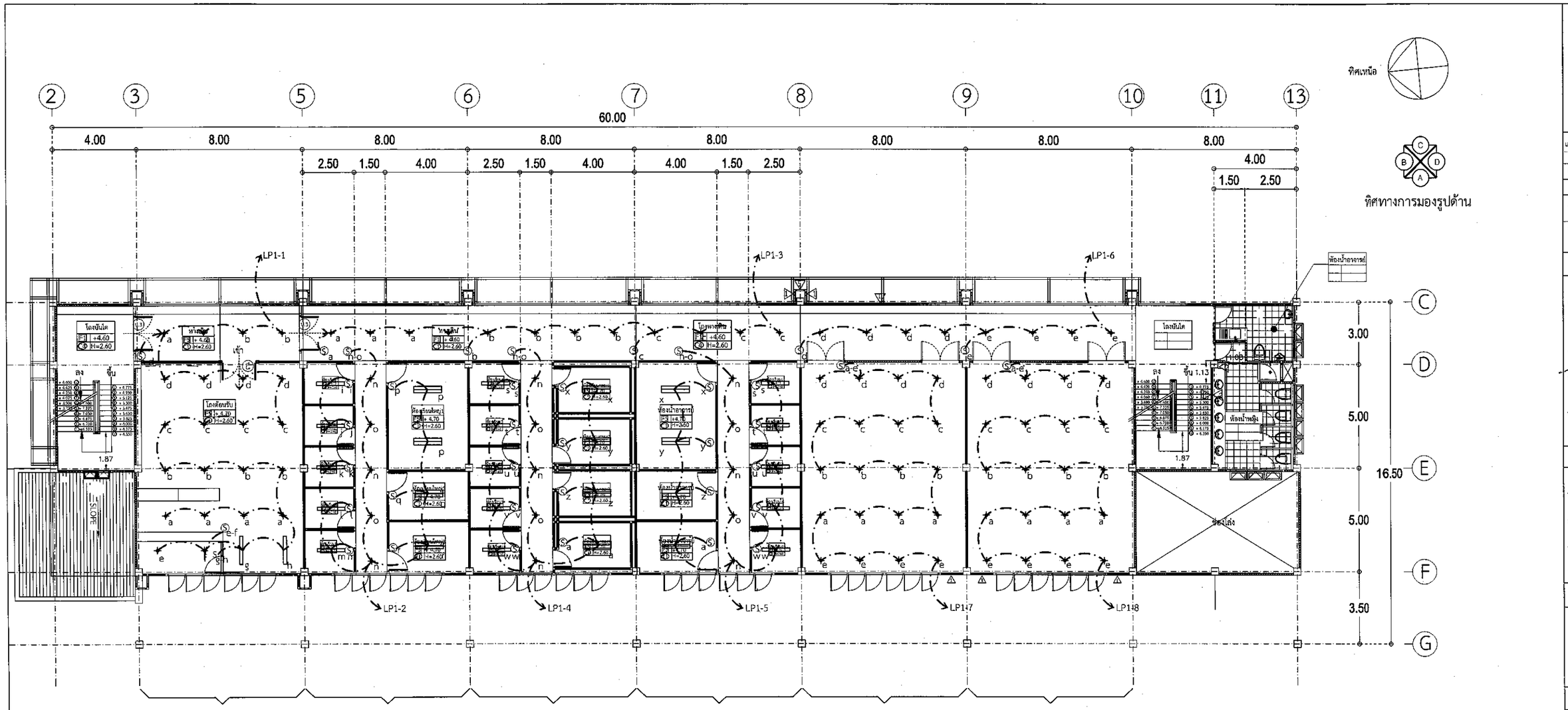

ลำดับ	สัญลักษณ์	รายการงานปรับปรุง
1	(น.2)	งานติดตั้งประตูอะลูมิเนียม บานเลื่อนคู่ (ป.2) จำนวน 4 ชุด
2	(น.1)	งานติดตั้งหน้าต่างอะลูมิเนียม บานเลื่อนคู่มีช่องติดตาย (น.1) จำนวน 8 ชุด
3		งานติดตั้งดวงโคม FL หลอด LED ขนาด 2x18W ของเดิมย้ายติดตำแหน่งใหม่ จำนวน 12 ชุด
4		งานติดตั้งดวงโคม FL หลอด LED ขนาด 1x18W ของเดิมย้ายติดตำแหน่งใหม่ จำนวน 17 ชุด
5	a-c	งานติดตั้งสวิตซ์ไฟ แบบ1กล่อง 2 สวิตซ์หรือตามแบบระบุ
6		งานปูบล็อกคอนกรีตพิมพ์ลาย มีพื้นที่ประมาณ ตรม.
7		ตู้ Load Center ควบคุมวงจรไฟฟ้า LC1 (ในส่วนร้านค้าทั้งหมด)
8		แนวเดินสายไฟ THW ขนาดตามแบบ ร้อยท่อ PVC. แบบรางบนพื้น ฝาใส้งตามแบบขยาย
9		สายไฟ THW ขนาด 2x2.5, G-1.5ตร.มม.
10		โคมดาวไลท์ฝังฝ้า แบบสะท้อนแสงอะลูมิเนียมสีเงิน 6" หลอด CFL. ขนาด 11 w. แบบปรับมุมได้ จำนวน 97 ชุด
11		
12		

แปลนระบบไฟฟ้าแสงสว่าง ชั้นที่ 2 (อาคาร21)

มาตราส่วน 1 : 100

งานออกแบบและก่อสร้าง กองนโยบายและแผน
มหาวิทยาลัยราชภัฏบุรีรัมย์

เลขที่แบบ BRU.RE 2024 - 005

REV.	REVISION	DATE

โครงการ
งานปรับปรุงอาคารศึกษาประสบการณ์วิชาชีพครูและศูนย์การแสดงวรรณศิลป์และนาฏศิลป์ ตำบลในเมือง อำเภอเมืองบุรีรัมย์ จังหวัดบุรีรัมย์

สถาปนิก
นายปิยชนม์ สังข์ศักดา ส.-สถ 3475
นายสมบัติ ประจญศานต์ ส.-สถ 3478
นายตนัย นิลนกุล ภสถ.4355
นายจักรกริช พรหมราษฎร์ ภสถ.5982
นายวิสาข์ แผ่งเรือง ภสถ.6528
นายอรรถกร จับละเอียด ภสถ.18369

วิศวกรโครงสร้าง
นายนพรัตน์ สมเบ็ดใหม่ สย.9352
น.ส.สุดารัตน์ ปินะภา ภย.22166
นายสุบริชา นามประเสริฐ ภย.29504
นายณรงค์เดช ยังสุขเกษม ภย.28619

วิศวกรไฟฟ้า
นายภูริชญ์ งามดง ภฟก.41221
นายดุสิต ลุทิศสุนทร ภฟก.40552

ผู้เขียนแบบ
นายวิทยากร ทองดี

ผู้ตรวจ
นายจักรกริช พรหมราษฎร์
หัวหน้างานออกแบบและก่อสร้าง

ผู้อนุมัติ
รศ. มาลิณี จุโฑปะมา
อธิการบดีมหาวิทยาลัยราชภัฏบุรีรัมย์

แสดงแบบ
แปลนพื้นอาคาร 21 ชั้นที่ 2

แบบนี้เป็นลิขสิทธิ์ของมหาวิทยาลัย ห้ามมิให้ผู้ใดคัดลอกทำซ้ำหรือดัดแปลง นอกจากจะได้รับอนุญาตจากผู้ออกแบบ เท่านั้น ถูกต้องหากนี้ หากผู้ใดฝ่าฝืนจะมีโทษสูงสุดตามกฎหมาย

Date 20 สิงหาคม 2567

Drawing No. RE-32

Total 53

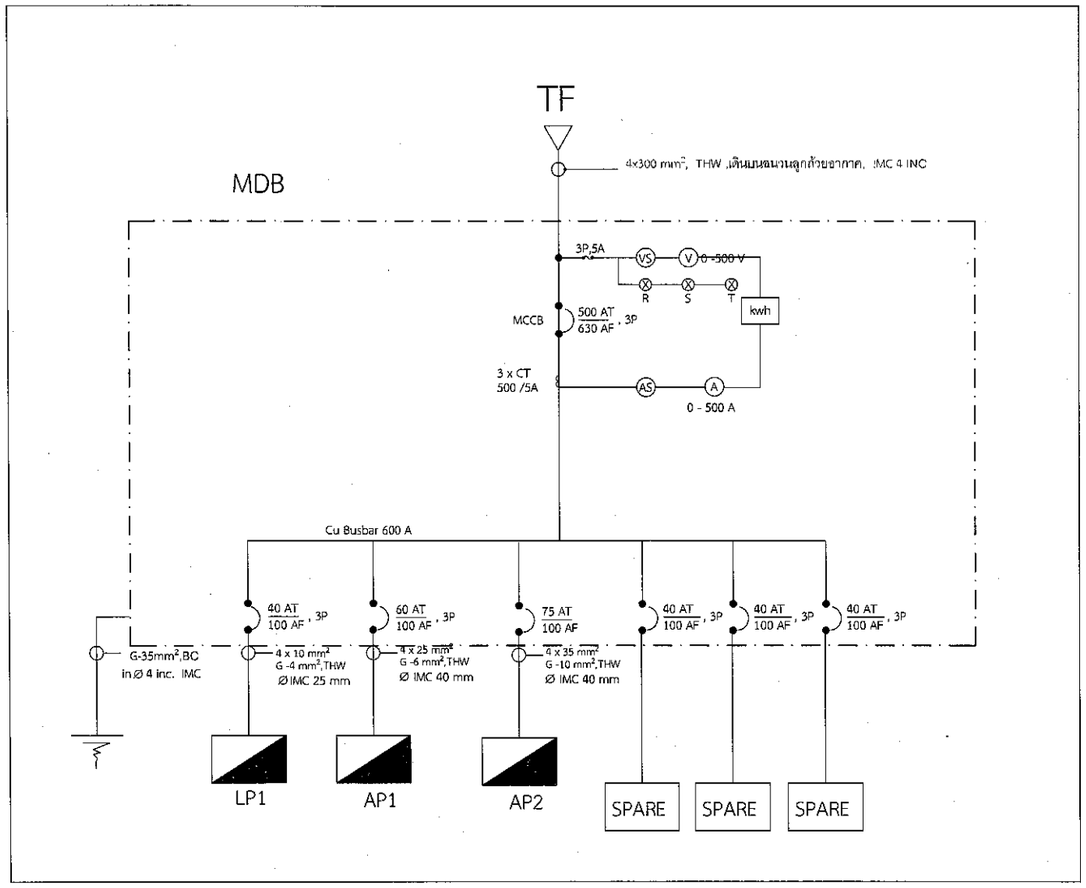

Riser Diagram

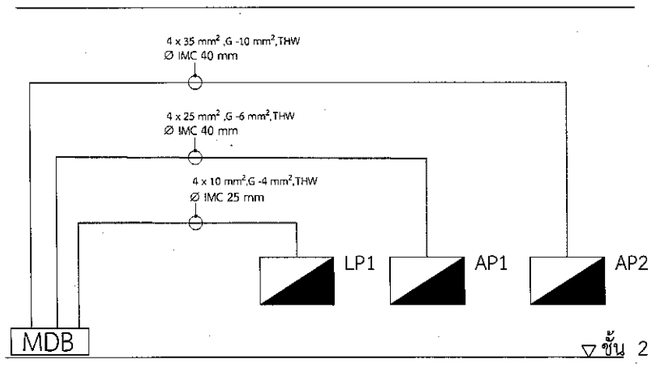

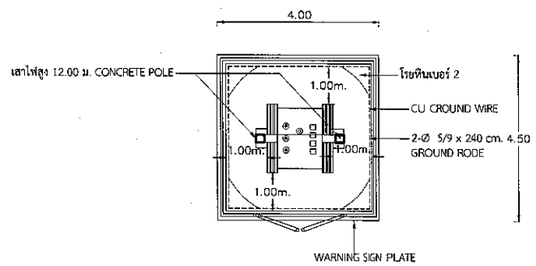

TRANSFORMER INSTALLATION
DETAIL PLAN

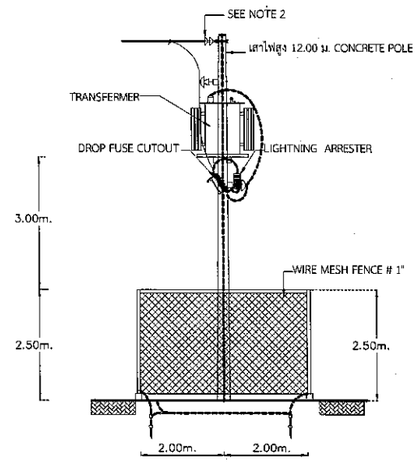

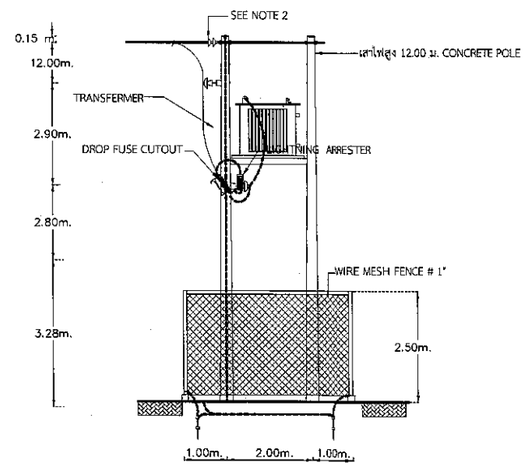

งานออกแบบและก่อสร้าง กองนโยบายและแผน
มหาวิทยาลัยราชภัฏบุรีรัมย์

เลขที่แบบ BRU.RE 2024 - 005

REV.	REVISION	DATE

โครงการ

งานปรับปรุงอาคารฝึกประสบการณ์วิชาวิทยาศาสตร์
และศูนย์การแสดงดนตรีและนาฏศิลป์
ตำบลในเมือง อำเภอเมืองบุรีรัมย์ จังหวัดบุรีรัมย์

สถาปนิก

นายตนัย นิลสกุล ส-สถ 3501

นายวิสาข์ แฝงเวียง ส-สถ.3614

นายจักรกริช พรหมราษฎร์ ภสถ.5982

วิศวกรโครงสร้าง

นางสาวสุดารัตน์ ปินะกา ภย.22166

นายนพรัตน์ สมบัติใหม่ สย.9352

นายสุปรีชา นามประเสริฐ ภย.29504

วิศวกรไฟฟ้า

นายภูริชญ์ งามดง ภฟก.41221

ผู้เขียน

นายวิทยากร ทองดี

ปริญญาตรี คอบ.สถาปัตยกรรมภายใน

ผู้ตรวจ

นายจักรกริช พรหมราษฎร์
งานออกแบบและก่อสร้าง

ผู้อนุมัติ

รศ. มาลินี จุโตปะมา
อธิการบดีมหาวิทยาลัยราชภัฏบุรีรัมย์

แสดงแบบ

SINGLE LINE DIAGRAM ระบบประธาน
LIST OF DRAWING AND SYMBOLS
Riser Diagram

แบบนี้เป็นลิขสิทธิ์ของมหาวิทยาลัย
ห้ามมิให้ผู้ใดคัดลอกทำซ้ำหรือดัดแปลง นอกจาก
จะได้รับอนุญาตจากมหาวิทยาลัยไทยถูกต้องเท่านั้น
หากผู้ใดฝ่าฝืนจะมีโทษสูงสุดตามกฎหมาย

Date	20 สิงหาคม 2567
Drawing No. RE-34	Total 53

ตารางโหลด

ตารางโหลดปรับปรุงอาคาร 21

ชื่อตู้	AP1	ตำแหน่งติดตั้ง	ห้องควบคุมไฟฟ้า ชั้น2
จำนวนวงจร	27 วงจร	ใช้ไฟฟ้าจาก	MDB
รายละเอียดทางไฟฟ้า	3 เฟส 4 สาย 50 Hz 400/230 V	บัสบาร์ทองแดง	

วง จรที่	รายละเอียด	จำนวนโหลด (VA)			ขนาด CB			ขนาดสาย (ตร.มม.)			ท่อ (mm)		หมายเหตุ
		R	S	T	POLE	AT	AF	L+N	GND	ชนิด	Ø	ชนิด	
1	เครื่องปรับอากาศ AP1-1	1,125			1	10	50	2x2.5	1.5	IEC01	15	EMT	9000 BTU
3	เครื่องปรับอากาศ AP1-2		1,125		1	10	50	2x2.5	1.5	IEC01	15	EMT	9000 BTU
5	เครื่องปรับอากาศ AP1-3			1,125	1	10	50	2x2.5	1.5	IEC01	15	EMT	9000 BTU
2	เครื่องปรับอากาศ AP1-4	1,125			1	10	50	2x2.5	1.5	IEC01	15	EMT	9000 BTU
4	เครื่องปรับอากาศ AP1-5		1,125		1	10	50	2x2.5	1.5	IEC01	15	EMT	9000 BTU
6	เครื่องปรับอากาศ AP1-6			1,125	1	10	50	2x2.5	1.5	IEC01	15	EMT	9000 BTU
7	เครื่องปรับอากาศ AP1-7	1,125			1	10	50	2x2.5	1.5	IEC01	15	EMT	9000 BTU
9	เครื่องปรับอากาศ AP1-8		1,125		1	10	50	2x2.5	1.5	IEC01	15	EMT	9000 BTU
11	เครื่องปรับอากาศ AP1-9			1,125	1	10	50	2x2.5	1.5	IEC01	15	EMT	9000 BTU
8	เครื่องปรับอากาศ AP1-10	1,125			1	10	50	2x2.5	1.5	IEC01	15	EMT	9000 BTU
10	เครื่องปรับอากาศ AP1-11		1,125		1	10	50	2x2.5	1.5	IEC01	15	EMT	9000 BTU
12	เครื่องปรับอากาศ AP1-12			1,125	1	10	50	2x2.5	1.5	IEC01	15	EMT	9000 BTU
13	เครื่องปรับอากาศ AP1-13	1,125			1	10	50	2x2.5	1.5	IEC01	15	EMT	9000 BTU
15	เครื่องปรับอากาศ AP1-14		1,125		1	10	50	2x2.5	1.5	IEC01	15	EMT	9000 BTU
17	เครื่องปรับอากาศ AP1-15			1,125	1	10	50	2x2.5	1.5	IEC01	15	EMT	9000 BTU
14	เครื่องปรับอากาศ AP1-16	1,125			1	10	50	2x2.5	1.5	IEC01	15	EMT	9000 BTU
16	เครื่องปรับอากาศ AP1-17		1,125		1	10	50	2x2.5	1.5	IEC01	15	EMT	9000 BTU
18	เครื่องปรับอากาศ AP1-18			1,125	1	10	50	2x2.5	1.5	IEC01	15	EMT	9000 BTU
19	เครื่องปรับอากาศ AP1-19	1,125			1	10	50	2x2.5	1.5	IEC01	15	EMT	9000 BTU
21	เครื่องปรับอากาศ AP1-20		1,125		1	10	50	2x2.5	1.5	IEC01	15	EMT	9000 BTU
23	เครื่องปรับอากาศ AP1-21			1,125	1	10	50	2x2.5	1.5	IEC01	15	EMT	9000 BTU
20	เครื่องปรับอากาศ AP1-22	1,125			1	10	50	2x2.5	1.5	IEC01	15	EMT	9000 BTU
22	เครื่องปรับอากาศ AP1-23		1,125		1	10	50	2x2.5	1.5	IEC01	15	EMT	9000 BTU
24	เครื่องปรับอากาศ AP1-24			1,125	1	10	50	2x2.5	1.5	IEC01	15	EMT	9000 BTU
25	เครื่องปรับอากาศ AP1-25	1,125			1	10	50	2x2.5	1.5	IEC01	15	EMT	9000 BTU
27	เครื่องปรับอากาศ AP1-26		1,125		1	10	50	2x2.5	1.5	IEC01	15	EMT	9000 BTU
29	เครื่องปรับอากาศ AP1-27			1,125	1	10	50	2x2.5	1.5	IEC01	15	EMT	9000 BTU
		10,125	10,125	10,125	กระแส CB		58	4 x25 mm2 IEC01 (THW)					ติดรายละเอียดวงจร
โหลดรวม		30,375			MAIN CB			G-6 mm2					ไว้ที่ตู้โหลดหลัง
ดีมานด์แฟคเตอร์		1.00			3P 60 AT/ 100 AF			ร้อยท่อ					ติดตั้งไฟฟ้าสมบูรณ์
โหลดรวมทั้งหมด (VA)		30,375						IMC Ø 40 mm					

ตารางโหลดปรับปรุงอาคาร 21

ชื่อตู้	AP2	ตำแหน่งติดตั้ง	ห้องควบคุมไฟฟ้า ชั้น2
จำนวนวงจร	12 วงจร	ใช้ไฟฟ้าจาก	MDB
รายละเอียดทางไฟฟ้า	3 เฟส 4 สาย 50 Hz 400/230 V	บัสบาร์ทองแดง	

วง จรที่	รายละเอียด	จำนวนโหลด (VA)			ขนาด CB			ขนาดสาย (ตร.มม.)			ท่อ (mm)		หมายเหตุ
		R	S	T	POLE	AT	AF	L+N	GND	ชนิด	Ø	ชนิด	
1	เครื่องปรับอากาศ AP2-1	2,600			1	20	50	2x4	2.5	IEC01	15	EMT	24000 BTU
3	เครื่องปรับอากาศ AP2-2		2,600		1	20	50	2x4	2.5	IEC01	15	EMT	24000 BTU
5	เครื่องปรับอากาศ AP2-3			2,600	1	20	50	2x4	2.5	IEC01	15	EMT	24000 BTU
2	เครื่องปรับอากาศ AP2-4	2,600			1	20	50	2x4	2.5	IEC01	15	EMT	24000 BTU
4	เครื่องปรับอากาศ AP2-5		2,600		1	20	50	2x4	2.5	IEC01	15	EMT	24000 BTU
6	เครื่องปรับอากาศ AP2-6			2,600	1	20	50	2x4	2.5	IEC01	15	EMT	24000 BTU
7	เครื่องปรับอากาศ AP2-7	2,600			1	20	50	2x4	2.5	IEC01	15	EMT	24000 BTU
9	เครื่องปรับอากาศ AP2-8		2,600		1	20	50	2x4	2.5	IEC01	15	EMT	24000 BTU
11	เครื่องปรับอากาศ AP2-9			2,600	1	20	50	2x4	2.5	IEC01	15	EMT	24000 BTU
8	สำรอง	3,000			1	20	50						
10	สำรอง		3,000		1	20	50						
12	สำรอง			3,000	1	20	50						
		10,800	10,800	10,800	กระแส CB		62	4 x35 mm2 IEC01 (THW)					ติดรายละเอียดวงจร
โหลดรวม		32,400			MAIN CB			G-10 mm2					ไว้ที่ตู้โหลดหลัง
ดีมานด์แฟคเตอร์		1.00			3P 75 AT/ 100 AF			ร้อยท่อ					ติดตั้งไฟฟ้าสมบูรณ์
โหลดรวมทั้งหมด (VA)		32,400						IMC Ø 40 mm					

งานออกแบบและก่อสร้าง กองนโยบายและแผน
มหาวิทยาลัยราชภัฏบุรีรัมย์

เลขที่แบบ BRU.RE 2024 - 005

REV.	REVISION	DATE

โครงการ

งานปรับปรุงอาคารศึกประสบการณ์วิชาชีพครูศรี และศูนย์การแสดงดนตรีและนาฏศิลป์ ตำบลในเมือง อำเภอเมืองบุรีรัมย์ จังหวัดบุรีรัมย์

สถาปนิก

นายดนัย นิลสกุล ส-สถ 3501

นายวิสาข์ แฝงเวียง ส-สถ.3614

นายจักรกริช พรหมราษฎร์ ภสถ.5982

วิศวกรโครงสร้าง

นางสาวสุดารัตน์ ปินะภา ภย.22166

นายนพรัตน์ สมบัติใหม่ สย.9352

นายสุปรีชา นามประเสริฐ ภย.29504

วิศวกรไฟฟ้า

นายภูริชญ์ งามดง ภฟก.41221

ผู้เขียน

นายวิทยากร ทองดี

ปริญญาตรี คอบ.สถาปัตยกรรมภายใน

ผู้ตรวจ

นายจักรกริช พรหมราษฎร์
งานออกแบบและก่อสร้าง

ผู้อนุมัติ

รศ. มาลินี จุโฑปะมา
อธิการบดีมหาวิทยาลัยราชภัฏบุรีรัมย์

แสดงแบบ

ตารางโหลด

แบบนี้เป็นลิขสิทธิ์ของมหาวิทยาลัย
ห้ามมิให้ผู้ใดคัดลอกทำซ้ำหรือดัดแปลง นอกจากจะได้รับอนุญาตจากมหาวิทยาลัยโดยถูกต้องเท่านั้น
หากผู้ใดฝ่าฝืนจะมีโทษสูงสุดตามกฎหมาย

Date	20 สิงหาคม 2567
Drawing No. RE-35	Total 53

ตารางโหลด

ตารางโหลดปรับปรุงอาคาร 21

ชื่อตู้	LP1	ตำแหน่งติดตั้ง	ห้องควบคุมไฟฟ้า
จำนวนวงจร	9 วงจร	ใช้ไฟฟ้าจาก	MDB
รายละเอียดทางไฟฟ้า	3 เฟส 4 สาย 50 Hz 400/230 V	บัสบาร์ทองแดง	

วง จรที่	รายละเอียด	จำนวนโหลด (VA)			ขนาด CB			ขนาดสาย (ตร.มม.)			ท่อ (mm)		หมายเหตุ
		R	S	T	POLE	AT	AF	L+N	GND	ชนิด	Ø	ชนิด	
1	แสงสว่าง LP1-1	2,300			1	16	50	2x2.5	1.5	IEC01	15	EMT	
3	แสงสว่าง LP1-2		1,400		1	10	50	2x1.5	1.5	IEC01	15	EMT	
5	แสงสว่าง LP1-3			1,200	1	10	50	2x1.5	1.5	IEC01	15	EMT	
2	แสงสว่าง LP1-4	1,400			1	10	50	2x1.5	1.5	IEC01	15	EMT	
4	แสงสว่าง LP1-5		1,800		1	10	50	2x1.5	1.5	IEC01	15	EMT	
6	แสงสว่าง LP1-6			800	1	10	50	2x1.5	1.5	IEC01	15	EMT	
7	แสงสว่าง LP1-7	2,000			1	16	50	2x2.5	1.5	IEC01	15	EMT	
9	แสงสว่าง LP1-8		2,000		1	16	50	2x2.5	1.5	IEC01	15	EMT	
11	สำรอง			3,200	1	16	50						
8													
10													
12													
13													
15													
17													
14													
16													
18													
		5,700	5,200	5,200	กระแส CB		31	4 x 10 mm2 IEC01 (THW)					ดรายละเอียดวงจ
โหลดรวม		16,100			MAIN CB			G-4 mm2					ไว้ที่ตู้โหลดหลัง
ดีมานด์แฟคเตอร์		1.00			3P 40 AT/ 100 AF			ร้อยท่อ					ดตั้งไฟฟ้าสมบูรณ
โหลดรวมทั้งหมด (VA)		16,100						IMC Ø 25 mm					

ตารางโหลดไฟฟ้าปรับปรุงอาคาร 21

ชื่อตู้	แผงจ่ายไฟฟ้าหลัก MDB อาคาร 21	ตำแหน่งติดตั้ง	
จำนวนวงจร	6 วงจร	ใช้ไฟฟ้าจาก	Transformer
รายละเอียดทางไฟฟ้า	3 เฟส 4 สาย 50 Hz 400/230 V	บัสบาร์ทองแดง	600 A

วง จรที่	รายละเอียด	จำนวนโหลด (VA)			ขนาด CB			ขนาดสาย (ตร.มม.)			ท่อ (mm)		หมายเหตุ
		R	S	T	POLE	AT	AF	L+N	GND	ชนิด	Ø	ชนิด	
1	LP 1 ชั้นที่2	5,700	5,200	5,200	3	40	100	4x10	4	IEC01	25 mm	MC	
2	AP1 ชั้นที่2	10,125	10,125	10,125	3	60	100	4x25	6	IEC01	40 mm	MC	
3	AP2 ชั้นที่2	10800	10800	10800	3	75	100	4x35	10	IEC01	40 mm	MC	
4	สำรอง1	6,000	6,000	6,000	3	40	100						
5	สำรอง2	6,000	6,000	6,000	3	40	100						
6	สำรอง3	6,000	6,000	6,000	3	40	100						
		38,625	38,125	38,125	กระแส CB		218.17	4x300 mm2 IEC01 60227					
โหลดรวม (VA)		114,875			MAIN CB			G-35 mm2					
ดีมานด์แฟคเตอร์		1.00			3P 500AT/ 630 AF			เดินบนฉนวนลูกถ้วยอากาศ					
โหลดรวมทั้งหมด (VA)		114,875						เดินท่อเกาะผนัง IMC Ø 4 inc.					

งานออกแบบและก่อสร้าง กองนโยบายและแผน มหาวิทยาลัยราชภัฏบุรีรัมย์

เลขที่แบบ BRU.RE 2024 - 005

REV.	REVISION	DATE

โครงการ

งานปรับปรุงอาคารฝึกประสบการณ์วิชาชีพดนตรี และศูนย์การแสดงดนตรีและนาฏศิลป์ ตำบลในเมือง อำเภอเมืองบุรีรัมย์ จังหวัดบุรีรัมย์

สถาปนิก

นายตนัย ฉิลสกุล ส-สถ 3501

นายวิสาข์ แผ่งเวียง ส-สถ.3614

นายจักรกริช พรหมราษฎร์ ภสถ.5982

วิศวกรโครงสร้าง

นางสาวสุดารัตน์ ปินะภา ภย.22166

นายนพรัตน์ สมบัติใหม่ สย.9352

นายสุปรีชา นามประเสริฐ ภย.29504

วิศวกรไฟฟ้า

นายภูริชญ์ งามคง ภฟก.41221

ผู้เขียน

นายวิทยากร ทองดี

ปริญญาตรี คอบ.สถาปัตยกรรมภายใน

ผู้ตรวจ

นายจักรกริช พรหมราษฎร์
งานออกแบบและก่อสร้าง

ผู้อนุมัติ

รศ. มาลินี จุโฑปมา
อธิการบดีมหาวิทยาลัยราชภัฏบุรีรัมย์

แสดงแบบ

ตารางโหลด

แบบนี้เป็นลิขสิทธิ์ของมหาวิทยาลัย ห้ามไม่ให้ผู้ใดคัดลอกทำซ้ำหรือดัดแปลง นอกจากจะได้รับอนุญาตจากมหาวิทยาลัยโดยถูกต้องเท่านั้น หากผู้ใดฝ่าฝืนจะมีโทษสูงสุดตามกฎหมาย

Date 20 สิงหาคม 2567

Drawing No. RE-36

Total 53

จำนวน 1 ชุด

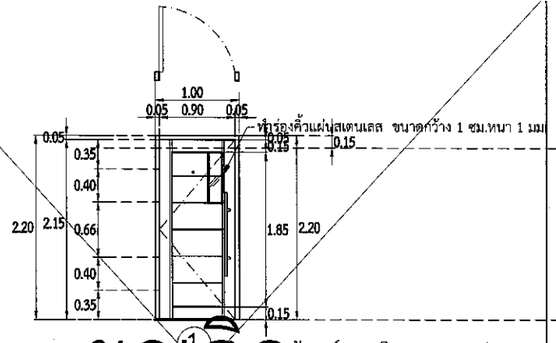

ติดตลกพุกกันแอร์ออกบริเวณขอบบานประตู

ยกเลิก

ชนิดประตู	บานเปิดเดี่ยว
วงกบ	ไม้เนื้อแข็ง ขนาด 2" x 4" ทาสีน้ำมัน
กรอบบาน	ไม้เนื้อแข็ง ปิดทับไม้อัดยาง หนา 4 มม.ทับหน้าแผ่น LAMINATE (ลาย Colorado Oak) หนา 0.8 มม.และคิ้วแผ่นสเตนเลส ขนาดกว้าง 1 ซม.หนา 1 มม.
บาน/ลูกฟัก	บานไม้เนื้อแข็ง ปิดทับไม้อัดยาง หนา 4 มม.ทับหน้าแผ่น LAMINATE (ลาย Colorado Oak) หนา 0.8 มม.และคิ้วแผ่นสเตนเลส ขนาดกว้าง 1 ซม.หนา 1 มม.
อุปกรณ์	อุปกรณ์สวิงค์ มีมอก.1101-2535
	มีกุญแจฝังในบาน
	กลอนสเตนเลสชนิดแบบฝังในบาน 8" บน /ล่าง มีช่องมองตาแมว 1 ชุด
	กันชนประตูแบบแม่เหล็กสเตนเลส บานละ 1 ชุด
	มือจับสเตนเลสสลับสเตนเลสขัด Ø 32 มม.ยาว1000 มม.แบบโค้งออก

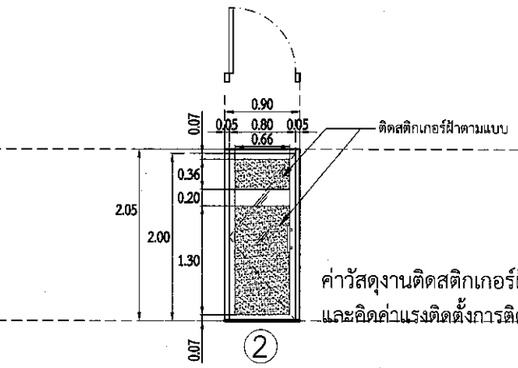

ค่าวัสดุงานติดสติกเกอร์ฝ้าตามแบบ
และคิดค่าแรงติดตั้งการติดตั้งให้

ชนิดประตู	บานเปิดสวิงเดี่ยว ประตูเก็บเสียง
วงกบ	อะลูมิเนียม ขนาด 2" x 4" หนา ไม่น้อยกว่า 1.20 มม. สีลายไม้
กรอบบาน	อะลูมิเนียมสีลายไม้
บาน/ลูกฟัก	บานกระจกใสตัดแสงสีเขียว หนา 6 มม.แบบ 2 ชั้น
อุปกรณ์	อุปกรณ์สวิงค์
	กุญแจ Dead Lock
	กลอนฝังเรียบในบาน
	มือจับแบบอะลูมิเนียมแบบโค้งออกไม่นีบมือ มีอุปกรณ์ครบ

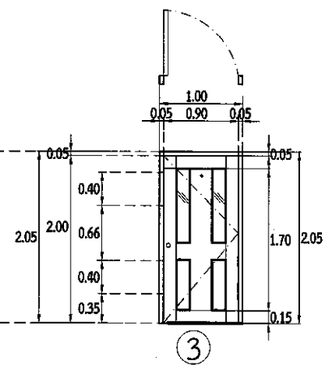

ชนิดประตู	บานเปิดเดี่ยว UPVC. (ลายและสีกำหนดภายหลัง)
วงกบ	ไม้เนื้อแข็ง ขนาด 2" x 4" ทาสีน้ำมัน (ของใหม่)
กรอบบาน	UPVC. ขนาด 2" x 4" ทาสีน้ำมัน สีด้าน
บาน/ลูกฟัก	UPVC. ขนาด 2" x 4" ทาสีน้ำมัน สีด้าน
อุปกรณ์	อุปกรณ์บานพับสเตนเลส 3"x4"
	มีมือจับกุญแจลูกบิด
	กันชนประตูแบบแม่เหล็กสเตนเลส บานละ 1 ชุด

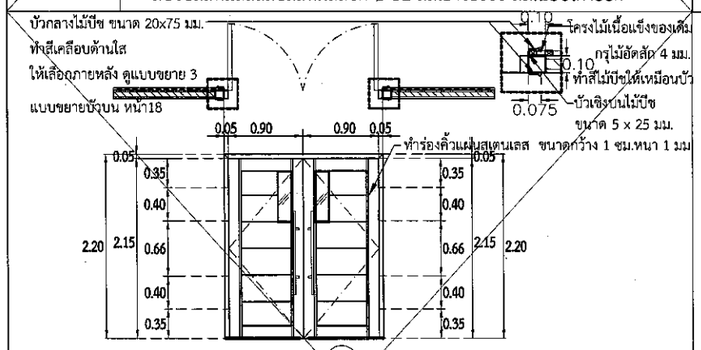

ติดตลกพุกกันแอร์ออกบริเวณขอบบานประตู

ยกเลิก

ชนิดประตู	บานเปิดคู่
วงกบ	ไม้เนื้อแข็ง ขนาด 2" x 4" ทาสีน้ำมัน
กรอบบาน	ไม้เนื้อแข็ง ปิดทับไม้อัดยาง หนา 4 มม.ทับหน้าแผ่น LAMINATE (ลาย Colorado Oak) หนา 0.8 มม.และคิ้วแผ่นสเตนเลส ขนาดกว้าง 1 ซม.หนา 1 มม.
บาน/ลูกฟัก	บานไม้เนื้อแข็ง ปิดทับไม้อัดยาง หนา 4 มม.ทับหน้าแผ่น LAMINATE (ลาย Colorado Oak) หนา 0.8 มม.และคิ้วแผ่นสเตนเลส ขนาดกว้าง 1 ซม.หนา 1 มม.
อุปกรณ์	อุปกรณ์สวิงค์ มีมอก.1101-2535
	มีกุญแจฝังในบาน
	กลอนสเตนเลสชนิดแบบฝังในบาน 8" บน /ล่าง มีช่องมองตาแมว 1 ชุด
	กันชนประตูแบบแม่เหล็กสเตนเลส บานละ 1 ชุด
	มือจับสเตนเลสสลับสเตนเลสขัด Ø 32 มม.ยาว1000 มม.แบบโค้งออก

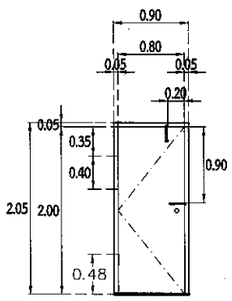

ชนิดประตู	บานเปิดเดี่ยว
วงกบ	ไม้เนื้อแข็ง ขนาด 2" x 4" ทาสีน้ำมัน
กรอบบาน	ไม้อัดยาง มาตรฐาน มอก. ทาสีน้ำมัน
บาน/ลูกฟัก	บานประตูแผ่นเรียบไม้อัดยาง เกรด A ชนิดใช้ภายนอก
อุปกรณ์	บานพับสเตนเลส แหวนลูกปืน 4 ชุด ขนาด 4" x 3"
	ลูกบิดประตูทรงกลมสเตนเลส
	กลอนอะลูมิเนียม 6" บนและล่าง
	กันชนประตูแบบแม่เหล็ก บานละ 1 ชุด

DU-01

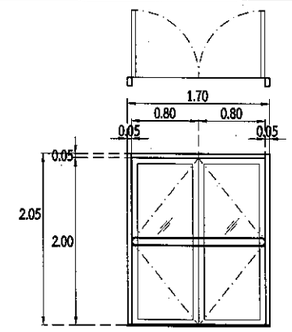

ชนิดประตู	บานเปิดสวิงคู่
วงกบ	อะลูมิเนียม ขนาด 2" x 4" หนา ไม่น้อยกว่า 1.20 มม. สีลายไม้
กรอบบาน	อะลูมิเนียมสีลายไม้
บาน/ลูกฟัก	บานกระจกใสตัดแสงสีเขียว หนา 6 มม.
อุปกรณ์	บานพับแบบฝังบานเปิดค้าง 90 องศา
	กุญแจ Dead Lock
	กลอนฝังเรียบในบาน
	มือจับแบบอะลูมิเนียมขาดยาวกลางบาน

แบบขยายประตู

มาตราส่วน 1 : 75

งานออกแบบและก่อสร้าง กองเนื้อบายและผนน
มหาวิทยาลัยราชภัฏบุรีรัมย์

เลขที่แบบ BRU.RE 2024-005

REV.	REVISION	DATE

โครงการ

งานปรับปรุงอาคารฝึกประสบการณ์วิชาชีพดนตรี และศูนย์การแสดงดนตรีและนาฏศิลป์ ที่ทอในเมือง อำเภอเมืองบุรีรัมย์ จังหวัดบุรีรัมย์

สถาปนิก

นายปิยชนม์ สังข์สักดา ส-สถ 3475

นายสมบัติ ประจญศานต์ ส-สถ 3478

นายตนัย นิลสกุล ภสถ.4355

นายจักรกริช พรหมราษฎร์ ภสถ.5982

นายวิสาข์ แฝงเวียง ภสถ.6528

นายอรรถกร จันตะเสียน ภสถ.18369

วิศวกรโครงสร้าง

นายนพรัตน์ สมบัติใหม่ สย.9352

น.ส.สุดารัตน์ ปินะภา ภย.22166

นายสุปรีชา นามประเสริฐ ภย.29504

นายณรงค์เดช อังสุขเกษม ภย.28619

วิศวกรไฟฟ้า

นายภูริษญ์ งามสง ภฟก.41221

นายดุสิต อุทิศสุนทร ภฟก.40552

ผู้เขียนแบบ

นายวิทยากร ทองดี

ผู้ตรวจ

นายจักรกริช พรหมราษฎร์
หัวหน้างานออกแบบและก่อสร้าง

ผู้อนุมัติ

รศ. มาลินี จุโทปะมา
อธิการบดีมหาวิทยาลัยราชภัฏบุรีรัมย์

แสดงแบบ

แบบขยายประตู

แบบนี้เป็นลิขสิทธิ์ของมหาวิทยาลัย
ห้ามมิให้ผู้ใดคัดลอกทำซ้ำหรือดัดแปลง นอกจาก
จะได้รับอนุญาตจากผู้ออกแบบเท่านั้น
หากผู้ใดฝ่าฝืนจะมีโทษสูงสุดตามกฎหมาย

Date 20 สิงหาคม 2567

Drawing No. RE-37

Total 53

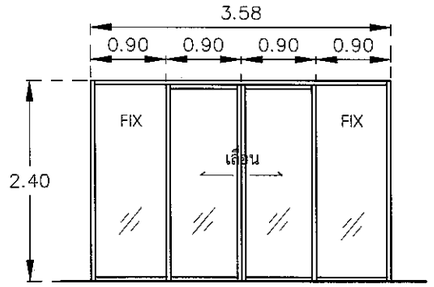

7

ชนิดประตู	บานเลื่อนเดี่ยวอะลูมิเนียม มีช่องแสงติดตาย
วงกบ	อะลูมิเนียมสีลายไม้ หนา 1.2 มม.
กรอบบาน	อะลูมิเนียมสีลายไม้ หนา 1.2 มม.
บาน/ลูกฟัก	กระจกใส หนา 10 มม. แบบ 2 ชั้น
อุปกรณ์	พร้อมรางบานเลื่อนอุปกรณ์ครบ
	มือจับแบบอะลูมิเนียมขาดยาวกลางบาน
	กุญแจอะลูมิเนียมหรือ STAINLESS (ชนิดฝังบาน)

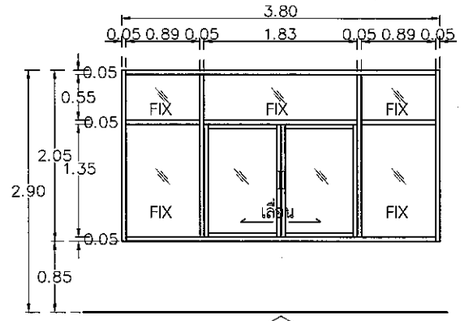

น.1

ชนิดหน้าต่าง	บานเลื่อนคู่อะลูมิเนียม
วงกบ	อะลูมิเนียมสีลายไม้ หนา 1.2 มม.
กรอบบาน	อะลูมิเนียมสีลายไม้ หนา 1.2 มม.
บาน/ลูกฟัก	กระจกใส หนา 6 มม.
อุปกรณ์	ล้อเลื่อน จำนวน 2 ตัวต่อบาน
	มือจับอะลูมิเนียมหรือ STAINLESS
	กุญแจอะลูมิเนียมหรือ STAINLESS (ชนิดฝังบาน)
ตำแหน่ง	

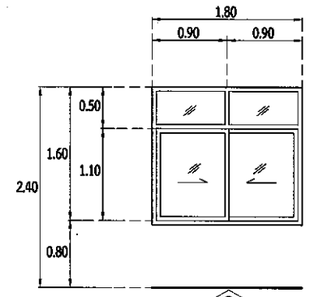

2

ชนิดหน้าต่าง	บานเลื่อนสลับ คู่ มีช่องแสงติดตาย
วงกบ	อะลูมิเนียม ขนาด 2" x 4" หนา ไม่น้อยกว่า 1.20 มม. สีลายไม้
กรอบบาน	อะลูมิเนียมสีลายไม้
บาน/ลูกฟัก	บานกระจกใสตัดแสงสีเขียว หนา 6 มม.
อุปกรณ์	อุปกรณ์ประกอบชุดบานเลื่อนครบชุด
	กุญแจ Dead Lock
	กลอนฝังเรียบในบาน
ตำแหน่ง	ห้องเรียน

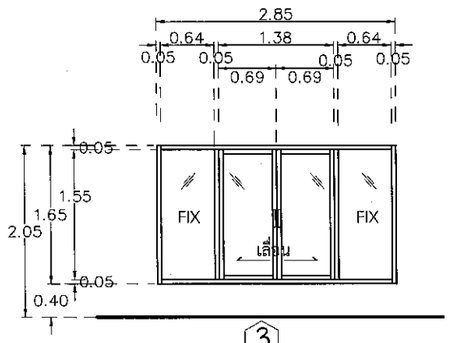

3

ชนิดหน้าต่าง	บานเลื่อนคู่อะลูมิเนียม มีช่องกระจกติดตาย
วงกบ	อะลูมิเนียม ขนาด 2" x 4" หนา ไม่น้อยกว่า 1.20 มม. สีลายไม้
กรอบบาน	อะลูมิเนียมสีลายไม้
บาน/ลูกฟัก	บานกระจกใสตัดแสงสีเขียว หนา 6 มม.
อุปกรณ์	ล้อเลื่อน จำนวน 2 ตัวต่อบาน
	มือจับอะลูมิเนียมหรือ STAINLESS
	กุญแจอะลูมิเนียมหรือ STAINLESS (ชนิดฝังบาน)

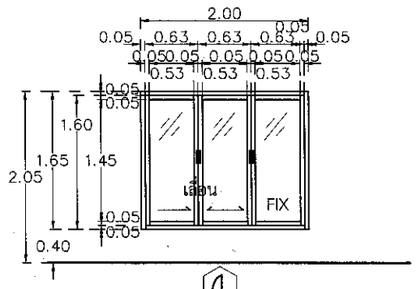

4

ชนิดหน้าต่าง	บานเลื่อนคู่อะลูมิเนียม
วงกบ	อะลูมิเนียมสีลายไม้ หนา 1.2 มม.
กรอบบาน	อะลูมิเนียมสีลายไม้ หนา 1.2 มม.
บาน/ลูกฟัก	กระจกใส หนา 6 มม.
อุปกรณ์	ล้อเลื่อน จำนวน 2 ตัวต่อบาน
	มือจับอะลูมิเนียมหรือ STAINLESS
	กุญแจอะลูมิเนียมหรือ STAINLESS (ชนิดฝังบาน)

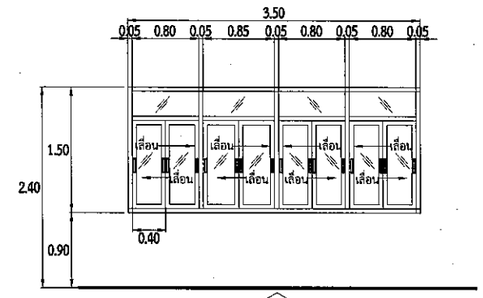

น.5

ชนิดหน้าต่าง	บานเคลื่อนสลับ
วงกบ	อะลูมิเนียม ขนาด 2" x 4" หนา ไม่น้อยกว่า 1.20 มม. สีลายไม้
กรอบบาน	อะลูมิเนียมสีลายไม้
บาน/ลูกฟัก	บานกระจกใสตัดแสงสีเขียว หนา 6 มม.
อุปกรณ์	อุปกรณ์ล้อเลื่อน
	กุญแจ Dead Lock
	กลอนฝังเรียบในบาน
	มือจับแบบอะลูมิเนียมแบบโค้งออกไม่นิบมือ มีอุปกรณ์ครบ
	ย้ายท่อแอร์พร้อมเจาะช่องกระจก เพื่อปล่อยท่อน้ำทิ้ง

แบบขยายประตู

มาตราส่วน 1 : 75

งานออกแบบและก่อสร้าง กองโยธาและผังเมือง
มหาวิทยาลัยราชภัฏบุรีรัมย์

เลขที่แบบ BRU.RE 2024-005

REV.	REVISION	DATE

โครงการ

งานปรับปรุงอาคารฝึกประสบการณ์วิชาชีพคหกรรมศิลป์ และศูนย์การแสดงดนตรีและนาฏศิลป์ ตำบลในเมือง อำเภอเมือง จังหวัดบุรีรัมย์

สถาปนิก

นายปิยชนม์ สังข์ศักดา ส.-สถ 3475

นายสมบัติ ประจญศานต์ ส.-สถ 3478

นายตนัย บิลสกุล ภสถ.4355

นายจักรกริช พรหมราษฎร์ ภสถ.5982

นายวิสาข์ แผ่งเรือง ภสถ.6528

นายอรรถกร จันตะเตียน ภสถ.18369

วิศวกรโครงสร้าง

นายนพรัตน์ สมบัติใหม่ สย.9352

น.ส.สุดารัตน์ ปีนะภา ภย.22166

นายสุปรีชา นามประเสริฐ ภย.29504

นายณรงค์เดช ยังสุขกษม ภย.28619

วิศวกรไฟฟ้า

นายภูริชญ์ งามดง ภฟก.41221

นายคุสิต อุทิศสุนทร ภฟก.40552

ผู้เขียนแบบ

นายวิทยากร ทองดี

ผู้ตรวจ

นายจักรกริช พรหมราษฎร์
หัวหน้างานออกแบบและก่อสร้าง

ผู้อนุมัติ

รศ. มาลินี จุโฑปะมา
อธิการบดีมหาวิทยาลัยราชภัฏบุรีรัมย์

แสดงแบบ

แบบขยายประตู

แบบนี้เป็นลิขสิทธิ์ของมหาวิทยาลัย
ห้ามไม่ให้ผู้ใดคัดลอกทำซ้ำหรือดัดแปลง นอกจากจะได้รับอนุญาตจากผู้ออกแบบโดยถูกต้องเท่านั้น
หากผู้ฝ่าฝืนจะมีโทษสูงสุดตามกฎหมาย

Date	20 สิงหาคม 2567
Drawing No. RE-38	Total 53

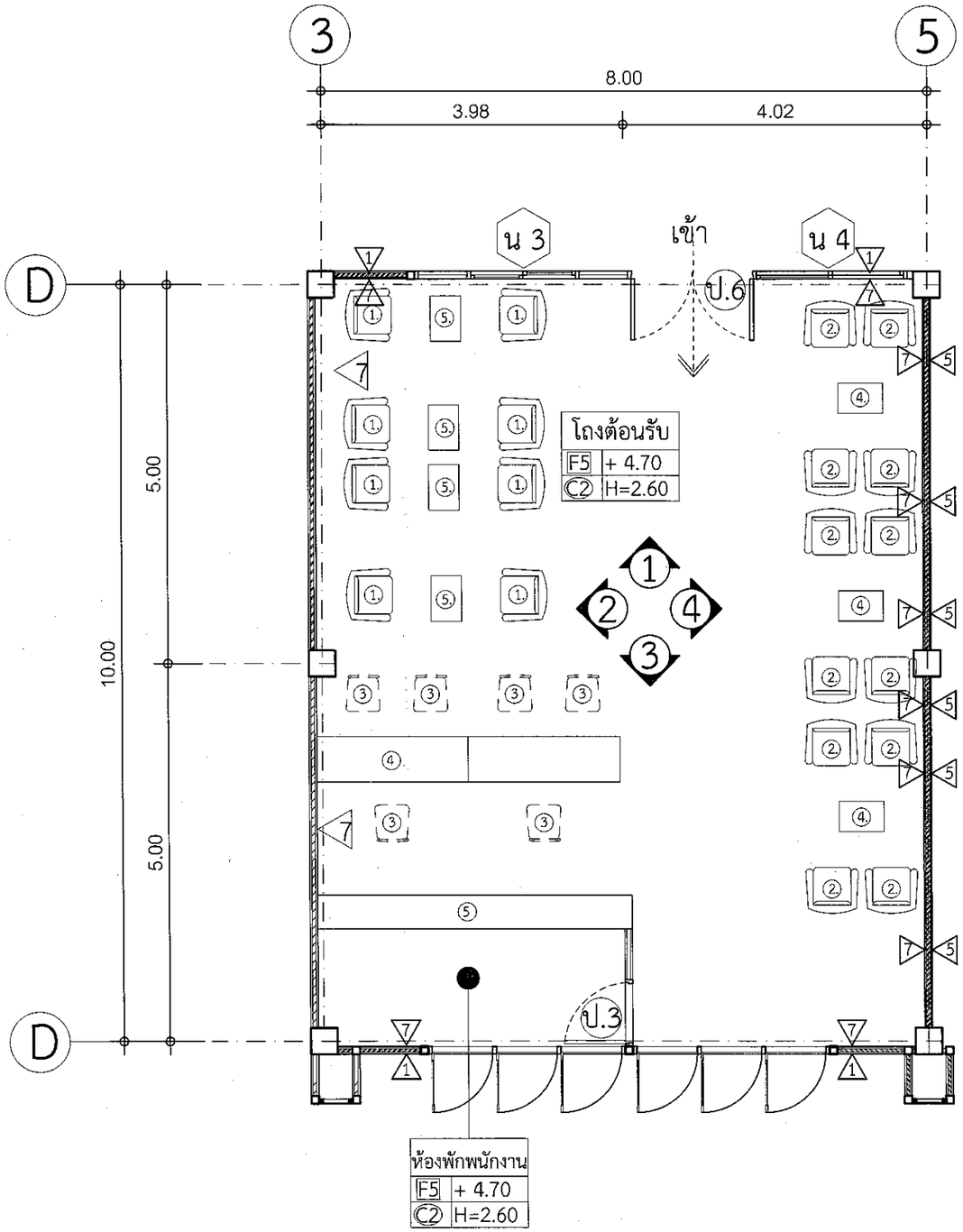

แปลนขยายห้องโถงต้อนรับ

มาตราส่วน 1 : 75

งานจัดซื้อครุภัณฑ์

(1.) โซฟาเดี่ยว จำนวน 8 ตัว

1.1 ขนาดไม่น้อยกว่า 76 x 69 x 75 ซม.

1.2 หุ้มหนังเทียม ขาไม้

(2.) เก้าอี้ จำนวน 12 ตัว

2.1 ขนาดไม่น้อยกว่า 62 x 47 x 83 ซม.

2.2 หุ้มผ้า ขาโลหะ

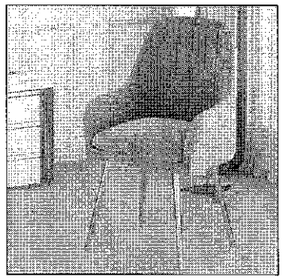

(3.) เก้าอี้สำนักงานพนักพิงต่ำ จำนวน 6 ตัว

3.1 ขนาดไม่น้อยกว่า 76 x 69 x 75 ซม.

3.2 หุ้มหนังเทียม

(4.) โต๊ะกลาง จำนวน 3 ตัว

3.1 ขนาดไม่น้อยกว่า 78 x 88 x สูง 74 ซม.

3.2 ขาไม้

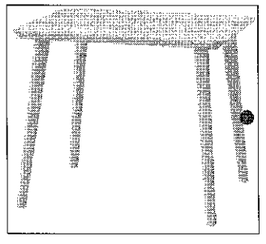

(5.) โต๊ะกลาง จำนวน 4 ตัว

3.1 ขนาดไม่น้อยกว่า 76 x 69 x 75 ซม.

3.2 ปิดผิวไม้ลามิเนต

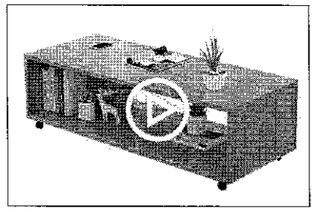

หมายเหตุ = ครุภัณฑ์ไม่รวมของตกแต่ง

งานออกแบบและก่อสร้าง กองบริการอาคารสถานที่
มหาวิทยาลัยราชภัฏบุรีรัมย์

เลขที่แบบ BRU.RE 2024-005

REV.	REVISION	DATE

โครงการ

งานปรับปรุงอาคารศึกษาประสบการณ์วิชาชีพครูและศูนย์การเรียนรู้ตลาดเกษตรนวัตกรรมนายศิลป์ ตำบลในเมือง อำเภอเมืองบุรีรัมย์ จังหวัดบุรีรัมย์

สถาปนิก

นายปิยชนม์ สังข์ศักดา ส-สถ 3475

นายสมบัติ ประจญศานต์ ส-สถ 3478

นายณัย นิลสกุล ภสถ.4355

นายจักรกริช พรหมราษฎร์ ภสถ.5982

นายวิสาข์ แผ่งเวียง ภสถ.6528

นายอรรถกร จันตะเตียน ภสถ.18369

วิศวกรโครงสร้าง

นายนพรัตน์ สมบัติใหม่ สย.9352

น.ส.สุดารัตน์ ปินะภา ภย.22166

นายสุปรีชา นามประเสริฐ ภย.29504

นายณรงค์เดช ยังสุขเกษม ภย.28619

วิศวกรไฟฟ้า

นายภูริชญ์ งามคง ภฟก.41221

นายดุสิต อุทิศสุนทร ภฟก.40552

ผู้เขียนแบบ

นายวิทยากร ทองดี

ผู้ตรวจ

นายจักรกริช พรหมราษฎร์
หัวหน้างานออกแบบและก่อสร้าง

ผู้อนุมัติ

รศ. มาลิณี จุโฑปะมา
อธิการบดีมหาวิทยาลัยราชภัฏบุรีรัมย์

แสดงแบบ

แปลนขยายห้องโถงต้อนรับ

แบบนี้เป็นลิขสิทธิ์ของมหาวิทยาลัย
ห้ามมิให้ผู้ใดคัดลอกทำซ้ำหรือดัดแปลง นอกจากจะได้รับอนุญาตจากผู้ออกแบบเท่านั้น
หากผู้ใดฝ่าฝืนจะมีโทษสูงสุดตามกฎหมาย

Date	20 สิงหาคม 2567
Drawing No. RE-39	Total 53

4. เคาน์เตอร์

สัญลักษณ์	รายละเอียดผนัง
1	งานผนังของเดิม ให้คงไว้
2	งานรื้อถอนผนังเบาของเดิม
3	ผนังเบายิปซั่มบอร์ดฉาบเรียบ หนา 9 มม. ทาสีน้ำอะครีลิคแท้ 100 % โครงคร่าวเหล็กชุบสังกะสี ตัว U,L หนา 0.50มม. ปิดทับแผ่นซับเสียง
4	ผนังเบายิปซั่มบอร์ดฉาบเรียบ หนา 9 มม. ทาสีน้ำอะครีลิคแท้ 100 % โครงคร่าวเหล็กชุบสังกะสี ตัว U,L หนา 0.50มม.
5	งานผนังของเดิม ติดแผ่นซับเสียง (เลือกลายภายหลัง)
6	โครงไม้เนื้อแข็ง1/2 x 2 นิ้ว กรุไม้อัดยาง 4 มม.ทับหน้าแผ่น LAMINATE (ลาย Planked Raw Oak ลายไม้สีครีม)หนา0.8 มม.(หรือลายเทียบเท่า)
7	โครงไม้เนื้อแข็ง 1/2 x 2 นิ้ว กรุไม้อัดยาง 4 มม.ทับหน้าแผ่น LAMINATE (ลาย Cosmic Dawn ลายไม้สีขาว)หนา0.8 มม.(หรือลายเทียบเท่า)ปิดทับหน้า
8	ผนังเบายิปซั่มบอร์ดฉาบเรียบ หนา 9 มม.2ชั้น ทาสีน้ำอะครีลิคแท้ 100 % โครงคร่าวเหล็กชุบสังกะสี ตัว U,L หนา 0.50มม.
	มีฉนวนเก็บเสียงในร่องผนัง ติดแผ่นซับเสียง (เลือกลายภายหลัง)

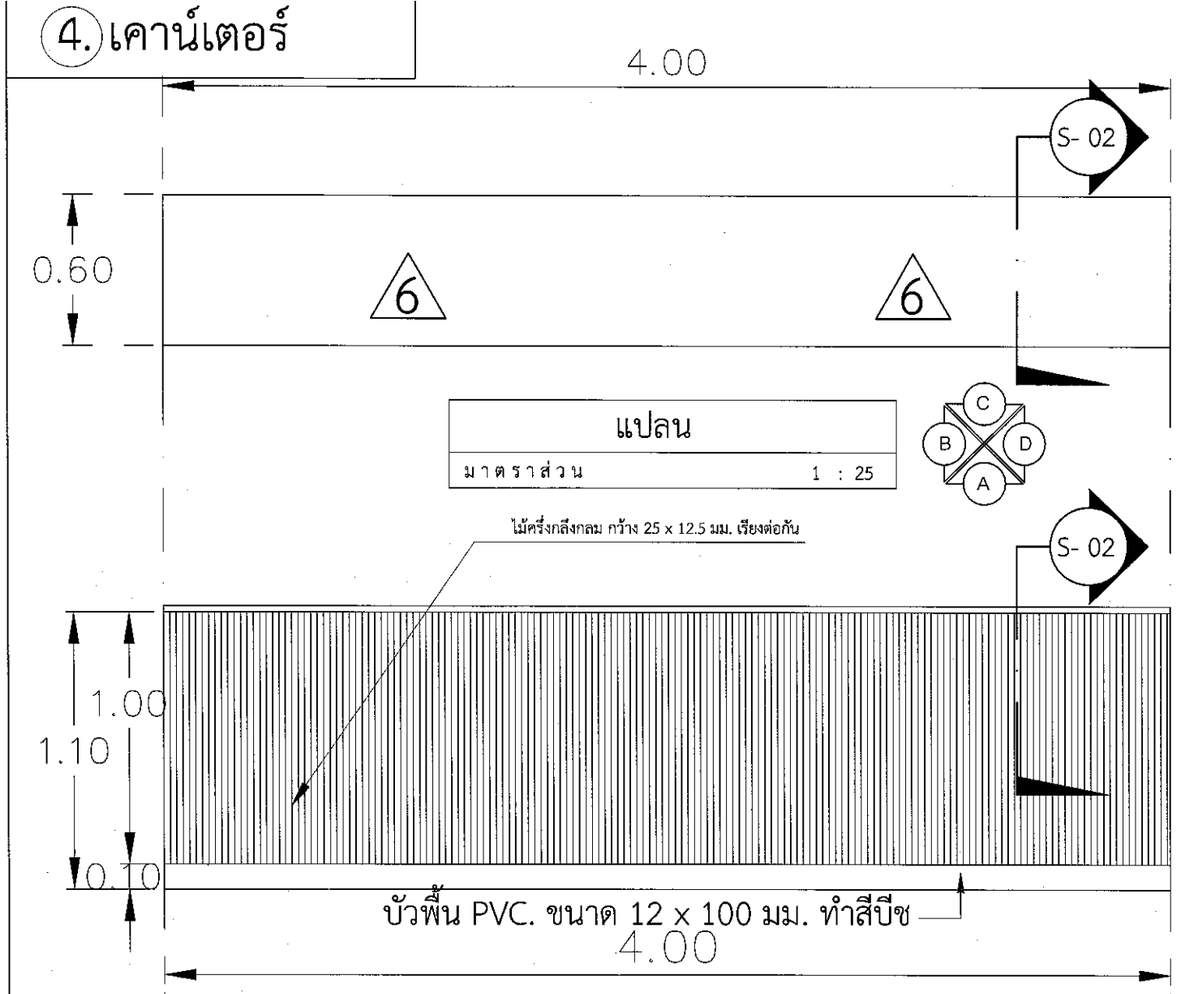

แปลน
มาตราส่วน 1 : 25

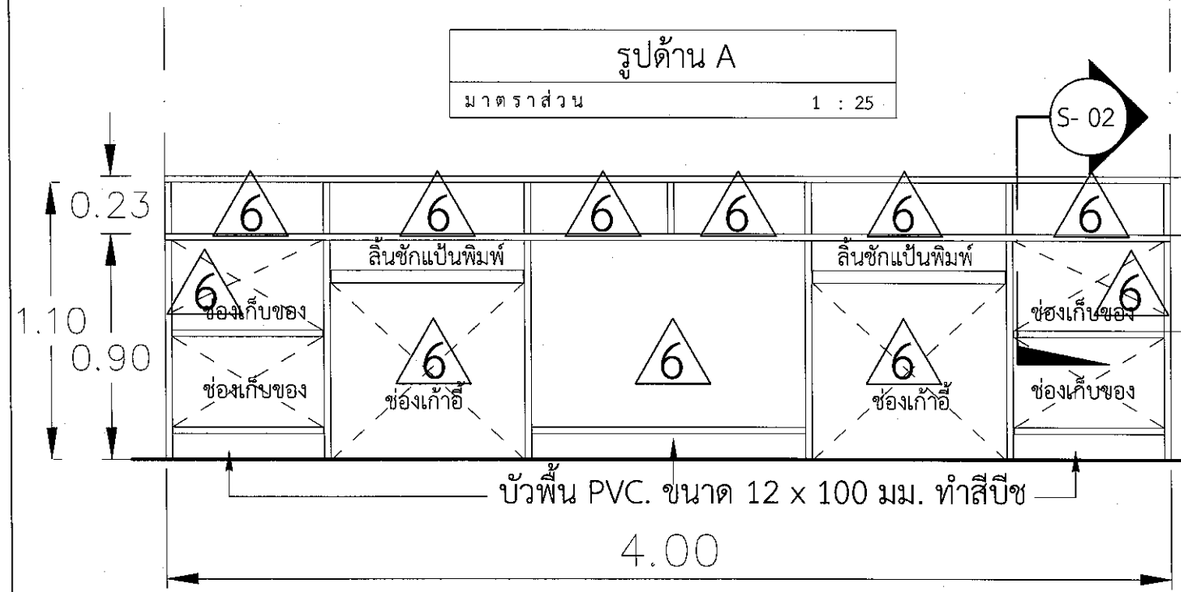

รูปด้าน A
มาตราส่วน 1 : 25

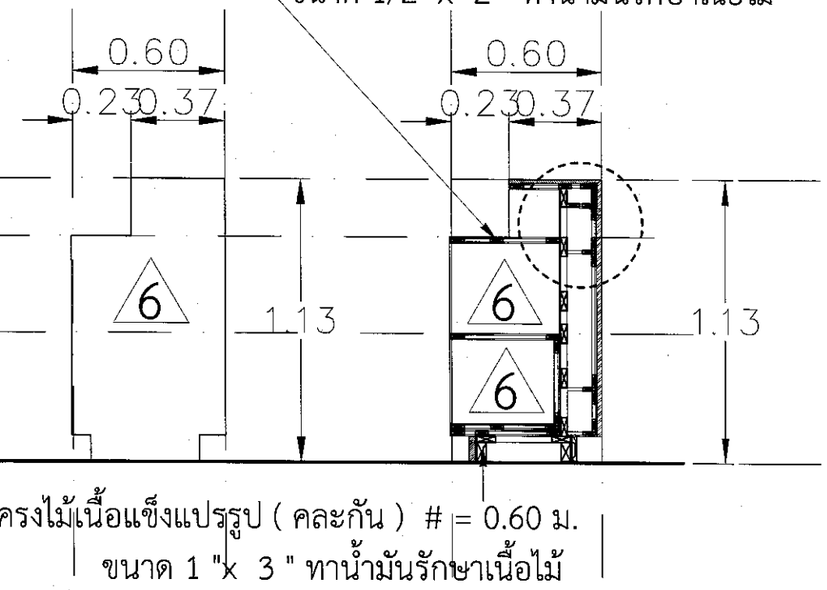

รูปด้าน C
มาตราส่วน 1 : 25

รูปด้าน C
มาตราส่วน 1 : 25

รูปตัด A
มาตราส่วน 1 : 25

งานออกแบบและก่อสร้าง กองบัญชาการและแผน
มหาวิทยาลัยราชภัฏบุรีรัมย์

เลขที่แบบ BRU.RE 2024-005

REV.	REVISION	DATE

โครงการ
งานปรับปรุงอาคารศิลปประสบการณ์วิชาชีพดนตรีและศูนย์การแสดงดนตรีและนาฏศิลป์ ตำบลในเมือง อำเภอเมืองบุรีรัมย์ จังหวัดบุรีรัมย์

สถาปนิก
นายปิยชนม์ สังข์ศักดา ส-สถ 3475
นายสมบัติ ประจญศานต์ ส-สถ 3478
นายดนัย ปิดสกุล ภสถ.4355
นายจักรกริช พรหมราษฎร์ ภสถ.5982
นายวิสาข์ แผ่นเวียง ภสถ.6528
นายอรรถกร จันตะเคียน ภสถ.18369

วิศวกรโครงสร้าง
นายนพรัตน์ สมบัติใหม่ สย.9352
น.ส.สุดารัตน์ ปินะภา ภย.22166
นายสุปริชา นามประเสริฐ ภย.29504
นายณรงค์เดช ยังสุขเกษม ภย.28619

วิศวกรไฟฟ้า
นายภูริษญ์ งามคง ภฟก.41221
นายดุสิต อุทิศสุนทร ภฟก.40552

ผู้เขียนแบบ
นายวิทยากร ทองดี

ผู้ตรวจ
นายจักรกริช พรหมราษฎร์
หัวหน้างานออกแบบและก่อสร้าง

ผู้อนุมัติ
รศ. มาลินี จุโทปะมา
อธิการบดีมหาวิทยาลัยราชภัฏบุรีรัมย์

แสดงแบบ
แบบขยายเคาน์เตอร์

แบบนี้เป็นลิขสิทธิ์ของมหาวิทยาลัย ห้ามมิให้ผู้ใดคัดลอกทำซ้ำหรือดัดแปลง นอกเสียจากจะได้รับอนุญาตจากผู้ออกแบบโดยถูกต้องเท่านั้น หากผู้ใดฝ่าฝืนจะมีโทษสูงสุดตามกฎหมาย

Date	20 สิงหาคม 2567

Drawing No.	Total
RE-40	53

4. ตู้เสื้อผ้า

สัญลักษณ์	รายละเอียดผนัง
1	งานผนังของเดิม ให้คงไว้
2	งานรื้อถอนผนังเบาของเดิม
3	ผนังเบายิปซั่มบอร์ดฉาบเรียบ หนา 9 มม. ทาสีน้ำอะครีลิคแท้ 100 % โครงคร่าวเหล็กชุบสังกะสี ตัว U,L หนา 0.50มม. ปิดทับแผ่นซับเสียง
4	ผนังเบายิปซั่มบอร์ดฉาบเรียบ หนา 9 มม. ทาสีน้ำอะครีลิคแท้ 100 % โครงคร่าวเหล็กชุบสังกะสี ตัว U,L หนา 0.50มม.
5	งานผนังของเดิม ติดแผ่นซับเสียง (เลือกลายภายหลัง)
6	โครงไม้เนื้อแข็ง1/2 x 2 นิ้ว กรุไม้อัดยาง 4 มม.ทับหน้าแผ่น LAMINATE (ลาย Planked Raw Oak ลายไม้สีครีม)หนา0.8 มม.(หรือลายเทียบเท่า)
7	โครงไม้เนื้อแข็ง 1/2 x 2 นิ้ว กรุไม้อัดยาง 4 มม.ทับหน้าแผ่น LAMINATE (ลาย Cosmic Dawn ลายไม้สีขาว)หนา0.8 มม.(หรือลายเทียบเท่า)ปิดทับหน้า
8	ผนังเบายิปซั่มบอร์ดฉาบเรียบ หนา 9 มม.2ชั้น ทาสีน้ำอะครีลิคแท้ 100 % โครงคร่าวเหล็กชุบสังกะสี ตัว U,L หนา 0.50มม.
	มีฉนวนเก็บเสียงในร่องผนัง ติดแผ่นซับเสียง (เลือกลายภายหลัง)

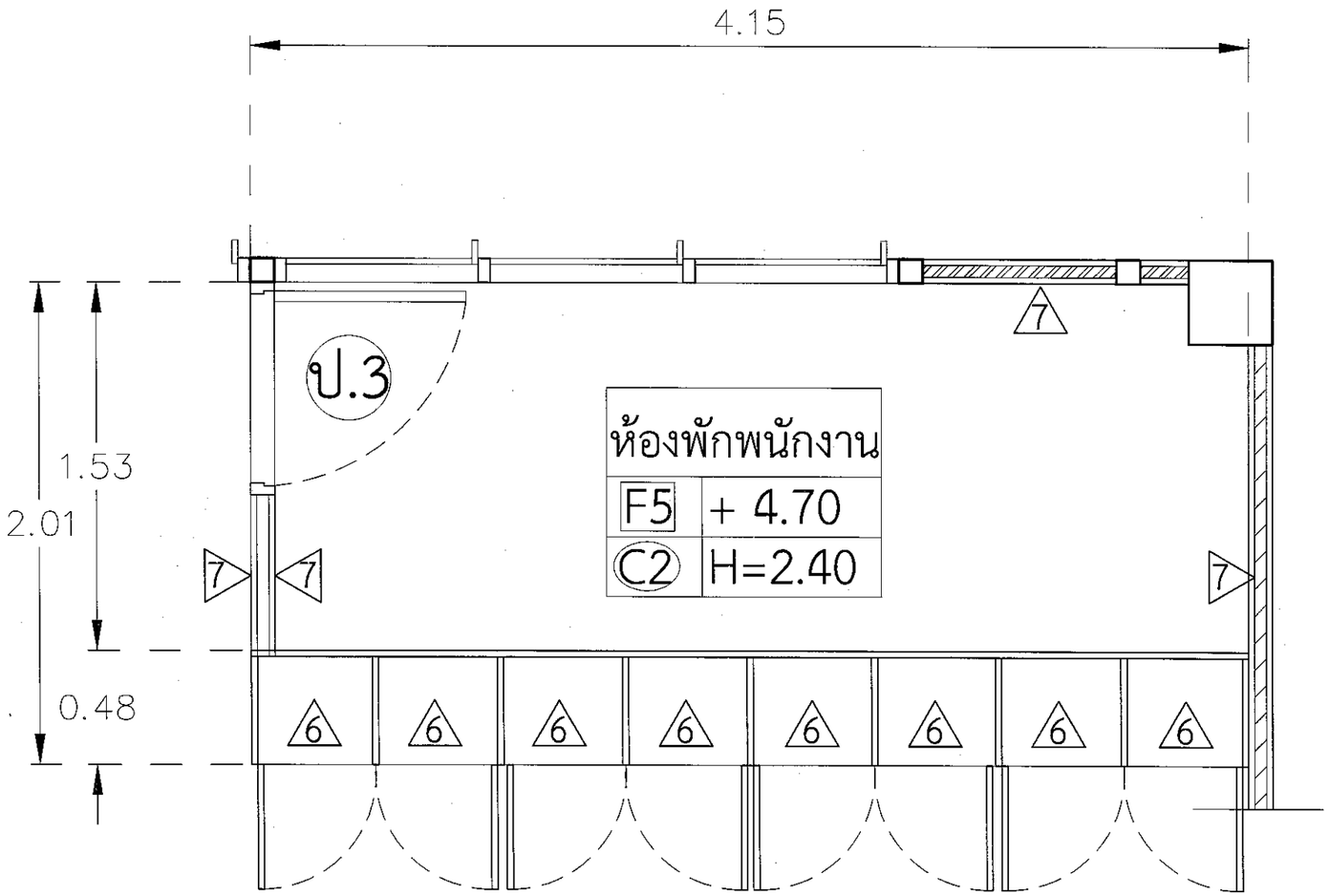

แปลน	
มาตราส่วน	1 : 25

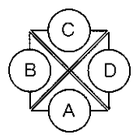

งานออกแบบและก่อสร้าง กองบริหารพัฒนาแผนมหาวิทยาลัยราชภัฏบุรีรัมย์

เลขที่แบบ BRU.RE 2024-005

REV.	REVISION	DATE

โครงการ

งานปรับปรุงอาคารศึกษาประสบการณ์วิชาชีพครูศรีแสดงศูนย์การแสดงดนตรีและนาฏศิลป์ ตำบลในเมือง อำเภอเมืองบุรีรัมย์ จังหวัดบุรีรัมย์

สถาปนิก

นายปิยชนม์ สังข์สักดา ส-สถ 3475

นายสมบัติ ประจญศานต์ ส-สถ 3478

นายดนัย นิลสกุล ภสถ.4355

นายจักรกริช พรหมราษฎร์ ภสถ.5982

นายวิสาข์ แฝงเรือง ภสถ.6528

นายอรรถกร จันตะเคียน ภสถ.18369

วิศวกรโครงสร้าง

นายนพรัตน์ สมบัติใหม่ สย.9352

น.ส.สุดารัตน์ ปินะภา ภย.22166

นายสุบรีชา นามประเสริฐ ภย.29504

นายณรงค์เดช ยังสุขเกษม ภย.28619

วิศวกรไฟฟ้า

นายภูริษญ์ งามคง ภฟก.41221

นายดุสิต อุทิศสุนทร ภฟก.40552

ผู้เขียนแบบ

นายวิทยากร ทองดี

ผู้ตรวจ

นายจักรกริช พรหมราษฎร์
หัวหน้างานออกแบบและก่อสร้าง

ผู้อนุมัติ

รศ. มาลินี จุโฑปะมา
อธิการบดีมหาวิทยาลัยราชภัฏบุรีรัมย์

แสดงแบบ

แบบขยายตู้เสื้อผ้า

แบบนี้เป็นลิขสิทธิ์ของมหาวิทยาลัย ห้ามมิให้ผู้ใดคัดลอกทำซ้ำหรือดัดแปลง นอกจากจะได้รับอนุญาตจากผู้ออกแบบเท่านั้น หากผู้ใดฝ่าฝืนจะมีโทษสูงสุดตามกฎหมาย

Date	20 สิงหาคม 2567

Drawing No.	Total
RE-41	53

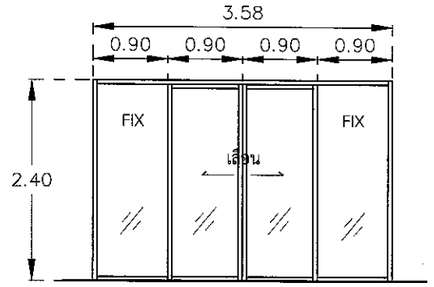

7

ชนิดประตู	บานเลื่อนเดี่ยวอะลูมิเนียม มีช่องแสงติดตาย
วงกบ	อะลูมิเนียมสีลายไม้ หนา 1.2 มม.
กรอบบาน	อะลูมิเนียมสีลายไม้ หนา 1.2 มม.
บาน/ลูกฟัก	กระจกใส หนา 10 มม. แบบ 2 ชั้น
อุปกรณ์	พร้อมรางบานเลื่อนอุปกรณ์ครบ
	มือจับแบบอะลูมิเนียมขาดยาวกลางบาน
	กุญแจอะลูมิเนียมหรือ STAINLESS (ชนิดฝังบาน)

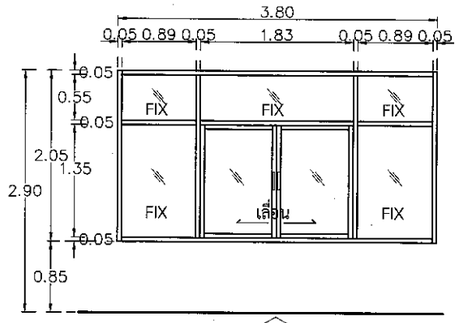

น.1

ชนิดหน้าต่าง	บานเลื่อนคู่อะลูมิเนียม
วงกบ	อะลูมิเนียมสีลายไม้ หนา 1.2 มม.
กรอบบาน	อะลูมิเนียมสีลายไม้ หนา 1.2 มม.
บาน/ลูกฟัก	กระจกใส หนา 6 มม.
อุปกรณ์	ล้อเลื่อน จำนวน 2 ตัวต่อบาน
	มือจับอะลูมิเนียมหรือ STAINLESS
	กุญแจอะลูมิเนียมหรือ STAINLESS (ชนิดฝังบาน)
ตำแหน่ง	

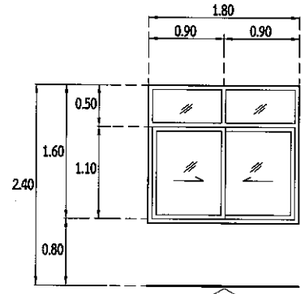

2

ชนิดหน้าต่าง	บานเลื่อนสลับ คู่ มีช่องแสงติดตาย
วงกบ	อะลูมิเนียม ขนาด 2" x 4" หนา ไม่น้อยกว่า 1.20 มม. สีลายไม้
กรอบบาน	อะลูมิเนียมสีลายไม้
บาน/ลูกฟัก	บานกระจกใสตัดแสงสีเขียว หนา 6 มม.
อุปกรณ์	อุปกรณ์ประกอบชุดบานเลื่อนครบชุด
	กุญแจ Dead Lock
	กลอนฝังเรียบในบาน
ตำแหน่ง	ห้องเรียน

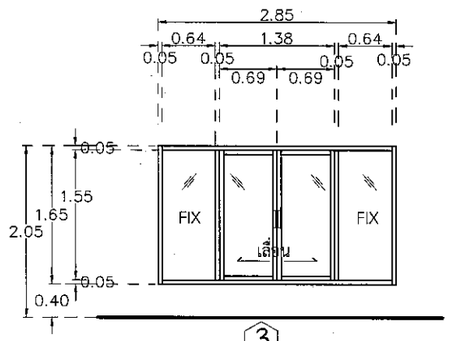

3

ชนิดหน้าต่าง	บานเลื่อนคู่อะลูมิเนียม มีช่องกระจกติดตาย
วงกบ	อะลูมิเนียม ขนาด 2" x 4" หนา ไม่น้อยกว่า 1.20 มม. สีลายไม้
กรอบบาน	อะลูมิเนียมสีลายไม้
บาน/ลูกฟัก	บานกระจกใสตัดแสงสีเขียว หนา 6 มม.
อุปกรณ์	ล้อเลื่อน จำนวน 2 ตัวต่อบาน
	มือจับอะลูมิเนียมหรือ STAINLESS
	กุญแจอะลูมิเนียมหรือ STAINLESS (ชนิดฝังบาน)

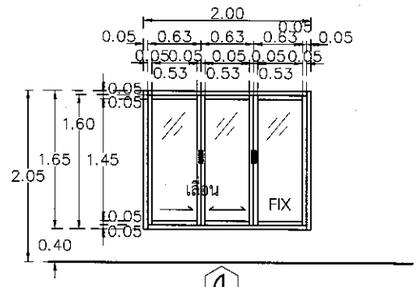

4

ชนิดหน้าต่าง	บานเลื่อนคู่อะลูมิเนียม
วงกบ	อะลูมิเนียมสีลายไม้ หนา 1.2 มม.
กรอบบาน	อะลูมิเนียมสีลายไม้ หนา 1.2 มม.
บาน/ลูกฟัก	กระจกใส หนา 6 มม.
อุปกรณ์	ล้อเลื่อน จำนวน 2 ตัวต่อบาน
	มือจับอะลูมิเนียมหรือ STAINLESS
	กุญแจอะลูมิเนียมหรือ STAINLESS (ชนิดฝังบาน)

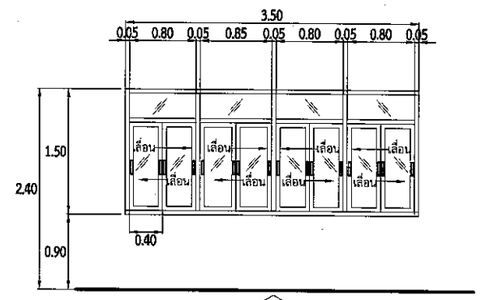

น.5

ชนิดหน้าต่าง	บานเคลื่อนสลับ
วงกบ	อะลูมิเนียม ขนาด 2" x 4" หนา ไม่น้อยกว่า 1.20 มม. สีลายไม้
กรอบบาน	อะลูมิเนียมสีลายไม้
บาน/ลูกฟัก	บานกระจกใสตัดแสงสีเขียว หนา 6 มม.
อุปกรณ์	อุปกรณ์ล้อเลื่อน
	กุญแจ Dead Lock
	กลอนฝังเรียบในบาน
	มือจับแบบอะลูมิเนียมแบบโค้งออกไม่นีบมือ มีอุปกรณ์ครบ
	ย้ายท่อแอร์พร้อมเจาะช่องกระจก เพื่อปล่อยท่อน้ำทิ้ง

แบบขยายประตู

มาตราส่วน 1 : 75

งานออกแบบและก่อสร้าง กองนโยบายและแผน
มหาวิทยาลัยราชภัฏบุรีรัมย์

เลขที่แบบ BRU.RE 2024-005

REV.	REVISION	DATE

โครงการ

งานปรับปรุงอาคารสิริประสบการณ์วิชาชีพหอพักชาย และศูนย์การแสดงดนตรีและนาฏศิลป์ ตำบลในเมือง อำเภอเมืองบุรีรัมย์ จังหวัดบุรีรัมย์

สถาปนิก

นายปิยชนม์ สังข์ศักดา ส-สถ 3475

นายสมบัติ ประจญศานต์ ส-สถ 3478

นายตนัย นิลสกุล ภสถ.4355

นายจักรกริช พรหมราษฎร์ ภสถ.5982

นายวิสาข์ แฝงเรียง ภสถ.6528

นายอรรถกร จันตะเคียน ภสถ.18369

วิศวกรโครงสร้าง

นายนพรัตน์ สมบัติใหม่ สย.9352

น.ส.สุดารัตน์ ปีนะภา ภย.22166

นายสุปรีชา นามประเสริฐ ภย.29504

นายณรงค์เดช ยังสุขเกษม ภย.28619

วิศวกรไฟฟ้า

นายภูริชญ์ งามคง ภฟก.41221

นายดุสิต อุทิศสุนทร ภฟก.40552

ผู้เขียนแบบ

นายวิทยากร ทองดี

ผู้ตรวจ

นายจักรกริช พรหมราษฎร์
หัวหน้างานออกแบบและก่อสร้าง

ผู้อนุมัติ

รศ. มาลิณี จุโฑปะมา
อธิการบดีมหาวิทยาลัยราชภัฏบุรีรัมย์

แสดงแบบ

แบบขยายประตู

แบบนี้เป็นลิขสิทธิ์ของมหาวิทยาลัย ห้ามมิให้ผู้ใดคัดลอกทำซ้ำหรือดัดแปลง นอกจากจะได้รับอนุญาตจากผู้ออกแบบเท่านั้น หากผู้ใดฝ่าฝืนจะมีโทษสูงสุดตามกฎหมาย

Date 20 สิงหาคม 2567

Drawing No. RE-38

Total 53

4. ตู้เสื้อผ้า

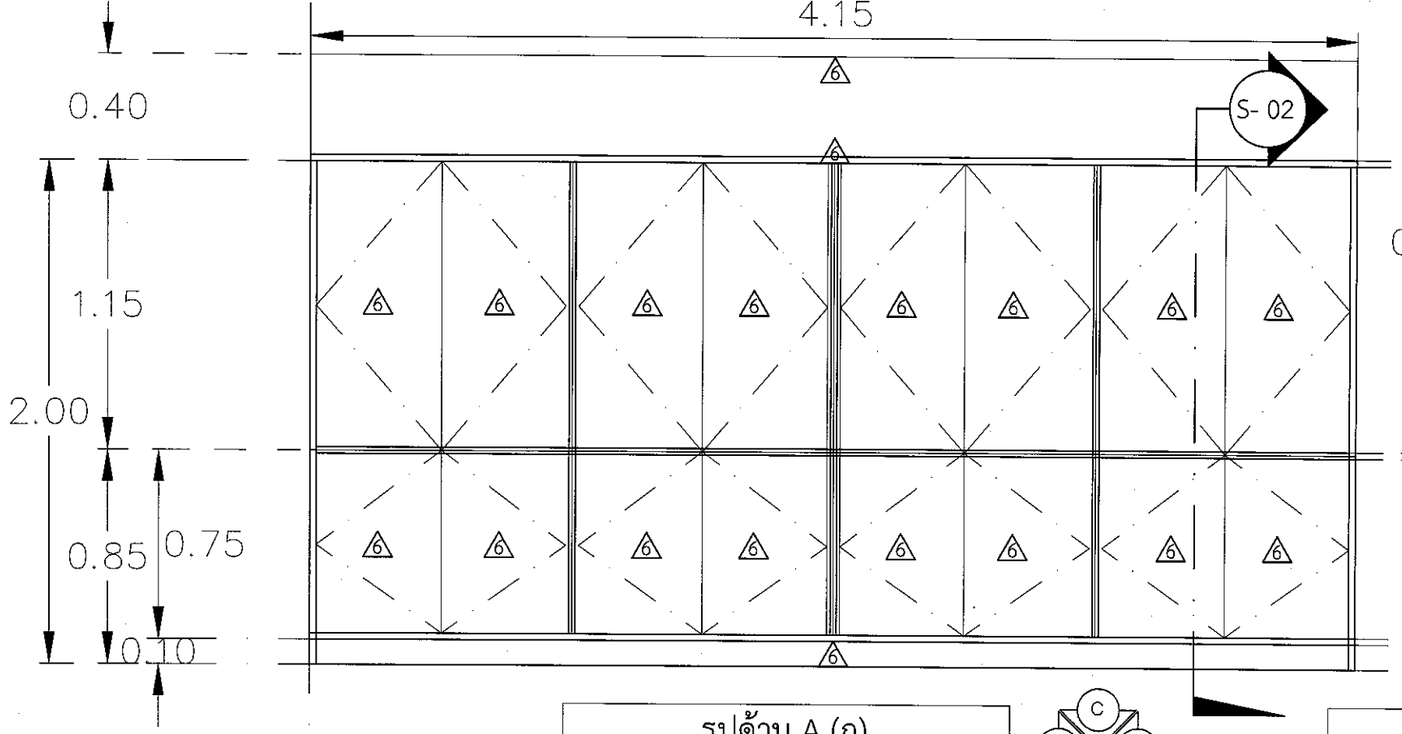

รูปด้าน A (ก)
มาตราส่วน 1 : 25

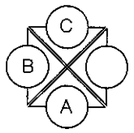

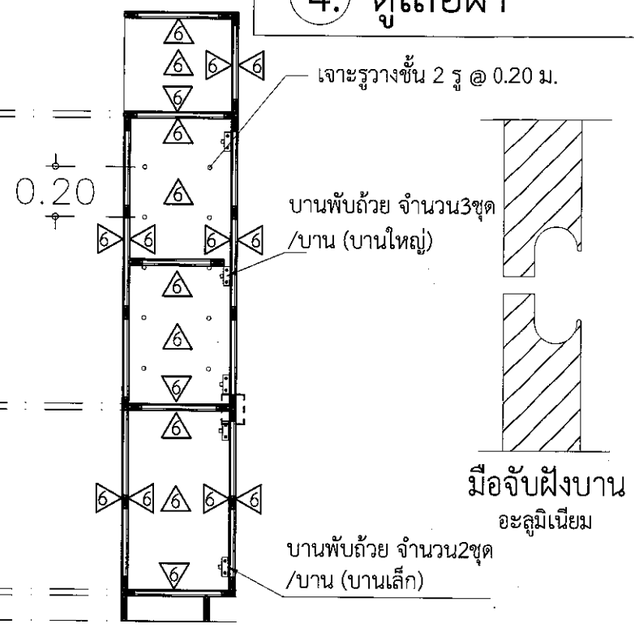

รูปตัด S- 02
มาตราส่วน 1 : 25

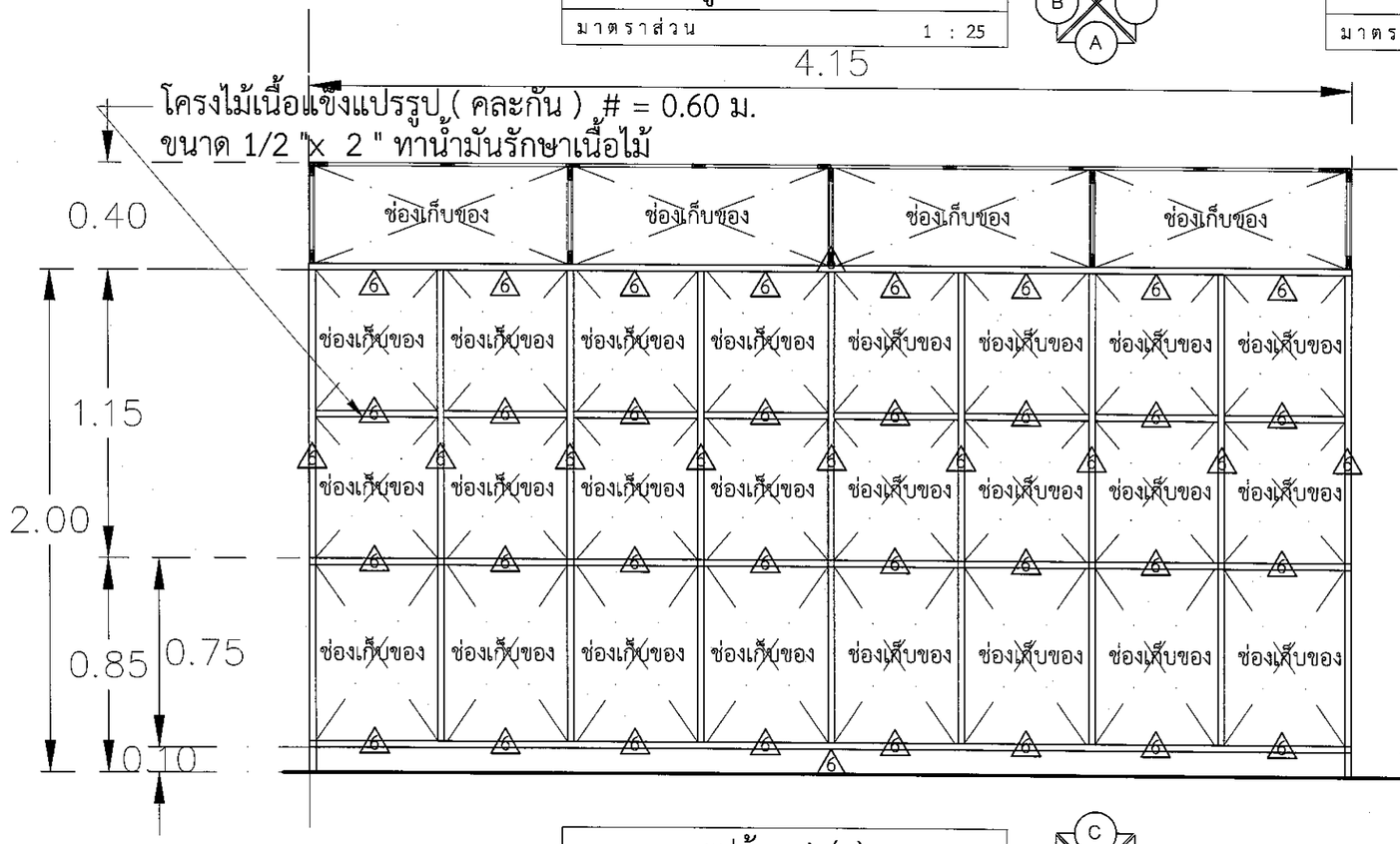

รูปด้าน A (ข)
มาตราส่วน 1 : 25

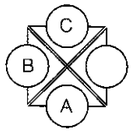

รูปด้าน B
มาตราส่วน 1 : 25

งานออกแบบและก่อสร้าง กองนโยบายและแผน
มหาวิทยาลัยราชภัฏบุรีรัมย์

เลขที่แบบ BRU.RE 2024-005

REV.	REVISION	DATE

โครงการ
งานปรับปรุงอาคารนิทรรศการมหาวิทยาลัยราชภัฏบุรีรัมย์ และศูนย์การเลขเลขศรีและนาฏศิลป์ ตำบลในเมือง อำเภอเมืองบุรีรัมย์ จังหวัดบุรีรัมย์

สถาปนิก
นายปิยชนม์ สังข์ศักดา ส-สถ 3475
นายสมบัติ ประจญศานต์ ส-สถ 3478
นายดนัย นิลสกุล ภสถ.4355
นายจักรกริช พรหมราษฎร์ ภสถ.5982
นายวิสาข์ แผ่งเรียง ภสถ.6528
นายอรรถกร จันตะเลียน ภสถ.18369

วิศวกรโครงสร้าง
นายนพรัตน์ สมบัติใหม่ สย.9352
น.ส.สุดารัตน์ ปินะภา ภย.22166
นายสุบรีชา นามประเสริฐ ภย.29504
นายณรงค์เดช ยังสุขเกษม ภย.28619

วิศวกรไฟฟ้า
นายภูริชญ์ งามดง ภฟก.41221
นายตุสิต อุทิศสุนทร ภฟก.40552

ผู้เขียนแบบ
นายวิทยากร ทองดี

ผู้ตรวจ
นายจักรกริช พรหมราษฎร์
หัวหน้างานออกแบบและก่อสร้าง

ผู้อนุมัติ
รศ. มาลิณี จุโฑปะมา
รักษาราชการแทนอธิการบดีมหาวิทยาลัยราชภัฏบุรีรัมย์

แสดงแบบ
แบบขยายตู้เสื้อผ้า

แบบนี้เป็นลิขสิทธิ์ของมหาวิทยาลัย
ห้ามมิให้ผู้ใดคัดลอกทำซ้ำหรือดัดแปลง นอกจากจะได้รับอนุญาตจากผู้ออกแบบโดยถูกต้องเท่านั้น
หากผู้ใดฝ่าฝืนจะมีโทษสูงสุดตามกฎหมาย

Date 20 สิงหาคม 2567

Drawing No. RE-42
Total 53

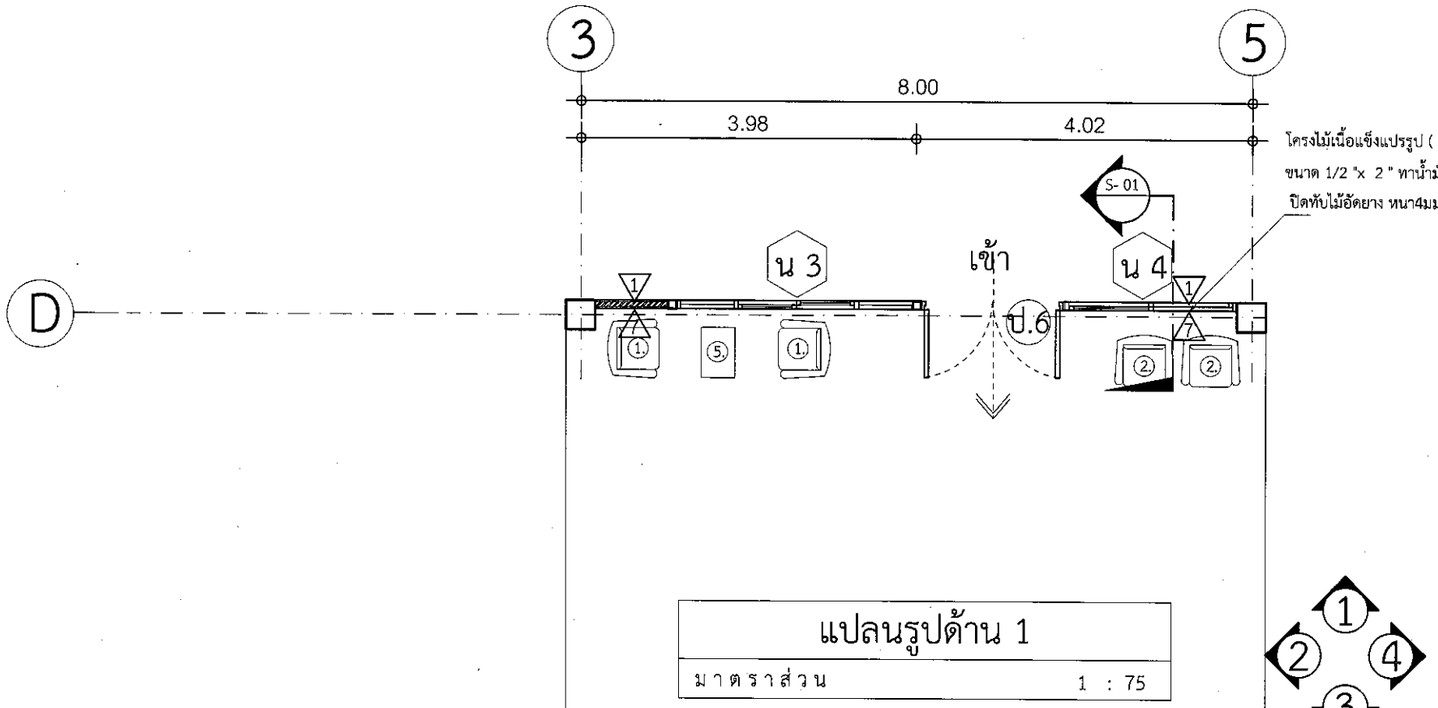

แปลนรูปด้าน 1

มาตราส่วน 1 : 75

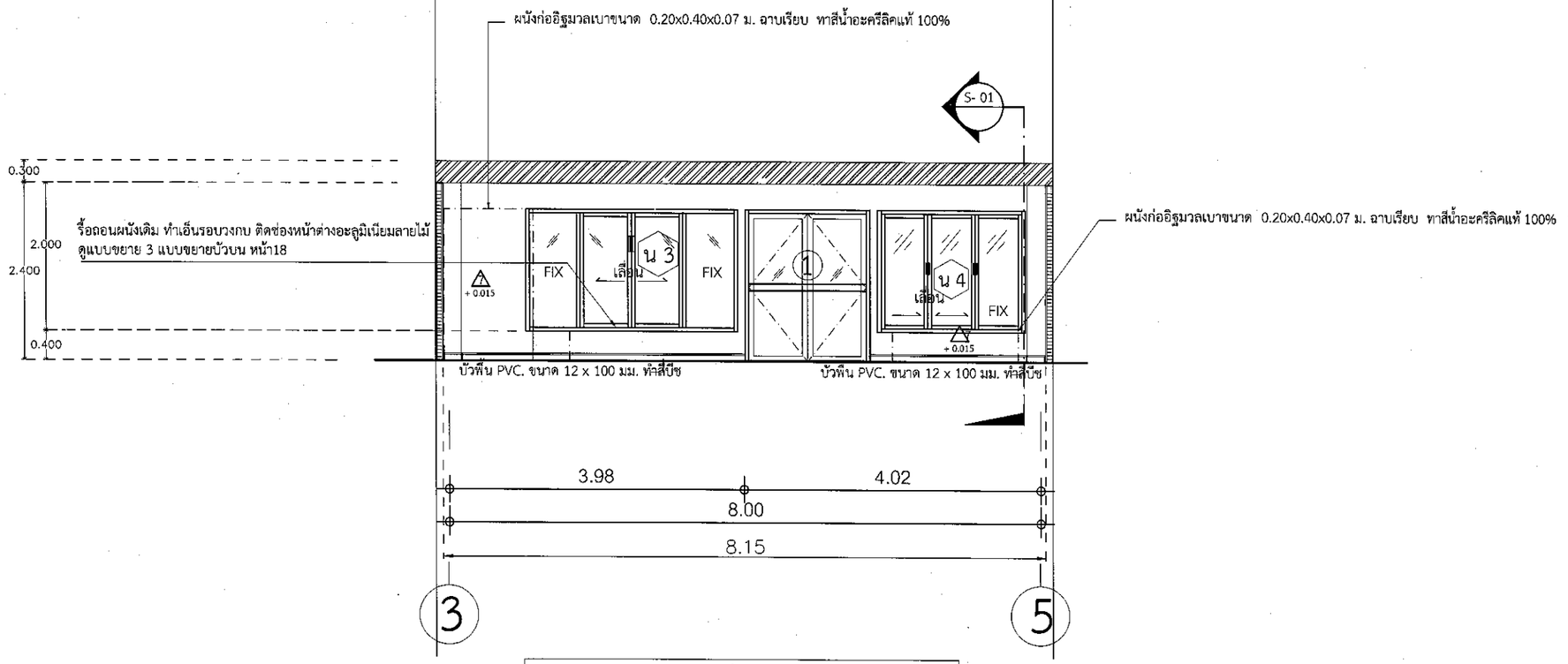

รูปด้าน 1

มาตราส่วน 1 : 75

งานออกแบบและก่อสร้าง กองบริหารงานพัฒนา
มหาวิทยาลัยราชภัฏบุรีรัมย์

เลขที่แบบ BRU.RE 2024-005

REV.	REVISION	DATE

โครงการ

งานปรับปรุงอาคารฝึกประสบการณ์วิชาชีพทดเทศ
และศูนย์การแสดงดนตรีและนาฏศิลป์
ตำบลในเมือง อำเภอเมืองบุรีรัมย์ จังหวัดบุรีรัมย์

สถาปนิก

นายปิยชนม์ สังข์ศักดา ส-สถ 3475

นายสมบัติ ประจญศานต์ ส-สถ 3478

นายคนัย ปิณฑกุล ภสถ.4355

นายจักรกริช พรหมราษฎร์ ภสถ.5982

นายวิสาข์ แฝงเรียง ภสถ.6528

นายอรรถกร จันตะเทียน ภสถ.18369

วิศวกรโครงสร้าง

นายนพรัตน์ สมบัติใหม่ สย.9352

น.ส.สุดารัตน์ ปินะภา ภย.22166

นายสุบีรชา นามประเสริฐ ภย.29504

นายณรงค์เดช ยังสุขเกษม ภย.28619

วิศวกรไฟฟ้า

นายภูริชญ์ งามดง ภฟก.41221

นายดุสิต อุทิศสุนทร ภฟก.40552

ผู้เขียนแบบ

นายวิทยากร ทองดี

ผู้ตรวจ

นายจักรกริช พรหมราษฎร์
หัวหน้างานออกแบบและก่อสร้าง

ผู้อนุมัติ

รศ. มาลินี จุโทปะมา
รักษาการแทนอธิการบดีมหาวิทยาลัยราชภัฏบุรีรัมย์

แสดงแบบ

รูปด้าน 1

แบบนี้เป็นลิขสิทธิ์ของมหาวิทยาลัย
ห้ามไม่ให้ผู้ใดคัดลอกทำซ้ำหรือดัดแปลง นอกจาก
จะได้รับอนุญาตจากผู้ออกแบบเท่านั้น
หากผู้ใดฝ่าฝืนจะมีโทษสูงสุดตามกฎหมาย

Date	20 สิงหาคม 2567

Drawing No.	Total
RE-43	53

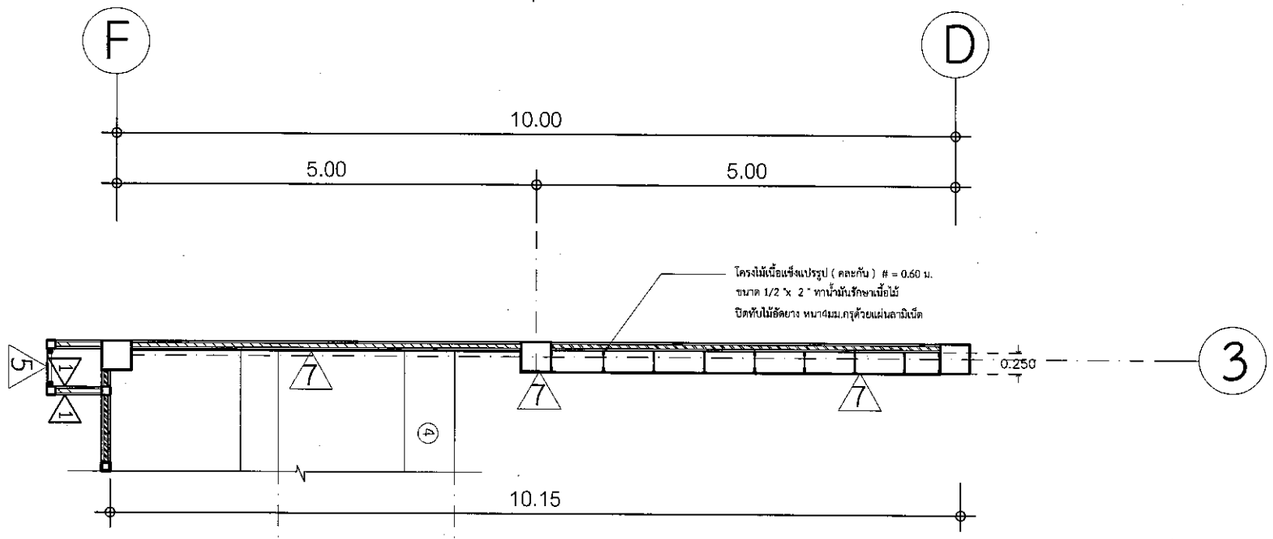

แปลนรูปด้าน 2

มาตราส่วน 1 : 75

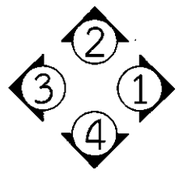

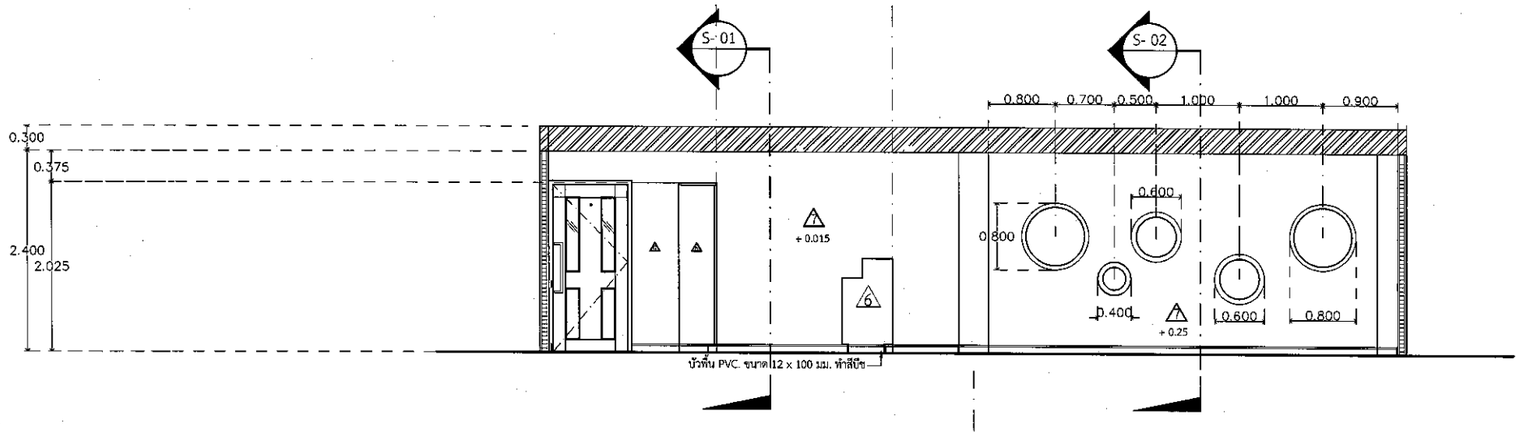

รูปด้าน 2

มาตราส่วน 1 : 75

งานออกแบบและก่อสร้าง กองนโยบายและแผน
มหาวิทยาลัยราชภัฏบุรีรัมย์

เลขที่แบบ BRU.RE 2024-005

REV.	REVISION	DATE

โครงการ

งานปรับปรุงอาคารฝึกประสบการณ์วิชาชีพดนตรี
และสนุนย์การแสดงดนตรีและนาฏศิลป์
ตำบลในเมือง อำเภอเมืองบุรีรัมย์ จังหวัดบุรีรัมย์

สถาปนิก

นายปิยชนม์ สังข์ศักดา ส-สถ 3475

นายสมบัติ ประจญศานต์ ส-สถ 3478

นายดนัย นิลสกุล ภสถ.4355

นายจักรกริช พรหมราษฎร์ ภสถ.5982

นายวิสาข์ แผ่นเวียง ภสถ.6528

นายอรรถกร จันตะเคียน ภสถ.18369

วิศวกรโครงสร้าง

นายนพรัตน์ สมบัติใหม่ สย.9352

น.ส.สุดารัตน์ ปินะภา ภย.22166

นายสุปรีชา นามประเสริฐ ภย.29504

นายณรงค์เดช ยังสุขเกษม ภย.28619

วิศวกรไฟฟ้า

นายภูริชญ์ งามลง ภฟก.41221

นายตุลิต อุทิศสุนทร ภฟก.40552

ผู้เขียนแบบ

นายวิทยากร ทองดี

ผู้ตรวจ

นายจักรกริช พรหมราษฎร์
หัวหน้างานออกแบบและก่อสร้าง

ผู้อนุมัติ

รศ. มาลินี จุโทปะมา
รักษาราชการแทนผู้อำนวยการสำนักงานมหาวิทยาลัยราชภัฏบุรีรัมย์

แสดงแบบ

รูปด้าน 2

แบบนี้เป็นลิขสิทธิ์ของมหาวิทยาลัย
ห้ามมิให้ผู้ใดคัดลอกทำซ้ำหรือดัดแปลง นอกจาก
จะได้รับอนุญาตจากผู้ออกแบบโดยถูกต้องเท่านั้น
หากผู้ฝ่าฝืนจะมีโทษสูงสุดตามกฎหมาย

Date	20 สิงหาคม 2567

Drawing No.	Total
RE-45	53

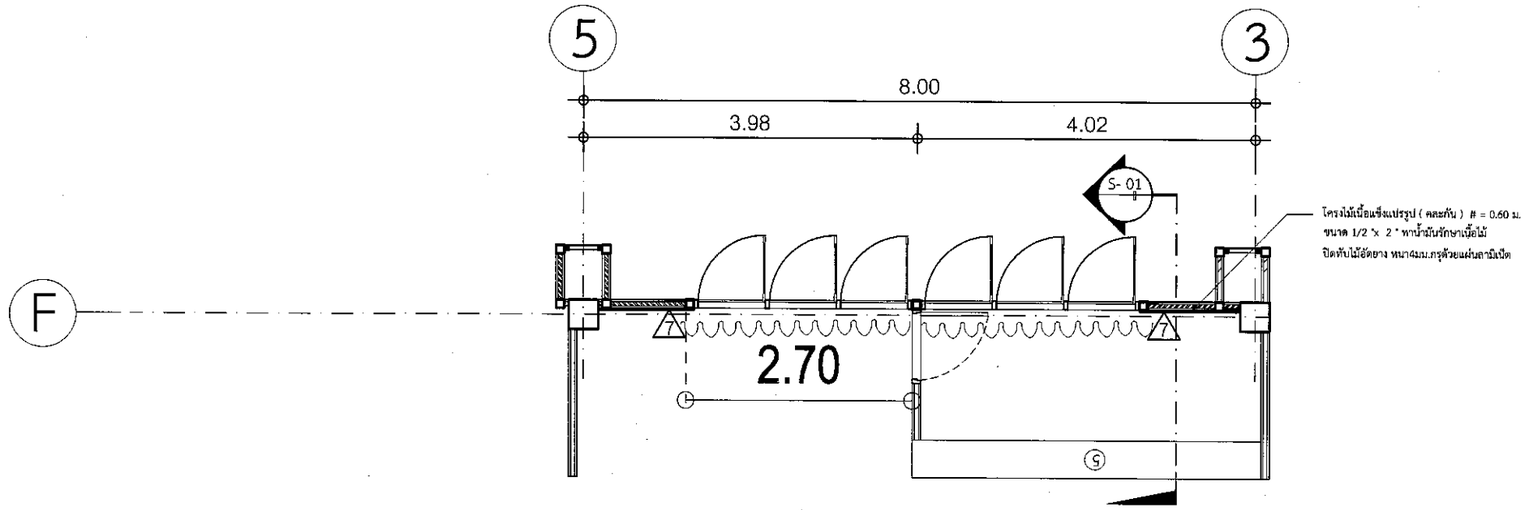

แปลนรูปด้าน 3

มาตราส่วน 1 : 75

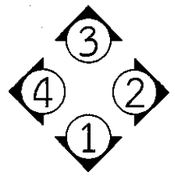

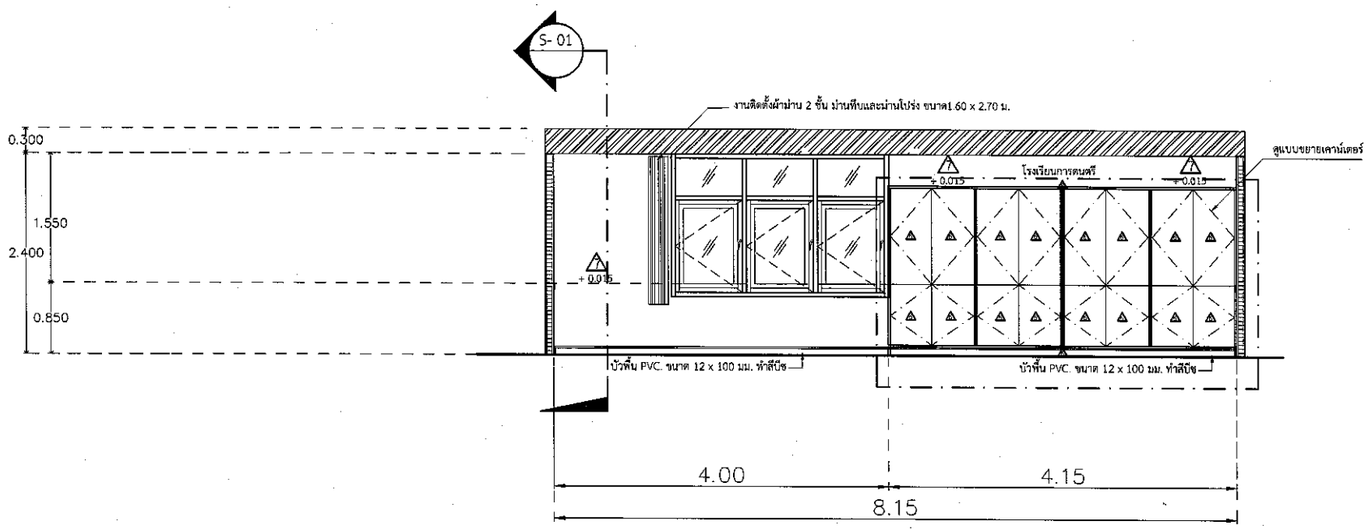

รูปด้าน 3

มาตราส่วน 1 : 75

งานออกแบบและก่อสร้าง กองนโยบายและแผน
มหาวิทยาลัยราชภัฏบุรีรัมย์

เลขที่แบบ BRU.RE 2024-005

REV.	REVISION	DATE

โครงการ

งานปรับปรุงอาคารสึกประสบการณ์วิชาชีพดนตรี และศูนย์การแสดงดนตรีและนาฏศิลป์ ตำบลในเมือง อำเภอเมืองบุรีรัมย์ จังหวัดบุรีรัมย์

สถาปนิก

นายปิยชนม์ สังข์ศักดา ส-สถ 3475

นายสมบัติ ประจญศานต์ ส-สถ 3478

นายตนัย นิลสกุล ภสถ.4355

นายจักรกริช พรหมราษฎร์ ภสถ.5982

นายวิสาข์ แฝงเวียง ภสถ.6528

นายธรรกร จันตะเศียน ภสถ.18369

วิศวกรโครงสร้าง

นายนพรัตน์ สมบัติใหม่ สย.9352

น.ส.สุดารัตน์ ปินะภา ภย.22166

นายสุปรีชา นามประเสริฐ ภย.29504

นายณรงค์เดช อังสุขเกษม ภย.28619

วิศวกรไฟฟ้า

นายภูริชญ์ งามคง ภฟก.41221

นายดุสิต อุทิศสุนทร ภฟก.40552

ผู้เขียนแบบ

นายวิทยากร ทองดี

ผู้ตรวจ

นายจักรกริช พรหมราษฎร์
หัวหน้างานออกแบบและก่อสร้าง

ผู้อนุมัติ

รศ. มาลิณี จุโทปะมา
รักษาราชการแทนผู้อำนวยการมหาวิทยาลัยราชภัฏบุรีรัมย์

แสดงแบบ

รูปด้าน 3

แบบนี้เป็นลิขสิทธิ์ของมหาวิทยาลัย
ห้ามมิให้ผู้ใดคัดลอกทำซ้ำหรือดัดแปลง นอกจาก
จะได้รับอนุญาตจากผู้ออกแบบเสียดุกต้องเท่านั้น
หากผู้ใดฝ่าฝืนจะมีโทษสูงสุดตามกฎหมาย

Date	20 สิงหาคม 2567

Drawing No.	Total
RE-44	53

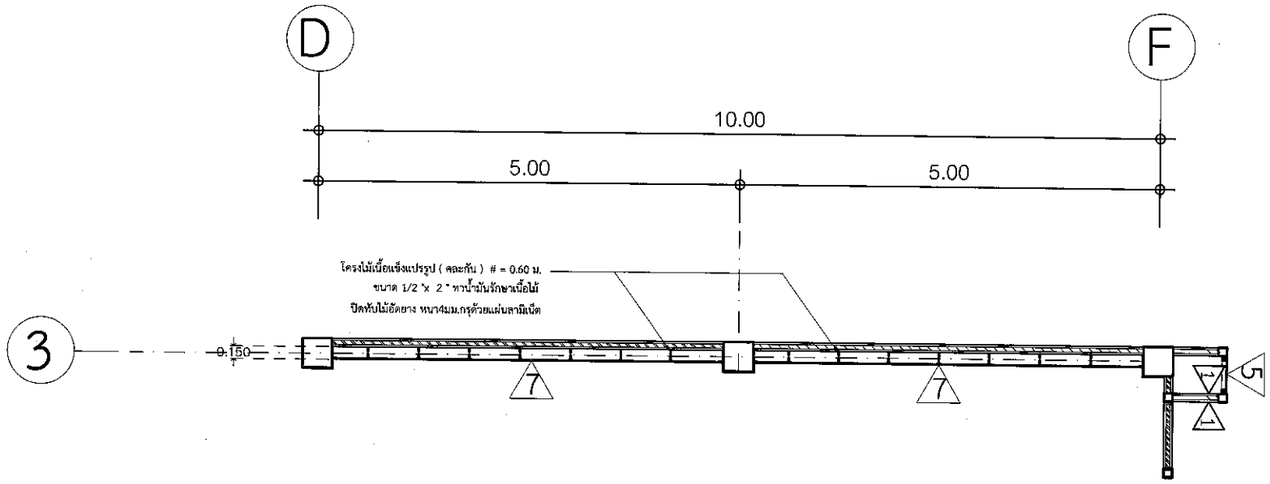

แปลนรูปด้าน 4

มาตราส่วน 1 : 75

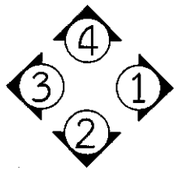

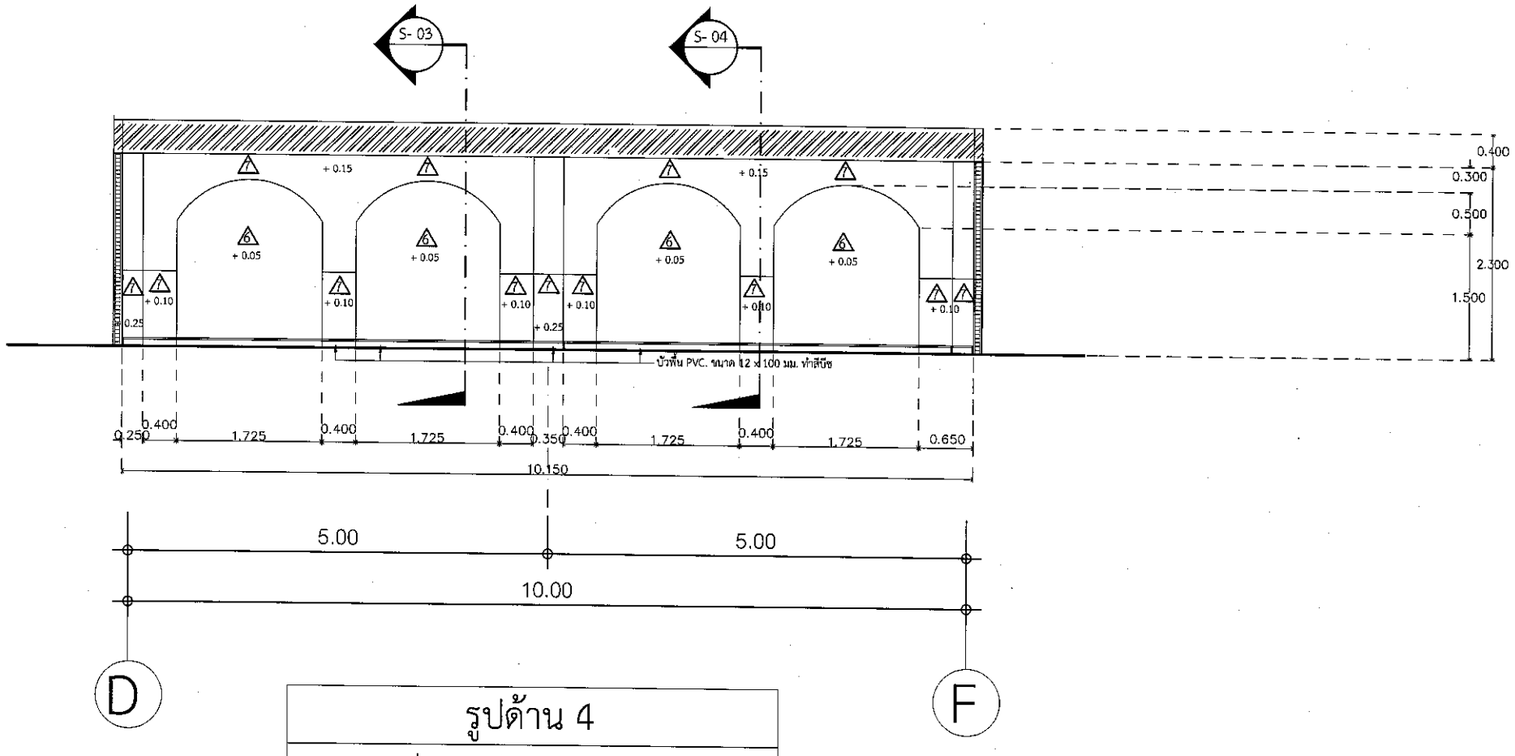

รูปด้าน 4

มาตราส่วน 1 : 75

งานออกแบบและก่อสร้าง กองนโยบายและแผน
มหาวิทยาลัยราชภัฏบุรีรัมย์

เลขที่แบบ BRU.RE 2024-005

REV.	REVISION	DATE

โครงการ

งานปรับปรุงอาคารสิทประสบการณ์วิชาชีพคนตรี
และศูนย์การแสดงดนตรีและนาฏศิลป์
ห้วยสไบเมือง อำเภอเมืองบุรีรัมย์ จังหวัดบุรีรัมย์

สถาปนิก

นายปิยชนม์ สังข์ศักดา ส-สถ 3475

นายสมบัติ ประจญศานต์ ส-สถ 3478

นายตนัย ปิลสกุล ภสถ.4355

นายจักรกริช พรหมราษฎร์ ภสถ.5982

นายวิสาข์ แฝงเวียง ภสถ.6528

นายอรรถกร จันตะเตียน ภสถ.18369

วิศวกรโครงสร้าง

นายนพรัตน์ สมบัติใหม่ สย.9352

น.ส.สุดารัตน์ ปินะภา ภย.22166

นายสุปรีชา นามประเสริฐ ภย.29504

นายณรงค์เดช ยังสุขเกษม ภย.28619

วิศวกรไฟฟ้า

นายภูริชญ์ งามดง ภฟก.41221

นายดุสิต อุทิศสุนทร ภฟก.40552

ผู้เขียนแบบ

นายวิทยากร ทองดี

ผู้ตรวจ

นายจักรกริช พรหมราษฎร์
หัวหน้างานออกแบบและก่อสร้าง

ผู้อนุมัติ

รศ. มาลินี จุโฑปะมา
รักษาราชการแทนอธิการบดีมหาวิทยาลัยราชภัฏบุรีรัมย์

แสดงแบบ

รูปด้าน 4

แบบนี้เป็นลิขสิทธิ์ของมหาวิทยาลัย
ห้ามมิให้ผู้ใดคัดลอกทำซ้ำหรือดัดแปลง นอกจาก
จะได้รับอนุญาตจากผู้ออกแบบโดยตรงเท่านั้น
หากผู้ใดฝ่าฝืนจะมีโทษสูงสุดตามกฎหมาย

Date	20 สิงหาคม 2567

Drawing No.	Total
RE-46	53

แบบขยายช่องผนังตกแต่งวงกลม

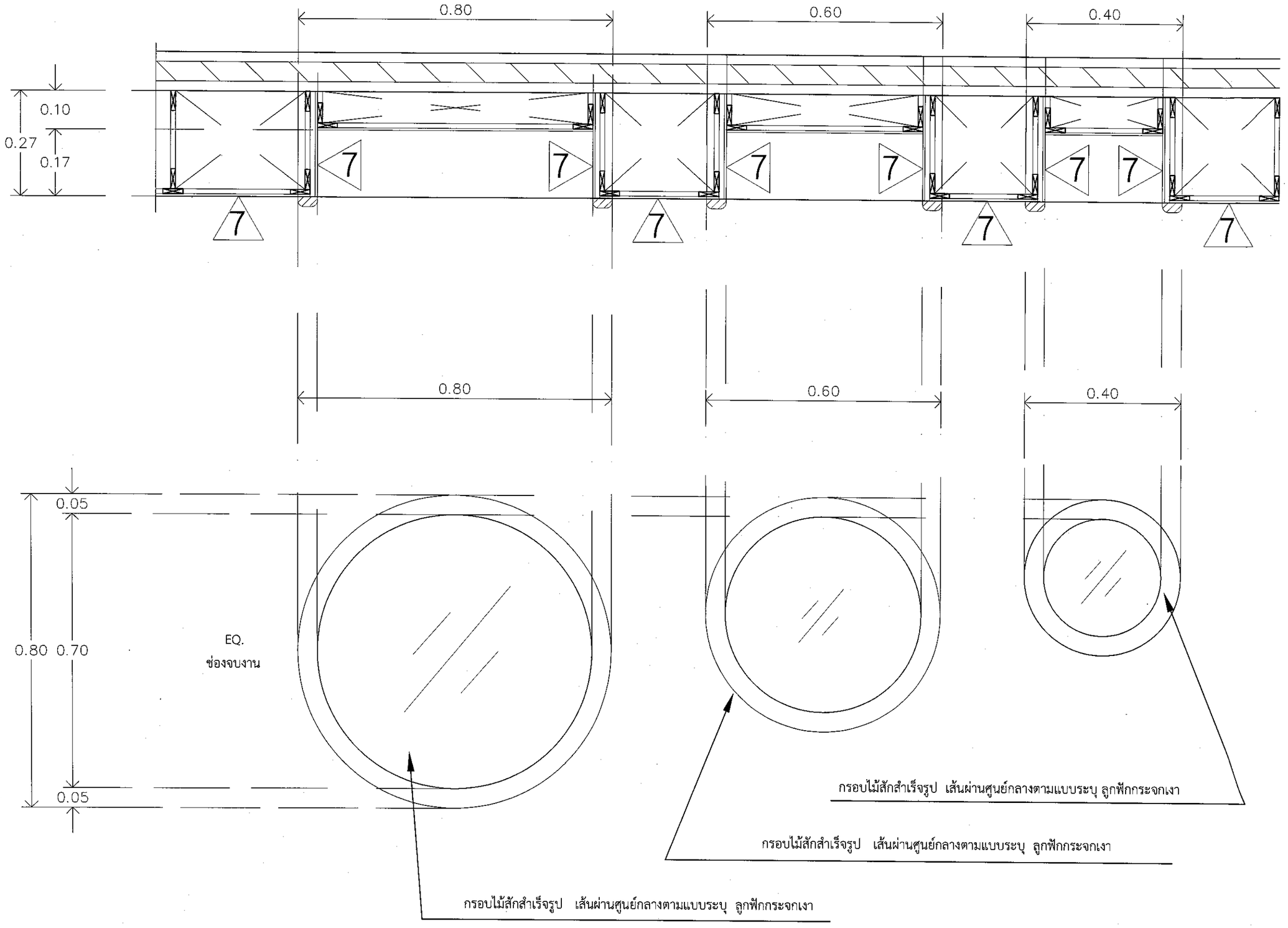

รปด้านหน้าช่องผนังตกแต่งวงกลม

งานออกแบบและก่อสร้าง กองเนื้อบายและแผน
มหาวิทยาลัยราชภัฏบุรีรัมย์

เลขที่แบบ	BRU.IN 2021-001

REV.	REVISION	DATE

โครงการ

งานปรับปรุงอาคารฝึกประสบการณ์วิชาชีพดนตรี และศูนย์การแสดงดนตรีและนาฏศิลป์ ตำบลในเมือง อำเภอเมืองบุรีรัมย์ จังหวัดบุรีรัมย์

สถาปนิก

นายปิยชนม์ สังข์สักดา ส-สถ 3475

นายสมบัติ ประจญศานต์ ส-สถ 3478

นายดนัย นิลสกุล ส-สถ 3501

นายจักรกริช พรหมราษฎร์ ภสถ.5982

นายวิสาข์ แผ่งเรือง ภสถ.6528

นายธรรมกร จันตะเคียน ภสถ.18369

วิศวกรโครงสร้าง

นายนพรัตน์ สมบัติใหม่ สย.9352

น.ส.สุดารัตน์ ปินะภา ภย.22166

นายสุปรีชา นามประเสริฐ ภย.29504

นายณรงค์เดช ยังสุขเกษม ภย.28619

วิศวกรไฟฟ้า

นายฤทิธณ์ งามคง ภฟก.41221

นายตุลิต อุทิศสุนทร ภฟก.40552

ผู้เขียนแบบ

นายวิทยากร ทองดี

ผู้ตรวจ

นายจักรกริช พรหมราษฎร์
หัวหน้างานออกแบบและก่อสร้าง

ผู้อนุมัติ

รศ. มาลิณี จุโฑปะมา
รักษาราชการแทนอธิการบดีมหาวิทยาลัยราชภัฏบุรีรัมย์

แสดงแบบ

แบบขยายช่องกระจกวงกลม

แบบนี้เป็นลิขสิทธิ์ของมหาวิทยาลัย
ห้ามมิให้ผู้ใดคัดลอกทำซ้ำหรือดัดแปลง นอกจากจะได้รับอนุญาตจากผู้ออกแบบโดยอุดต้องแก่ทั้งนี้ หากผู้ใดฝ่าฝืนจะมีโทษสูงสุดตามกฎหมาย

Date	9 มีนาคม 2564

Drawing No.	Total
IN-47	36

ห้องเรียนกลอง

จำนวน 4 ห้อง

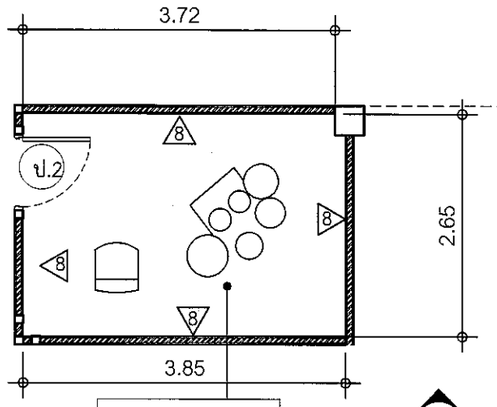

ห้องเรียนกลอง1-4	
F6	+4.80
C3	H=2.40

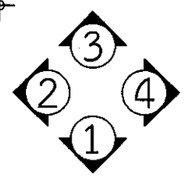

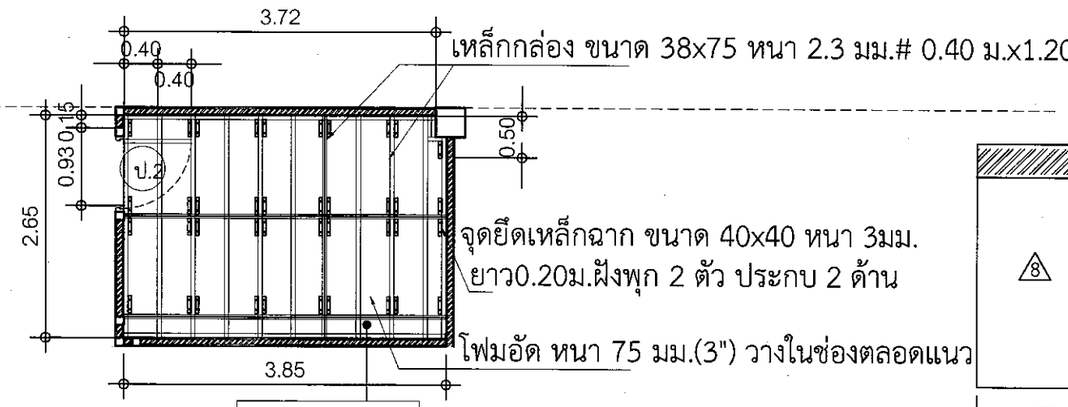

ห้องเรียนกลอง1-4	
F6	+4.80
C3	H=2.40

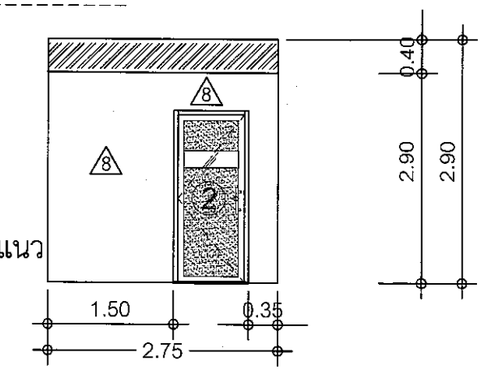

แปลนห้องเรียนกลอง

มาตราส่วน 1 : 75

แปลนโครงพื้นห้องเรียนกลอง

มาตราส่วน 1 : 75

รูปด้าน 2

มาตราส่วน 1 : 75

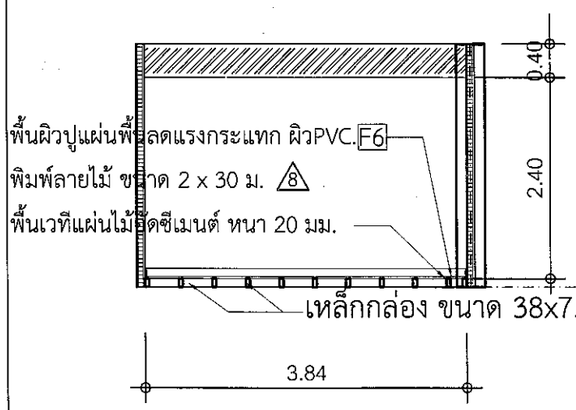

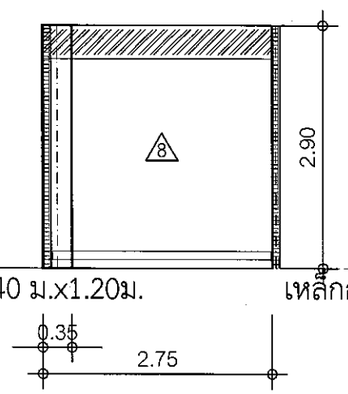

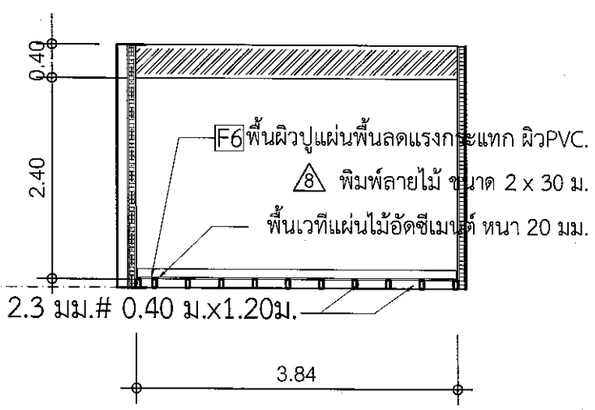

รูปด้าน 3

มาตราส่วน 1 : 75

รูปด้าน 4

มาตราส่วน 1 : 75

รูปด้าน 1

มาตราส่วน 1 : 75

งานออกแบบและก่อสร้าง กองนโยบายและแผน
มหาวิทยาลัยราชภัฏบุรีรัมย์

เลขที่แบบ BRU.RE 2024-005

REV.	REVISION	DATE

โครงการ

งานปรับปรุงอาคารฝึกประสบการณ์วิชาชีพดนตรี และศูนย์การแสดงดนตรีและนาฏศิลป์ ตำบลในเมือง อำเภอเมืองบุรีรัมย์ จังหวัดบุรีรัมย์

สถาปนิก

นายปิยชนม์ สังข์ศักดา ส-สถ 3475

นายสมบัติ ประจญศานต์ ส-สถ 3478

นายดนัย นิสสกุล ภสถ.4355

นายจักรกริช พรหมราษฎร์ ภสถ.5982

นายวิสาข์ แผ่งเวียง ภสถ.6528

นายอรรถกร จันตะเศียน ภสถ.18369

วิศวกรโครงสร้าง

นายนพรัตน์ สมบัติใหม่ สย.9352

น.ส.สุดารัตน์ ปินะกา ภย.22166

นายสุปรีชา นามประเสริฐ ภย.29504

นายณรงค์เดช ยังสุขเกษม ภย.28619

วิศวกรไฟฟ้า

นายภูริชญ์ งามลง ภฟก.41221

นายดุสิต อุทิศสุนทร ภฟก.40552

ผู้เขียนแบบ

นายวิทยากร ทองดี

ผู้ตรวจ

นายจักรกริช พรหมราษฎร์
หัวหน้างานออกแบบและก่อสร้าง

ผู้อนุมัติ

รศ. มาลินี จุโฑปะมา
รักษาราชการแทนอธิการบดีมหาวิทยาลัยราชภัฏบุรีรัมย์

แสดงแบบ

แบบขยายห้องเรียนกลอง

แบบนี้เป็นลิขสิทธิ์ของมหาวิทยาลัย ห้ามไม่ให้ผู้ใดคัดลอกทำซ้ำหรือดัดแปลง นอกจากจะได้รับอนุญาตจากผู้ออกแบบเท่านั้น หากผู้ใดฝ่าฝืนจะมีโทษสูงสุดตามกฎหมาย

Date	20 สิงหาคม 2567
Drawing No. RE-48	Total 53

แปลนห้องเรียนย่อย

จำนวน 15 ห้อง

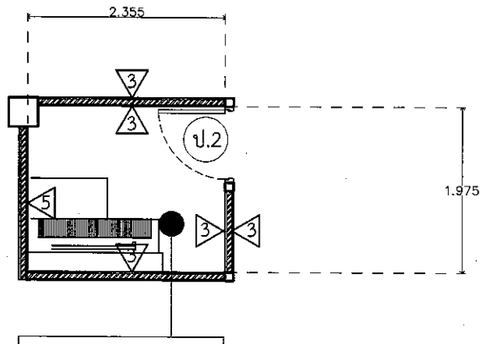

ห้องเรียน11-15	
F5	+4.70
C3	H=2.40

แปลนห้องเรียนย่อย

มาตราส่วน 1 : 75

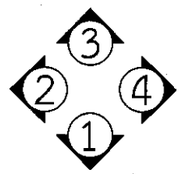

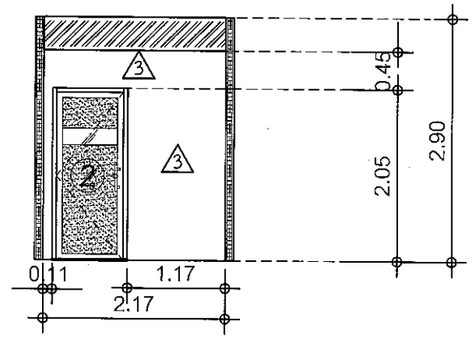

รูปด้าน 4

มาตราส่วน 1 : 75

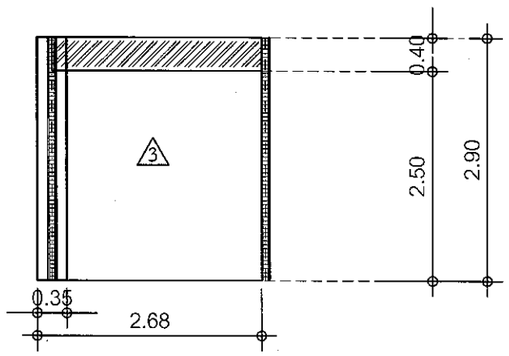

รูปด้าน 3

มาตราส่วน 1 : 75

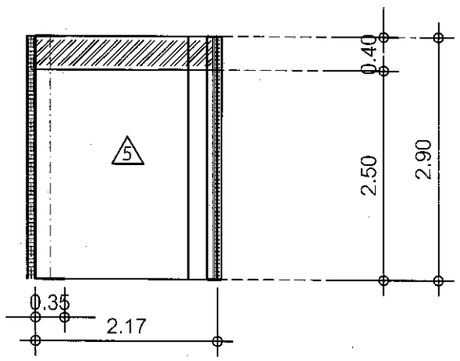

รูปด้าน 2

มาตราส่วน 1 : 75

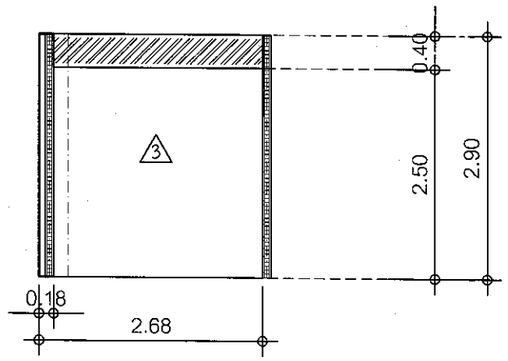

รูปด้าน 1

มาตราส่วน 1 : 75

งานออกแบบและก่อสร้าง กองนโยบายและแผน
มหาวิทยาลัยราชภัฏบุรีรัมย์

เลขที่แบบ BRU.RE 2024-005

REV.	REVISION	DATE

โครงการ

งานปรับปรุงอาคารฝึกประสบการณ์วิชาชีพครูและศูนย์การแสดงดนตรีและนาฏศิลป์ ห้วยสไนเนือง อำเภอเมืองบุรีรัมย์ จังหวัดบุรีรัมย์

สถาปนิก

นายปิยชนม์ สังข์ศักดา ส-สถ 3475

นายสมบัติ ประจญศานต์ ส-สถ 3478

นายดนัย นิลสกุล ภสถ.4355

นายจักรกริช พรหมราษฎร์ ภสถ.5982

นายวิสาข์ แฝงเรือง ภสถ.6528

นายอรรถกร จันตะเศียน ภสถ.18369

วิศวกรโครงสร้าง

นายนพรัตน์ สมบัติใหม่ สย.9352

น.ส.สุดารัตน์ ปินะภา ภย.22166

นายสุปรีชา นามประเสริฐ ภย.29504

นายณรงค์เดช ยังสุขเกษม ภย.28619

วิศวกรไฟฟ้า

นายภูริชญ์ งามดง ภฟก.41221

นายตุสิต อุทิศสุนทร ภฟก.40552

ผู้เขียนแบบ

นายวิทยากร ทองดี

ผู้ตรวจ

นายจักรกริช พรหมราษฎร์
หัวหน้างานออกแบบและก่อสร้าง

ผู้อนุมัติ

รศ. มาลีณี จุโทปะมา
รักษาราชการแทนอธิการบดีมหาวิทยาลัยราชภัฏบุรีรัมย์

แสดงแบบ

แปลนห้องเรียนปันไน

แบบนี้เป็นลิขสิทธิ์ของมหาวิทยาลัย
ห้ามมิให้ผู้ใดคัดลอกทำซ้ำหรือดัดแปลง นอกจากจะได้รับอนุญาตจากผู้ออกแบบโดยถูกต้องเท่านั้น
หากผู้ใดฝ่าฝืนจะมีโทษสูงสุดตามกฎหมาย

Date	20 สิงหาคม 2567

Drawing No.	Total
RE-49	53

แปลนห้องเรียนปินโน

จำนวน 2 ห้อง

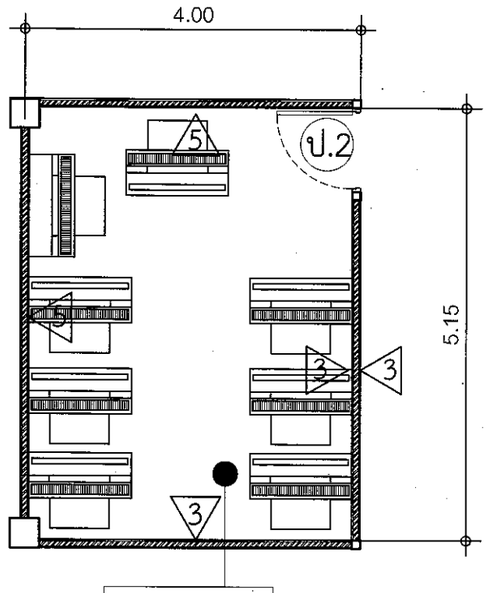

ห้องเรียนใหญ่4	
F5	+4.70
C3	H=2.40

แปลนห้องเรียนปินโน

มาตราส่วน 1 : 75

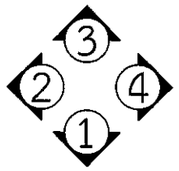

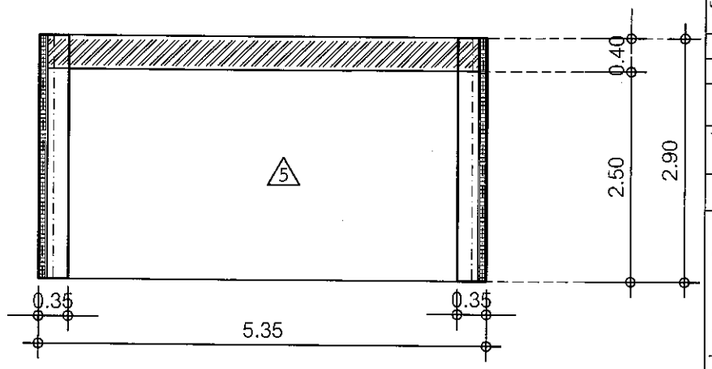

รูปด้าน D

รูปด้าน 2

มาตราส่วน 1 : 75

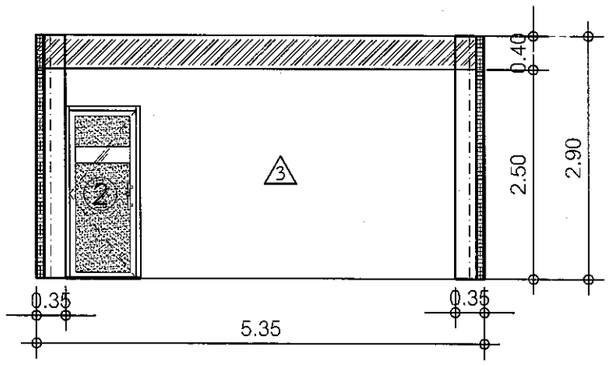

รูปด้าน D

รูปด้าน 3

มาตราส่วน 1 : 75

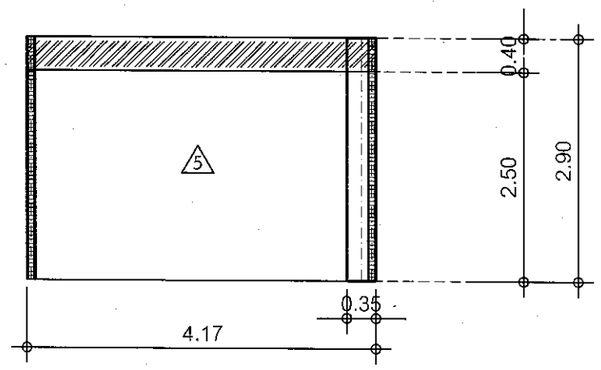

รูปด้าน C

รูปด้าน 4

มาตราส่วน 1 : 75

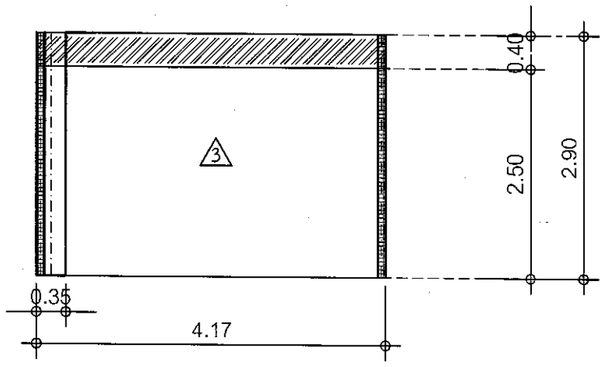

รูปด้าน B

รูปด้าน 1

มาตราส่วน 1 : 75

งานออกแบบและก่อสร้าง กองนโยบายและแผน
มหาวิทยาลัยราชภัฏบุรีรัมย์

เลขที่แบบ BRU.RE 2024-005

REV.	REVISION	DATE

โครงการ

งานปรับปรุงอาคารฝึกประสบการณ์วิชาชีพครูและศูนย์การแสดงดนตรีและนาฏศิลป์ ตำบลในเมือง อำเภอเมืองบุรีรัมย์ จังหวัดบุรีรัมย์

สถาปนิก

นายปิยชนม์ สังข์ศักดา ส-สถ 3475

นายสมบัติ ประจญศานต์ ส-สถ 3478

นายตนัย นิลสกุล ภสถ.4355

นายจักรกริช พรหมราษฎร์ ภสถ.5982

นายวิสาข์ แผ่งเรียง ภสถ.6528

นายอรรถกร จันตะเคียน ภสถ.18369

วิศวกรโครงสร้าง

นายนพรัตน์ สมบัติใหม่ สย.9352

น.ส.สุดารัตน์ ปินะภา ภย.22166

นายสุปรีชา นามประเสริฐ ภย.29504

นายณรงค์เดช อังสุขเกษม ภย.28619

วิศวกรไฟฟ้า

นายภูริชญ์ งามลง ภฟก.41221

นายดุสิต อุทิศสุนทร ภฟก.40552

ผู้เขียนแบบ

นายวิทยากร ทองดี

ผู้ตรวจ

นายจักรกริช พรหมราษฎร์
หัวหน้างานออกแบบและก่อสร้าง

ผู้อนุมัติ

รศ. มาลินี จุโฑปะมา
รักษาราชการแทนอธิการบดีมหาวิทยาลัยราชภัฏบุรีรัมย์

แสดงแบบ

แปลนห้องเรียนปินโน

แบบนี้เป็นลิขสิทธิ์ของมหาวิทยาลัย
ห้ามมิให้ผู้ใดคัดลอกทำซ้ำหรือดัดแปลง นอกจากจะได้รับอนุญาตจากผู้ออกแบบโดยตรงเท่านั้น
หากผู้ใดฝ่าฝืนจะมีโทษสูงสุดตามกฎหมาย

Date	20 สิงหาคม 2567

Drawing No.	Total
RE-50	53

ห้องเรียนใหญ่1-5

จำนวน 4 ห้อง

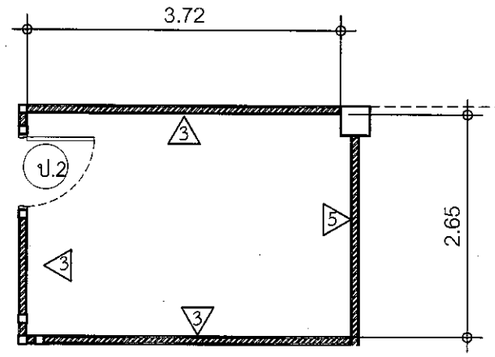

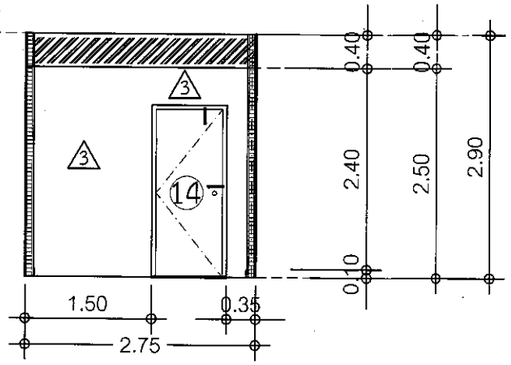

แปลนห้องเรียนใหญ่1-5

มาตราส่วน 1 : 75

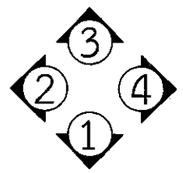

รูปด้าน 2

มาตราส่วน 1 : 75

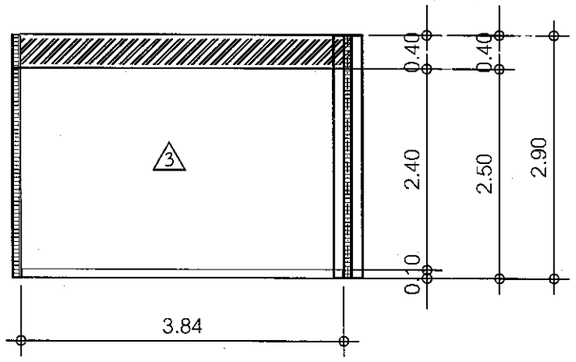

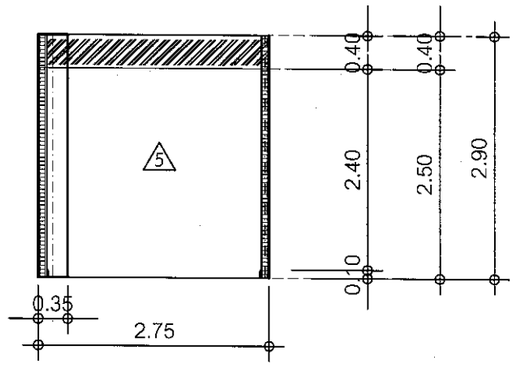

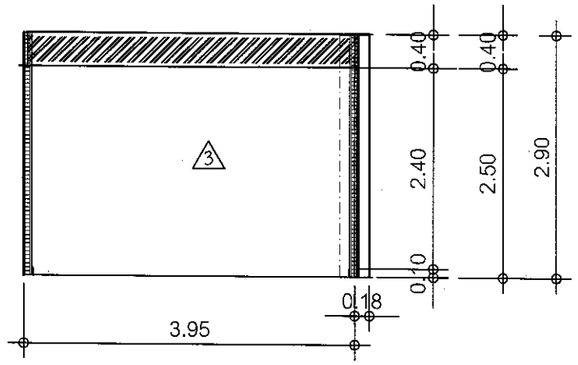

รูปด้าน 3

มาตราส่วน 1 : 75

รูปด้าน 4

มาตราส่วน 1 : 75

รูปด้าน 1

มาตราส่วน 1 : 75

งานออกแบบและก่อสร้าง คอนโดมิเนียมและแบบ
มหาวิทยาลัยราชภัฏบุรีรัมย์

เลขที่แบบ BRU.RE 2024-005

REV.	REVISION	DATE

โครงการ

งานปรับปรุงอาคารฝึกประสบการณ์วิชาชีพคนครี
และศูนย์การแสดงดนตรีและนาฏศิลป์
ต่างตไมเมือง อำเภอเมืองบุรีรัมย์ จังหวัดบุรีรัมย์

สถาปนิก

นายปิยชนม์ สังข์ศักดา ส-สถ 3475

นายสมบัติ ประจญศานต์ ส-สถ 3478

นายตนัย ปิลสกุล ภสถ.4355

นายจักรกริช พรหมราษฎร์ ภสถ.5982

นายวิสาข์ แฝงเวียง ภสถ.6528

นายอรรถกร จันตะเสียน ภสถ.18369

วิศวกรโครงสร้าง

นายนพรัตน์ สมบัติใหม่ สย.9352

น.ส.สุดารัตน์ ปินะภา ภย.22166

นายสุบริชา นามประเสริฐ ภย.29504

นายณรงค์เดช ยังสุขเกษม ภย.28619

วิศวกรไฟฟ้า

นายภูริชญ์ งามลง ภฟก.41221

นายคุสิต อุทิศสุนทร ภฟก.40552

ผู้เขียนแบบ

นายวิทยากร ทองดี

ผู้ตรวจ

นายจักรกริช พรหมราษฎร์
หัวหน้างานออกแบบและก่อสร้าง

ผู้อนุมัติ

รศ. มาลิณี จุโฑปะมา
รักษาราชการแทนอธิการบดีมหาวิทยาลัยราชภัฏบุรีรัมย์

แสดงแบบ

แปลนห้องเรียนปินโน

แบบนี้เป็นลิขสิทธิ์ของมหาวิทยาลัย
ห้ามมิให้ผู้ใดคัดออกทั้งหรือดัดแปลง นอกจาก
จะได้รับอนุญาตจากผู้ออกแบบโดยถูกต้องเท่านั้น
หากผู้ใดฝ่าฝืนจะมีโทษตามกฎหมาย

Date	20 สิงหาคม 2567

Drawing No.	Total
RE-50	53

แบบขยายบัวชนิดต่าง ๆ

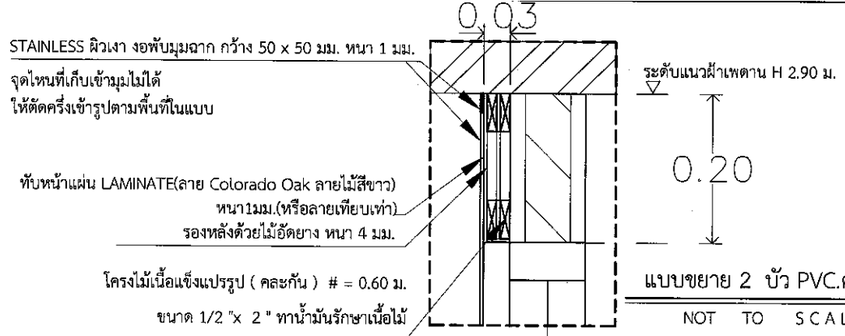

แบบขยาย 2 บัว PVC.ครอบมุม

NOT TO SCALE

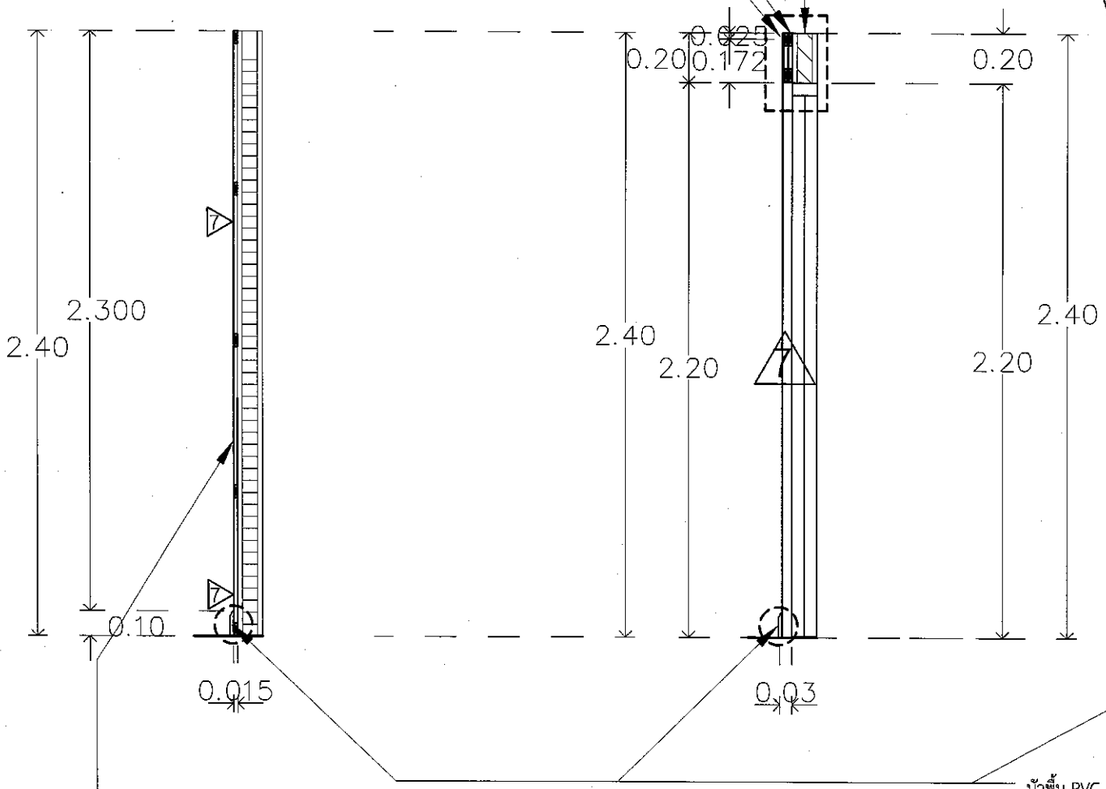

แบบขยายรูปตัด S-01,	
มาตราส่วน	1:25

แบบขยายรูปตัด S - 01A	
มาตราส่วน	1:25

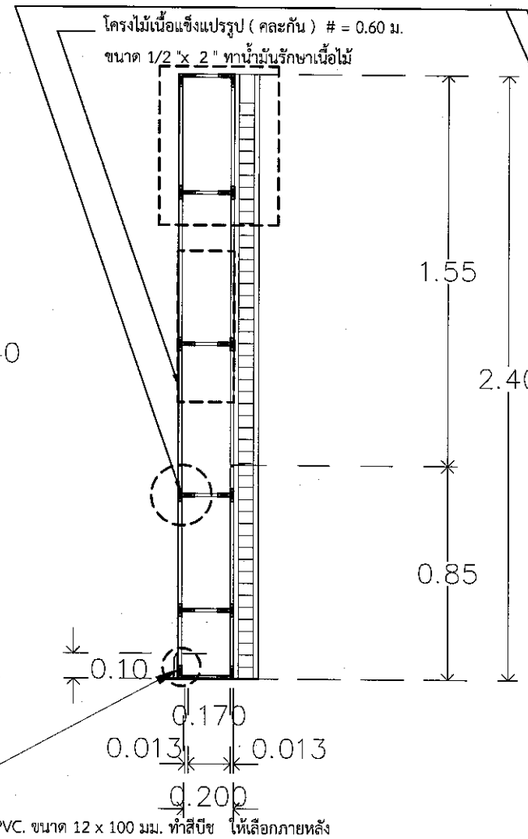

แบบขยายรูปตัด S - 02	
มาตราส่วน	1:25

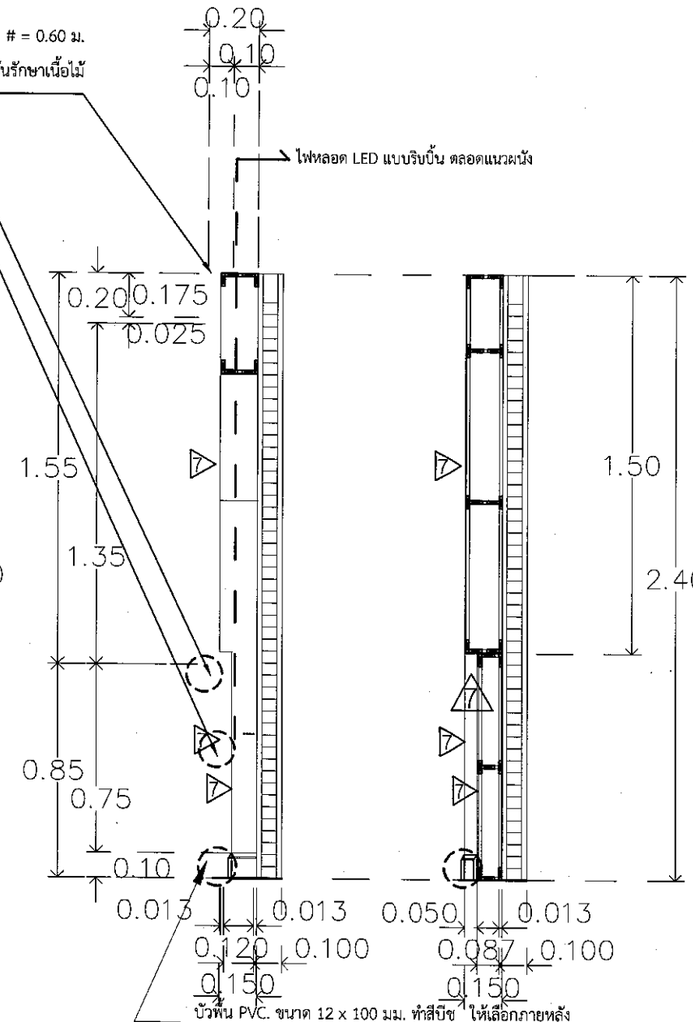

แบบขยายรูปตัด S - 03	
มาตราส่วน	1:25

แบบขยายรูปตัด S - 04	
มาตราส่วน	1:25

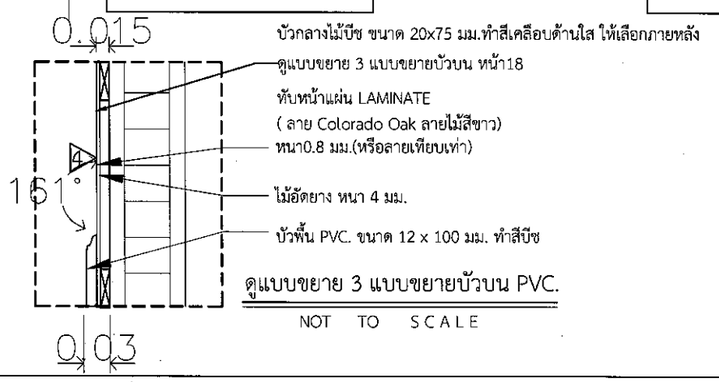

ดูแบบขยาย 3 แบบขยายบัวบน PVC.

NOT TO SCALE

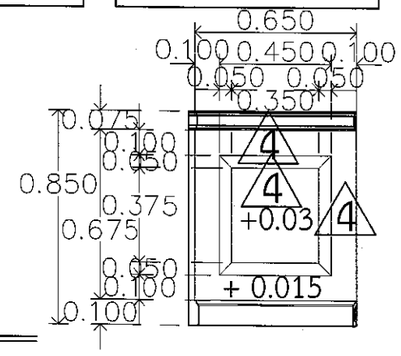

ดูแบบขยายลูกฟักด้านล่าง

NOT TO SCALE

งานออกแบบและก่อสร้าง กองนโยบายและแผน
มหาวิทยาลัยราชภัฏบุรีรัมย์

เลขที่แบบ BRU.RE 2024-005

REV.	REVISION	DATE

โครงการ

งานปรับปรุงอาคารศิลปะประยุกต์ การเมืองรีพลบุรี และศูนย์การแสดงสินค้าและนวัตกรรม ตำบลในเมือง อำเภอเมืองบุรีรัมย์ จังหวัดบุรีรัมย์

สถาปนิก

นายปิยชนม์ สังข์สักตา ส-สถ 3475

นายสมบัติ ประจญศานต์ ส-สถ 3478

นายคนัย นิลสกุล ภสถ.4355

นายจักรกริช พรหมราษฎร์ ภสถ.5982

นายวิสาข์ แผ่งเรือง ภสถ.6528

นายอรรถกร จันตะเคียน ภสถ.18369

วิศวกรโครงสร้าง

นายนพรัตน์ สมบัติใหม่ สย.9352

น.ส.สุดารัตน์ ปินะภา ภย.22166

นายสุปรีชา นามประเสริฐ ภย.29504

นายณรงค์เดช ยังสุขเกษม ภย.28619

วิศวกรไฟฟ้า

นายภูริชญ์ งามเลง ภฟก.41221

นายดุสิต อุทิศสุนทร ภฟก.40552

ผู้เขียนแบบ

นายวิทยากร ทองดี

ผู้ตรวจ

นายจักรกริช พรหมราษฎร์
หัวหน้างานออกแบบและก่อสร้าง

ผู้อนุมัติ

รศ. มาลิณี จุโฑปะมา
รักษาราชการแทน.อธิการบดีมหาวิทยาลัยราชภัฏบุรีรัมย์

แสดงแบบ

แบบขยายรูปตัด S-01-S-04

แบบนี้เป็นลิขสิทธิ์ของมหาวิทยาลัย
ห้ามนำไปใช้ไปดัดลอกทำซ้ำหรือดัดแปลง นอกจาก
จะได้รับอนุญาตจากผู้ออกแบบเท่านั้น
หากผู้ใดฝ่าฝืนจะมีโทษสูงสุดตามกฎหมาย

Date	20 สิงหาคม 2567
Drawing No. RE-51	Total 53

แบบขยายบัวชนิดต่าง ๆ

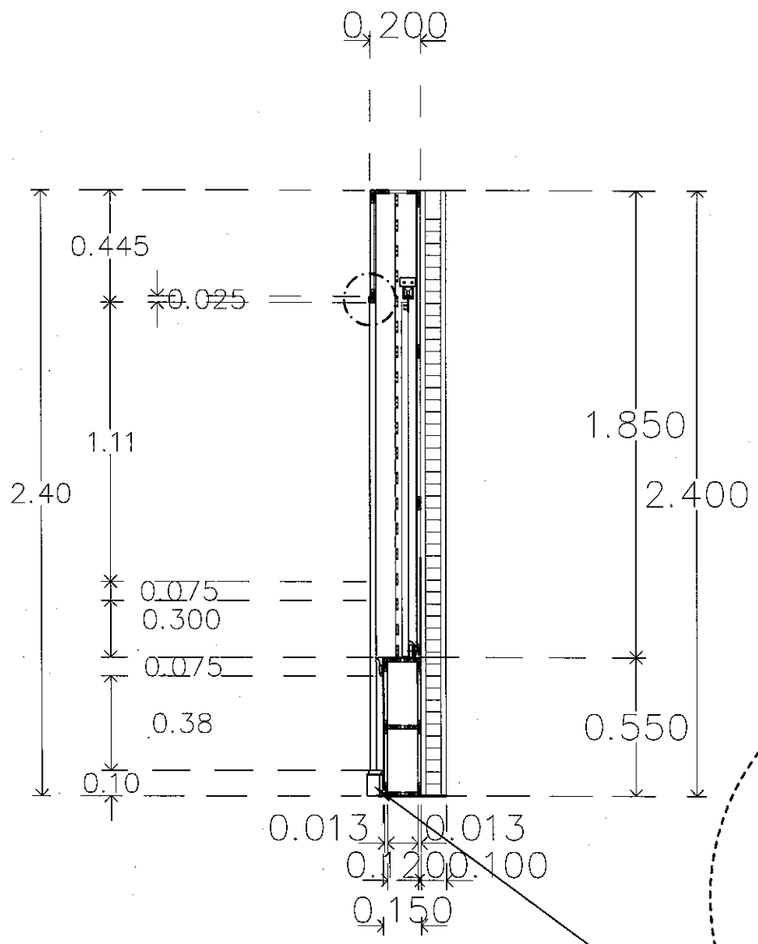

แบบขยายรูปตัด S - 04	
มาตราส่วน	1:25

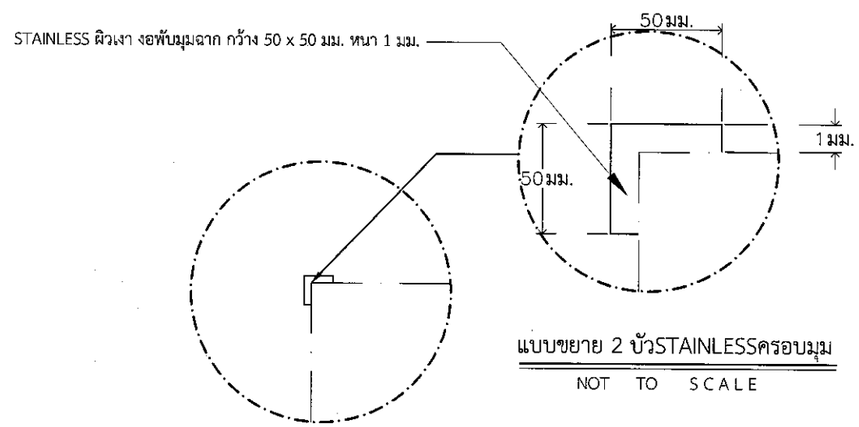

แบบขยาย 2 บัวSTAINLESSครอบมุม

NOT TO SCALE

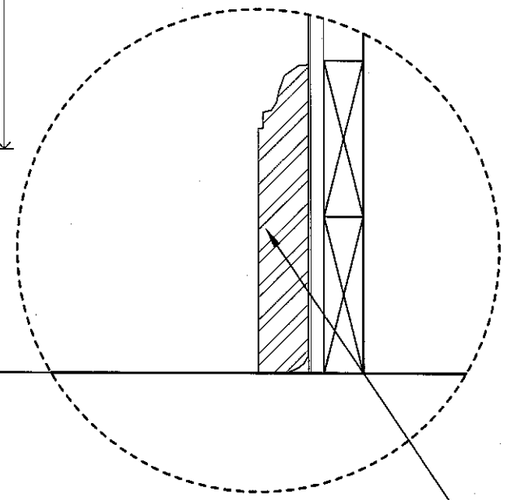

สรุป. บัวเชิง บัวบน(บัวเพล่) บัวล่าง(บัวพื้น) บัวกลาง(คิวบัว) และบัวครอบกับบัวอเนกประสงค์

ทำจากไม้บีช ทำสีเคลือบด้านใส

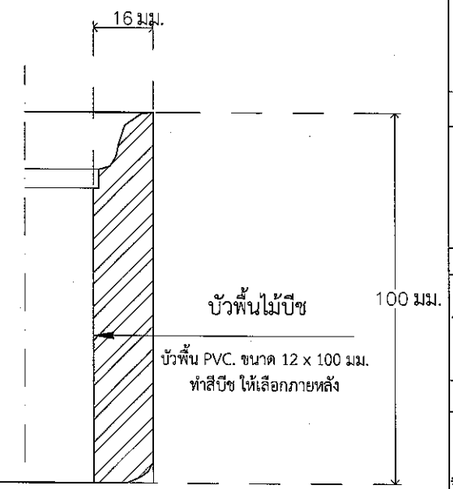

แบบขยาย 4 บัวพื้นไม้บีช

NOT TO SCALE

หมายเหตุ 1. บัวทุกชนิดสามารถเสนอลายเทียบเคียงได้

2. บัวทุกชนิดสามารถใช้การประกอบบัวได้

3. การทำสี หมายถึง ต้องมีการอุดรอยต่อให้สวยงาม แล้วย้อมเนื้อไม้ ให้เป็นสีเดียวกันหรือคล้ายคลึงกัน แล้วทำสีเคลือบสีด้านใส

4. ประเภทหรือชนิดของบัวหรือคิ้วไม้ สามารถเปลี่ยนแปลงได้ตามตารางเทียบเคียงบัญชีไม้ได้ตามความเหมาะสม

งานออกแบบและก่อสร้าง กองนโยบายและแผน
มหาวิทยาลัยราชภัฏบุรีรัมย์

เลขที่แบบ BRU.RE 2024-005

REV.	REVISION	DATE

โครงการ

งานปรับปรุงอาคารฝึกประสบการณ์วิชาชีพดนตรี และศูนย์การแสดงดนตรีและนาฏศิลป์ ตำบลในเมือง อำเภอเมืองบุรีรัมย์ จังหวัดบุรีรัมย์

สถาปนิก

นายปิยชนม์ สังข์ศักดา ส-สถ 3475

นายสมบัติ ประจญศานต์ ส-สถ 3478

นายคนัย นิลสกุล ภสถ.4355

นายจักรกริช พรหมราษฎร์ ภสถ.5982

นายวิสาข์ แผ่งเวียง ภสถ.6528

นายอรรถกร จันตะเคียน ภสถ.18369

วิศวกรโครงสร้าง

นายนพรัตน์ สมบัติใหม่ สย.9352

น.ส.สุดารัตน์ ปินะภา ภย.22166

นายสุปรีชา นามประเสริฐ ภย.29504

นายณรงค์เดช ยังสุขเกษม ภย.28619

วิศวกรไฟฟ้า

นายภูริชญ์ งามคง ภฟก.41221

นายตุลิต อุทิศสุนทร ภฟก.40552

ผู้เขียนแบบ

นายวิทยากร ทองดี

ผู้ตรวจ

นายจักรกริช พรหมราษฎร์
หัวหน้างานออกแบบและก่อสร้าง

ผู้อนุมัติ

รศ. มาลิณี จุโฑปะมา
รักษาราชการแทนอธิการบดีมหาวิทยาลัยราชภัฏบุรีรัมย์

แสดงแบบ

แบบขยายบัวชนิดต่าง ๆ

แบบนี้เป็นลิขสิทธิ์ของมหาวิทยาลัย ห้ามไม่ให้ผู้ใดคัดลอกทำซ้ำหรือดัดแปลง นอกจากจะได้รับอนุญาตจากผู้ออกแบบโดยถูกต้องเท่านั้น หากผู้ใดฝ่าฝืนจะมีโทษสูงสุดตามกฎหมาย

Date	27 กันยายน 2567

Drawing No.	Total
RE-52	53

ถนนสิ้งนิวัติ

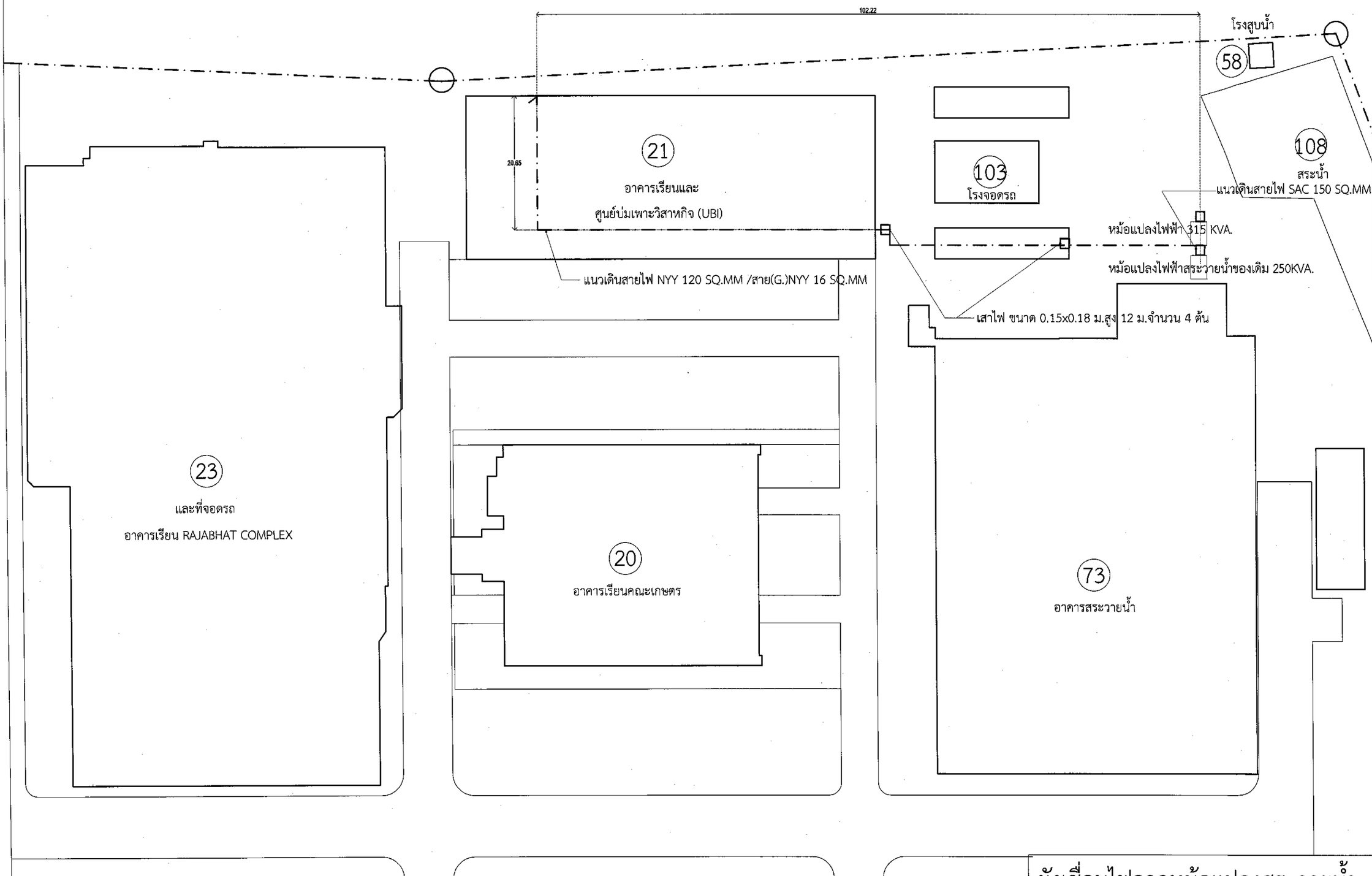

งานออกแบบและก่อสร้าง กองนโยบายและแผน
มหาวิทยาลัยราชภัฏบุรีรัมย์

เลขที่แบบ BRU.RE 2024 - 005

REV.	REVISION	DATE

โครงการ

งานปรับปรุงอาคารฝึกประสบการณ์วิชาชีพครูและศูนย์การแสดงดนตรีและนาฏศิลป์ ตำบลในเมือง อำเภอเมืองบุรีรัมย์ จังหวัดบุรีรัมย์

สถาปนิก

นายปิยชนม์ สัจจ์ศักดา ส-สถ 3475

นายสมบัติ ประจญศานต์ ส-สถ 3478

นายตนัย นิลสกุล ภสถ.4355

นายจักรกริช พรหมราษฎร์ ภสถ.5982

นายวิสาข์ แฝงเวียง ภสถ.6528

นายอรรถกร จันตะเศียน ภสถ.18369

วิศวกรโครงสร้าง

นายนพรัตน์ สมบัติใหม่ สย.9352

น.ส.สุดารัตน์ ปินะกา ภย.22166

นายสุปรีชา นามประเสริฐ ภย.29504

นายณรงค์เดช ยังสุขกษม ภย.28619

วิศวกรไฟฟ้า

นายภูริชญ์ งามคง ภฟก.41221

นายดุสิต อุทิศสุนทร ภฟก.40552

ผู้เขียนแบบ

นายวิทยากร ทองดี

ผู้ตรวจ

นายจักรกริช พรหมราษฎร์
หัวหน้างานออกแบบและก่อสร้าง

ผู้อนุมัติ

รศ. มาลินี จุโฑปะมา
อธิการบดีมหาวิทยาลัยราชภัฏบุรีรัมย์

แสดงแบบ

ผังเชื่อมไฟจากหม้อแปลงสระวายน้ำ

แบบนี้เป็นลิขสิทธิ์ของมหาวิทยาลัย
ห้ามไม่ให้ผู้ใดคัดลอกทำซ้ำหรือดัดแปลง นอกจากจะได้รับอนุญาตจากผู้ออกแบบเท่านั้น
หากผู้ใดฝ่าฝืนจะมีโทษสูงสุดตามกฎหมาย

ผังเชื่อมไฟจากหม้อแปลงสระวายน้ำ

มาตราส่วน 1 : 600

Date	27 กันยายน 2567
Drawing No. RE-53	Total 53