งานออกแบบและก่อสร้าง

กองนโยบาย และแผน

สำนักงานอธิการบดี

โครงการ

ก่อสร้างกลุ่มอาคารหอพักคณะครุศาสตร์

ต.ในเมือง อ.เมืองบุรีรัมย์ จ.บุรีรัมย์

(อาคาร A , D)

มหาวิทยาลัยราชภัฏบุรีรัมย์

เงินงบประมาณ ปี 2564

BRU.B 2020-003

สารบัญแบบ

แผ่นที่		แบบงานสถาปัตยกรรม
1	A-01	สารบัญแบบ รายการประกอบแบบ, สัญลักษณ์ประกอบแบบ
2	A-02	ผังบริเวณตำแหน่งก่อสร้างอาคาร
3	A-03	ผังบริเวณชี้ตอบอาคารเดิม
4	A-04	ผังบริเวณอาคาร
5	A-05	แปลนพื้นชั้น 1
6	A-06	แปลนพื้นชั้น 2
7	A-07	แปลนพื้นชั้น 3
8	A-08	แปลนพื้นชั้น 4
9	A-09	แปลนพื้นชั้นหลังคา
10	A-10	แปลนพื้นชั้นถังเก็บน้ำ
		แบบหลังคาเชื่อมอาคาร
11	A-11	แปลนพื้น แปลนหลังคา
12	A-12	รูปด้าน B รูปด้าน C ขยาย TRUSS
13	A-13	แปลนฐานราก แปลนโครงหลังคา
14	A-14	รูปด้านราบ
15	A-15	ขยายหัวเสา
		แบบอาคารหอพัก
16	A-16	รูปด้าน A รูปด้าน D
17	A-17	รูปด้าน B รูปด้าน C
18	A-18	รูปตัด A รูปตัด C
19	A-19	รูปตัด E
20	A-20	รูปตัด B รูปตัด D
21	A-21	ขยายบ่อพักน้ำ (บ.1-2)
22	A-22	แบบขยายทางเข้าอาคาร
23	A-23	แบบขยายทางเข้าอาคาร
24	A-24	แบบขยายบันไดชั้น 1-4
25	A-25	แบบขยายบันไดชั้น 1-5
26	A-26	แบบขยายห้องน้ำ
27	A-27	แบบขยายระเบียง A ชั้น1-4
28	A-28	แบบขยายระเบียง A ชั้น1-4
29	A-29	รูปตัดราวระเบียง
30	A-30	แบบขยายราวระเบียง D
31	A-31	แบบขยายระแนง
32	A-32	แบบขยาย ประตูหน้าต่าง
33	A-33	แปลนตำแหน่งเฟอร์นิเจอร์
34	A-34	ขยายพื้นบางถังเก็บน้ำ

แผ่นที่		แบบงานโครงสร้าง
1	S-01	รายการประกอบแบบ
2	S-02	แปลนฐานราก
3	S-03	1st FLOOR PLAN (MILDSTEELS LAYOUT)
4	S-04	1st FLOOR PLAN (TENDON LAYOUT)
5	S-05	2nd FLOOR PLAN (MILDSTEELS LAYOUT)
6	S-06	2nd FLOOR PLAN (TENDON LAYOUT)
7	S-07	3rd-4th FLOOR PLAN (MILDSTEELS LAYOUT)
8	S-08	3rd-4th FLOOR PLANTENDON LAYOUT)
9	S-09	ขยายวิศวกรรม
10	S-10	ขยายวิศวกรรม
11	S-11	แปลนคาน-พื้นชั้นถังเก็บน้ำ
12	S-12	แปลนคานหลังคา
13	S-13	แปลนโครงหลังคา
14	S-14	แบบขยายโครงหลังคา
15	S-15	ขยายวิศวกรรม
16	S-16	ขยายวิศวกรรม
17	S-17	ขยายวิศวกรรม
18	S-18	ขยายถังเก็บน้ำใต้ดิน
19	S-19	แบบขยายคาน ค.ส.ล.
20	S-20	แบบขยายคาน ค.ส.ล.

แผ่นที่		แบบงานระบบไฟฟ้า
1	E-01	รายการประกอบแบบ
2	E-02	ตารางโหลดไฟฟ้า
3	E-03	TELEPHONE RISER DIAGRAM MA - TV RISER DIAGRAM
4	E-04	แปลนระบบไฟฟ้าภายในห้องพักชั้นที่ 1 แปลนระบบไฟฟ้าส่วนกลางชั้นที่ 1
5	E-05	แปลนระบบไฟฟ้าภายในห้องพักชั้นที่ 2 แปลนระบบไฟฟ้าส่วนกลางชั้นที่ 2
6	E-06	แปลนระบบไฟฟ้าภายในห้องพักชั้นที่ 3 แปลนระบบไฟฟ้าส่วนกลางชั้นที่ 3
7	E-07	แปลนระบบไฟฟ้าภายในห้องพักชั้นที่ 4 แปลนระบบไฟฟ้าส่วนกลางชั้นที่ 4
8	E-08	แปลนระบบไฟฟ้าชั้นหลังคา
9	E-09	แปลนขยายระบบไฟฟ้าส่วนห้องควบคุมไฟฟ้าและห้องเครื่องเป่า
10	E-10	FIRE ALARM & EMERGENCY EXIT LIGHT & ป้องกันฟ้าผ่า ชั้นที่ 1
11	E-11	FIRE ALARM & EMERGENCY EXIT LIGHT & ป้องกันฟ้าผ่า ชั้นที่ 2 , 3 , 4
12	E-12	FIRE ALARM & EMERGENCY EXIT LIGHT & ป้องกันฟ้าผ่า ชั้นหลังคา ,ชั้นถังเก็บน้ำ

แผ่นที่		แบบงานระบบสุขาภิบาล
1	SN-01	SOIL,WASTE &VENT RISER DIAGRAM
2	SN-02	WATER SUPPLY AND FIRE STANDPIPE RISEP DIAGRAM
3	SN-03	FIRE ALARM RISER DIAGRAM
4	SN-04	ผังบริเวณระบบสุขาภิบาลรวม
5	SN-05	แปลนประปาชั้น 1
6	SN-06	แปลนประปาชั้น 2
7	SN-07	แปลนประปาชั้น 3,4
8	SN-08	แปลนประปาชั้นหลังคา
9	SN-09	แปลนประปาชั้นถังเก็บน้ำ
10	SN-10	แปลนสุขาภิบาลชั้น 1
11	SN-11	แปลนสุขาภิบาลชั้น 2
12	SN-12	แปลนสุขาภิบาลชั้น 3 , 4
13	SN-13	แปลนสุขาภิบาลชั้นหลังคา
14	SN-14	ขยายสุขาภิบาล WC 1
15	SN-15	ขยายสุขาภิบาล WC 2
16	SN-16	ขยายประปา WC 1-2 PLAN
17	SN-17	ขยายผงควบคุมปั๊ม ถังเก็บน้ำ ชั้นหลังคา
18	SN-18	รายการประกอบแบบสุขาภิบาล
19	SN-19	แบบขยายถังบำบัดน้ำเสีย A
20	SN-20	แปลนระบบดับเพลิง ชั้น1-5
21	SN-21	ขยายบ่อพัก ค.ส.ล.
22	SN-22	ขยายสุขาภิบาล WC 1 PLAN 2-4 floor.

แผ่นที่		งานระบบอินเตอร์เน็ต
1	IT-01	แบบงานระบบเครือข่าย Internet
2	IT-02	ระบบเครือข่าย INTERNET ,ลงจรปิด , กระจายเสียง แปลนพื้นชั้น 1
3	IT-03	ระบบเครือข่าย INTERNET ,ลงจรปิด , กระจายเสียง แปลนพื้นชั้น 2
4	IT-04	ระบบเครือข่าย INTERNET ,ลงจรปิด , กระจายเสียง แปลนพื้นชั้น 3
5	IT-05	ระบบเครือข่าย INTERNET ,ลงจรปิด , กระจายเสียง แปลนพื้นชั้น 4

สัญลักษณ์ประกอบแบบ

	ทิศเหนือ
	แสดงแนวเสาเดิม
	แสดงแนวปูกระเบื้อง
	แสดงแนวปูกระเบื้องย่อย
	แสดงตำแหน่งหัวเสา
	ผนังก่ออิฐมอญครึ่งแผ่น อาคารเรียนทหาร
	ผนังก่ออิฐมอญเต็มแผ่น อาคารเรียนทหาร
	แผงกั้น ผนัง ศศล.
	ระยะจากศูนย์กลางถึงศูนย์กลาง
	ระยะจากศูนย์กลางถึงระยะริม
	ระยะริมถึงระยะริม
	แสดงตำแหน่งชั้นบรรยาย
	คอนกรีตหยาบ
	ทรายอัดแน่น
	ดินเดิม
	เส้นชี้แสดงรายละเอียด
	จัดทางการมอกทุกจุด
S1	พื้นต่อกับที่ตามแบบขยาย S1
S2	พื้นต่อกับที่ตามแบบขยาย S2
GS1	พื้นต่อกับที่ตามแบบขยาย GS1 แบบกางเส้น
SP1	พื้นสำเร็จรูปตามแบบขยาย SP1
SP2	พื้นสำเร็จรูปตามแบบขยาย SP2

รายการพื้น

F1 พื้น ค.ส.ล. ปูด้วยกระเบื้องเซรามิก 8"X8" สลับทรายล้าง

F2 พื้น ค.ส.ล. ปูด้วยกระเบื้องเคลือบเซรามิค 12"X12" ชนิดผิวด้าน เกรด A (สี ลวดลาย พื้นผิว คณะกรรมการฯ จะกำหนดให้ในขณะก่อสร้าง)

F3 พื้น ค.ส.ล. ทำผิวหินขัดกับที

F4 พื้น ค.ส.ล. ผิวซีเมนต์ขัดเรียบ

F5 พื้น ค.ส.ล. ผิวซีเมนต์ขัดเรียบ พื้นปูแผ่นกันซึม ระบบ PU (รายละเอียดตามรายการประกอบแบบ)

F6 พื้นปูแผ่นกันซึม สีเซรามิคโค้ดดิ้ง

รายการผ้าเพดาน

C1 ผ้าห้องพื้นคอนกรีต ฉาบเรียบ ทาสีน้ำอะคริลิคแท้ 100 %

C2 ผ้าเพดานฮิปซั่มบอร์ด หนา 9 มม.กันชื้น โครงคร่าวเหล็กชุบสังกะสี หนา 0.50 มม. ทาสีน้ำอะคริลิคแท้ 100 %

C3 ผ้าเพดานไม้ระแนงสำเร็จรูป ขนาดกว้าง 75 มม.หนา 8 มม.โครงคร่าวเหล็กชุบสังกะสี หนา 0.50 มม.ทาสีน้ำอะคริลิคแท้ 100 %

รายการผนัง

1 ผนังก่ออิฐมวลเบาขนาด 0.20x0.60x0.075 ม. ฉาบเรียบทาสี

2 ผนังก่ออิฐมอญครึ่งแผ่น กรุกระเบื้องเซรามิกขนาด 8x16 นิ้ว ผิวมันเกรด A (สี ลวดลาย คณะกรรมการฯ จะกำหนดให้ในขณะก่อสร้าง)

3 ผนังก่ออิฐมอญซีเมนต์ผิวเซาะร่องแนวนอนกว้าง 1" ลึก 1/2" @ 0.50 (ยกเลิก)

4 ผนังไม้ระแนงสำเร็จรูป ชนิดขอบตรงผิวเรียบทาสีน้ำอะคริลิค 100% ขาด 75 มม. หนา 8 มม. ตีเว้นร่อง 1 ซม.

5 ผนังก่ออิฐมอญฉาบเรียบทำผิวเซาะร่องแนวนอนลึก 1/2"x 1/2"@ 10 ซม. ทาสี

6 ผนังก่ออิฐมอญฉาบเรียบทำผิวเซาะร่องแนวนอนกว้าง 1 ลึก 1/2" @ 50 ซม. ทาสี

7 ผนังไม้ระแนงสำเร็จรูป ชนิดขอบตรงผิวเรียบทาสีอะคริลิค100%ขนาด75มม.หนา8มม.ตีเว้นร่อง2"โครงคร่าวเหล็กฉาก ขนาด 50x50x4 มม. @ 0.50 ม.

8 ก่ออิฐมอญเต็มแผ่นฉาบเรียบทาสีน้ำอะคริลิคแท้ 100 %

9 ระแนงเหล็กกล่องขนาด 1"x1"x1.2 มม. @ 0.20 ม. ติดตั้งแนวตั้งบนผนังก่ออิฐฉาบปูน

10 ผนังเหล็กรีดลอนเคลือบสี

รายการผ้าเพดาน

C-1 - ผ้าห้องพื้น POST-TENSION ทาสีอะคริลิคแท้

C-2 - ผ้าเพดานฮิปซั่มบอร์ดหนา 9 มม. โครงคร่าวเหล็กชุบสังกะสี @ 0.60x0.60 ม.# หนา 0.5 มม. ฉาบเรียบทาสี

C-3 - ผ้าเพดานฮิปซั่มบอร์ดหนา 9 มม. ชนิดกันชื้น โครงคร่าวเหล็กชุบสังกะสี @ 0.60x0.60 ม.# ฉาบเรียบทาสี

สารบัญแบบ

มาตราส่วน 1 : 100

งานออกแบบและก่อสร้าง กองบริหารอสังหาริมทรัพย์
มหาวิทยาลัยราชภัฏบุรีรัมย์

เลขที่แบบ BRU.B 2020- 001

REV.	REVISION	DATE

โครงการ

ก่อสร้างอาคารหอประชุมใหญ่
มหาวิทยาลัยราชภัฏบุรีรัมย์

สถาปนิก

นายสมบัติ ประจญศานต์ สสถ.3478

นายสนัย นิลสกุล สสถ.3501

นายวิสาข์ แผ่นเรียง สสถ.3614

นายปิยชนม์ สังข์สักดา สสถ.3475

นายจักรกริช พรหมราษฎร์ภสถ.5982

นายยรรยก จันตะเศียน ภสถ.18369

วิศวกรโครงสร้าง

นายเศียนชัย ให้ศิริกุล สย.2741

นายพรัตน์ สมบัติใหม่ สย.9352

นายสุปรีชา นามประเสริฐ ภย.29504

นายณรงค์เดช ยังสุขเกษม ภย.28619

นางสาวสุดาวัลย์ ปินะภา ภย.22166

วิศวกรไฟฟ้า

นางจาริณี ม้าแก้ว สฟก.5032

นายดลิต อุทิศสุนทร ภฟก.40552

ผู้เขียน

นายอุเทน เปล่งมณี
ปวส.สถาปัตยกรรม, วทบ.ก่อสร้าง
นายวิทยากร ทองดี
ปริญญาตรี คอม.สถาปัตยกรรมภายใน
นายอานันท์ สรุปพล
ปริญญาตรี วทบ.ก่อสร้าง

ผู้ตรวจ

นายจักรกริช พรหมราษฎร์
หัวหน้างานออกแบบและก่อสร้าง

ผู้อนุมัติ

รศ. มาลินี จุโทปะมา
รักษาราชการแทนผู้อำนวยการมหาวิทยาลัยราชภัฏบุรีรัมย์

แสดงแบบ

สารบัญแบบ

เอกสารนี้เป็นลิขสิทธิ์ของมหาวิทยาลัย ห้ามมิให้ผู้ใดคัดลอกทำซ้ำ หรือเผยแพร่ ก่อนได้รับอนุญาตจากมหาวิทยาลัย ยกเว้นการนำไปใช้ตามแบบที่ได้รับอนุญาตเท่านั้น หากผู้ใดฝ่าฝืนจะมีโทษตามกฎหมาย

Date	13 มกราคม 2563
Drawing No	A-01
Folio	34

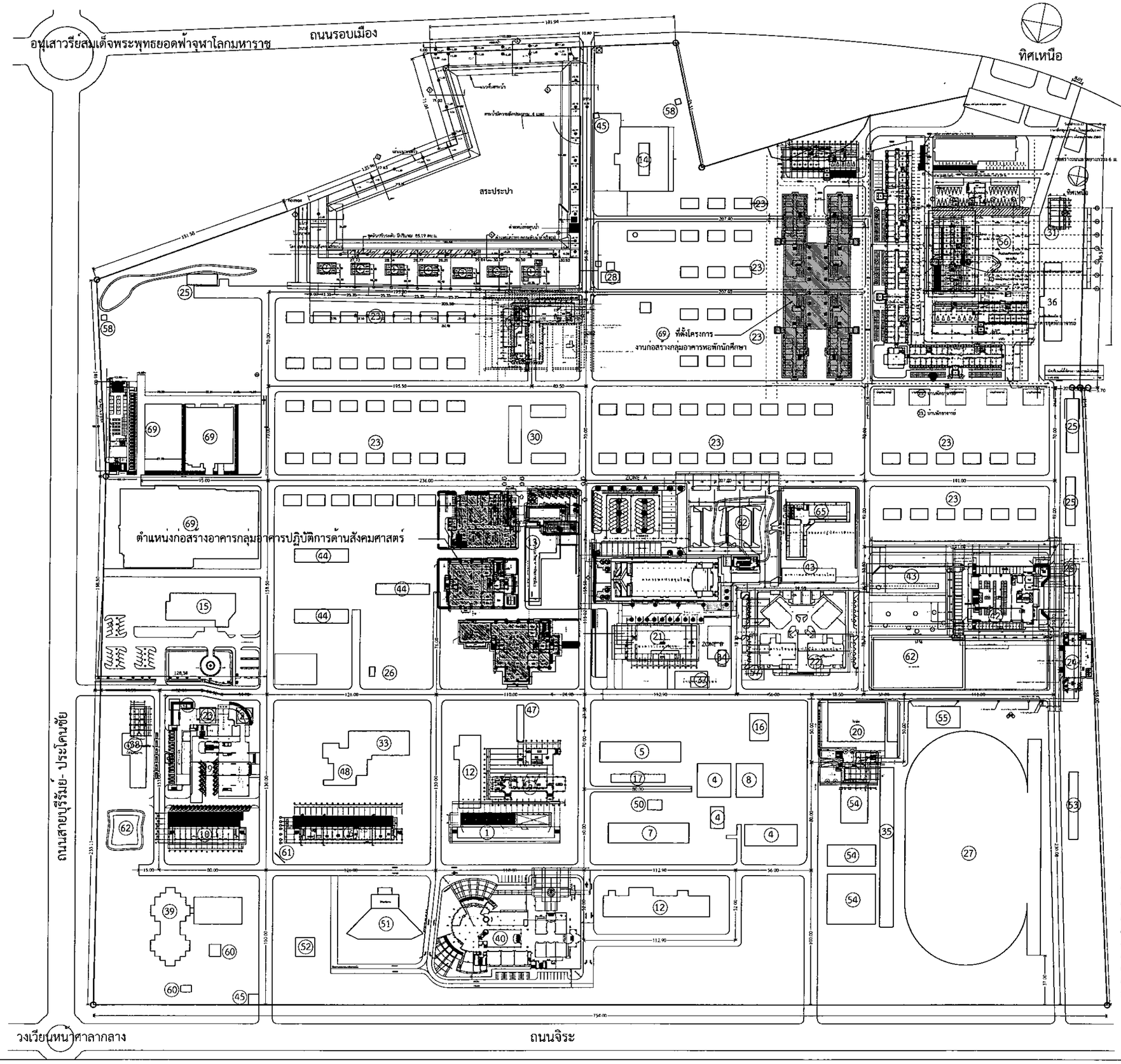

รายการประกอบแบบ

1. อาคารเรียนคณะมนุษยศาสตร์
2. เทคโนโลยีอุตสาหกรรม
3. อาคารเรียนคณะคหกรรม
4. อาคารโรงฝึกงานอุตสาหกรรม
5. อาคารเรียนคณะวิทยาศาสตร์
6. อาคารเรียนคณะมนุษยศาสตร์
7. อาคารเรียนคณะวิทยาศาสตร์
8. อาคารโรงฝึกงานอุตสาหกรรม (โลหะ)
9. อาคารเรียนคณะเกษตร
10. อาคารเรียนคณะครุศาสตร์
11. อาคารเรียนคณะเกษตร (ชิดอาคาร 15)
12. อาคารเรียนศูนย์วิทยบริการ
13. อาคารเรียนคณะวิทยาการจัดการ
14. อาคารเรียนคณะศิลปะ ดนตรี นาฏศิลป์
15. อาคารอำนวยการ เรียนรวม
16. อาคารเรียนคณะเซรามิกส์
17. อาคารเรียนชั่วคราว
18. อาคารปฏิบัติการประติมากรรม
19. อาคารเรียนคณะศิลปกรรม
20. อาคารกีฬาในร่ม
21. โรงอาหารและห้องประชุม
22. อาคารศูนย์สุขภาพ
23. บ้านพักอาจารย์
24. โรงซ่อมสร้าง
25. บ้านพักพนักงานลูกจ้างประจำ
26. เรือนรับเยี่ยมหอพักหญิง
27. สนามฟุตบอล
28. ประปา
29. โรงรถ
30. โรงเรียนสาธิต
31. ก่อสร้างอาคารโรงเก็บพัสดุชั่วคราว
32. สโมสรอาจารย์
33. อาคารศูนย์คอมพิวเตอร์และอินเตอร์เนต
34. ห้องน้ำหลังโรงอาหาร
35. ห้องน้ำสนามกีฬา
36. อาคารชุดพักอาจารย์
37. มินิมาร์ท
38. อาคารวิทยบริการ
39. อาคารศูนย์วัฒนธรรม
40. อาคารศูนย์ภาษาและคอมพิวเตอร์
41. อาคารหอพักนักศึกษาหญิง
42. หอพักนักศึกษาชาย
43. หอพักเชาอังคาร , กระโดง
44. หอพักนักศึกษา
45. ป้อมยาม
46. สำนักงานฝ่ายอาคารสถานที่
47. อาคารฝ่ายแนะแนว
48. หอประชุมวัลลภโกสินทร์ 200 ปี
49. โรงกรองน้ำธารา
50. สโมสรคณะวิทย์
51. เวทีกลางแจ้ง
52. พระพุทธรูป
53. ห้องน้ำสนามกีฬาฟุตบอล
54. เวทีมวย , สนามบาสเก็ตบอล , สนามเทนนิส
55. สนามตระกร้อ
56. สนามกีฬา 2
57. โรงเก็บของ
58. โรงสูบน้ำ
59. อาคารปฏิบัติการวิจัยพืช
60. อาคารโคประบริเวณศูนย์วัฒนธรรม
61. ป้ายต้อนรับ
62. สนามฟุตซอล
63. อาคารเรียนปฏิบัติการสิ่งทอ
64. อาคารหลังคาโค้ง
65. อาคารเรียนและปฏิบัติการสิ่งทอ
66. หอพักนักศึกษาหญิง
67. หอพักนักศึกษาชาย
68. หอพักพนักงานเจ้าหน้าที่
69. ที่ตั้งโครงการงานก่อสร้างกลุ่มอาคารหอพักนักศึกษา
70. ที่ตั้งโครงการงานก่อสร้างอาคารเรียน คณะเทคโนโลยีการเกษตร

งานออกแบบและก่อสร้าง กองโยธาและสาธารณูปโภค มหาวิทยาลัยราชภัฏบุรีรัมย์	
เลขที่แบบ	BRU.B 2020- 003

REV.	REVISION	DATE

โครงการ

ก่อสร้างกลุ่มอาคารหอพักคณะครุศาสตร์ ต.ในเมือง อ.เมืองบุรีรัมย์ จ.บุรีรัมย์

สถาปนิก

นายสมภพ ประดุศาสน์ สถก.3478
นายพนัย นิลสกุล สถก.3501
นายวิชาชี แผ่นวิชง สถก.3614
นายปิยะนนท์ สังข์ศิลดา สถก.3475
นายจักรกริช พรหมราชญ์มงคล.5982
นายธรรกร จิ้มพะเยียน กสถ.18369

วิศวกรโครงสร้าง

นายเทียนชัย ไพศิริกุล สย.2741
นายพรชัย์ สมบัติใหม่ สย.9352
นายสุปรีชา นามประเสริฐ กย.29504
นายพรรงพ์เพร ชัยสุขมาลม กย.28619
นางสาวสุพรรัตน์ ปันมะกา กย.22166

วิศวกรไฟฟ้า

นางจารีบี น้ำแก้ว ลฟก.5032
นายศุภชิต ยุวัฒสุนทร กฟก.40552

ผู้เขียน

นายสุเทพ เบ็ดเตล็ด
บว.สถาปัตยกรรม, วศบ.ก่อสร้าง
นายวิทยาทร ทองดี
ปริญญาตรี คอม.สถาปัตยกรรมภายใน

ผู้ตรวจ

นายจักรกริช พรหมราชญ์
หัวหน้างานออกแบบและก่อสร้าง

ผู้อนุมัติ

รศ. มาลินี ศุขพะเนา
รักษาการแทนผู้อำนวยการกองโยธาและสาธารณูปโภค

แสดงแบบ

ผังที่ตั้งโครงการ
มหาวิทยาลัยราชภัฏบุรีรัมย์

Date	13 มกราคม 2563
Drawing No.	A-02
Total	34

ผังบริเวณ	
มาตราส่วน	1 : 1400

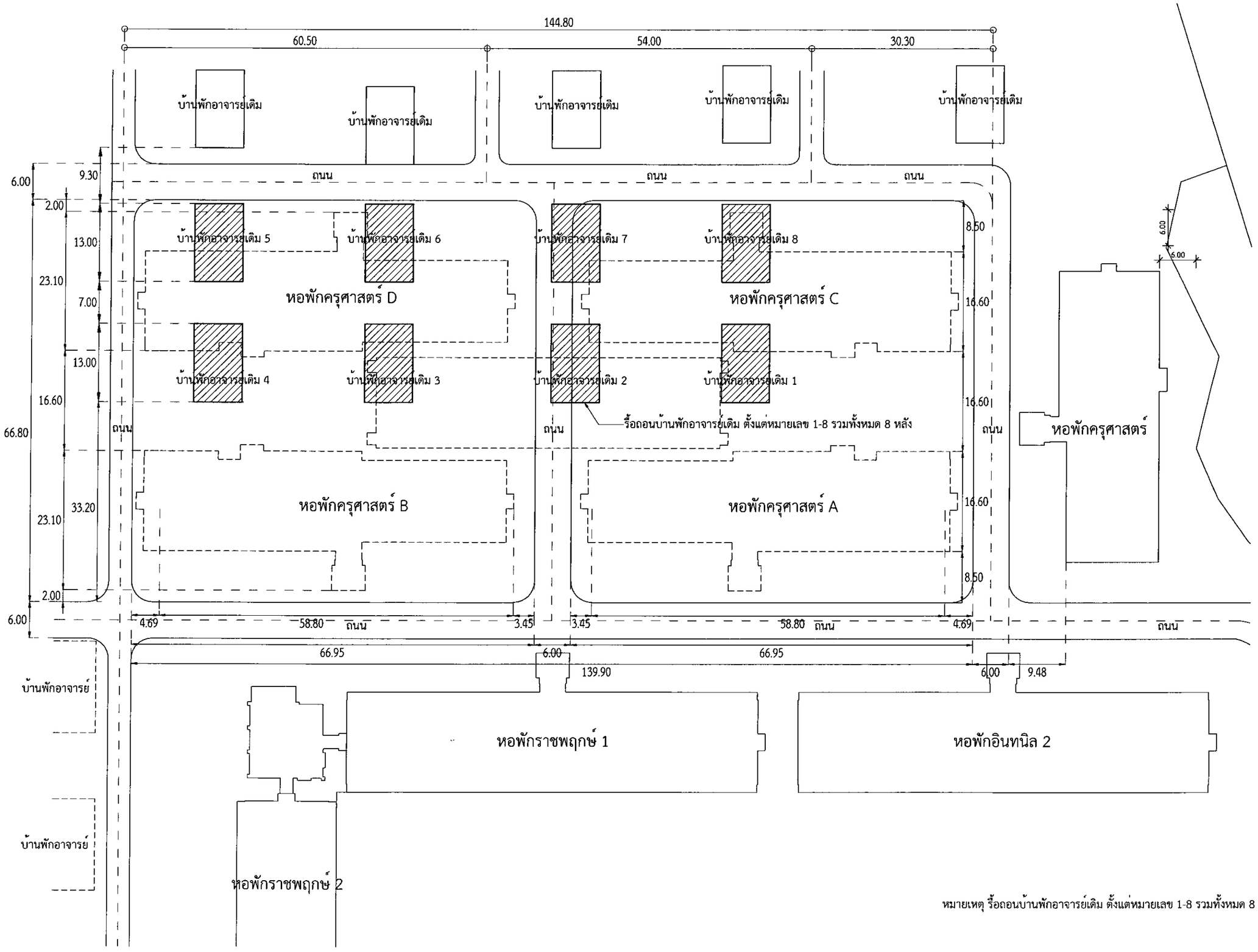

หมายเหตุ รื้อถอนบ้านพักอาจารย์เดิม ตั้งแต่หมายเลข 1-8 รวมทั้งหมด 8 หลัง

แบบเลขที่	BRU.B 2020- 003

REV.	REVISION	DATE

โครงการ

ก่อสร้างกลุ่มอาคารหอพักคณะครุศาสตร์ ต.ในเมือง อ.เมืองบุรีรัมย์ จ.บุรีรัมย์

สถาปนิก

นายสมเกียติ ประจญศุภาพงศ์ สถก.3478
นายสกปัย พิชชกุล สถก.3501
นายวิสาข์ แสงเรือง สถก.3614
นายปิยชนม์ สิงห์พิศิลา สถก.3475
นายจักรกริช พรหมราชญรักษ์ สถก.5982
นายอรรถการ จันตะเศียน สถก.18369

วิศวกรโครงสร้าง

นายเลิศชัย ไตรีรัตน์ สย.2741
นายบพลิต สบบัติใหม่ สย.9352
นายสุบริจา นามประเสริฐ กส.29504
นายบุรพล์พล ชัยสุขเกษม กส.28619
นางสาวสุดาลิน์ ปันตรา กส.22166

วิศวกรไฟฟ้า

นางจารินี น้ำแก้ว ฟฟ.5032
นายสุชิต ยุทิศสุนทร ฟฟ.60552

ผู้เขียน

นายสุเทพ เปรมณี
ประกาศนียบัตรวิชาชีพ วศบ.ก่อสร้าง
นายทัศวรรา พระคำ
ปริญญาตรี ศศ. สถาปัตยะกรรมภายใน

ผู้ตรวจ

นายจักรกริช พรหมราชญรู้
หัวหน้างานออกแบบและก่อสร้าง

ผู้อนุมัติ

รศ. นายชัยณ์ ไชยเขบา

แสดงแบบ

ผังบริเวณ
(แสดงตำแหน่งบ้านพักอาจารย์เดิม)

Date 13 มีนาคม 2563

ผังบริเวณ (แสดงตำแหน่งบ้านพักอาจารย์เดิม)	
มาตราส่วน	1 : 300

A-03	34

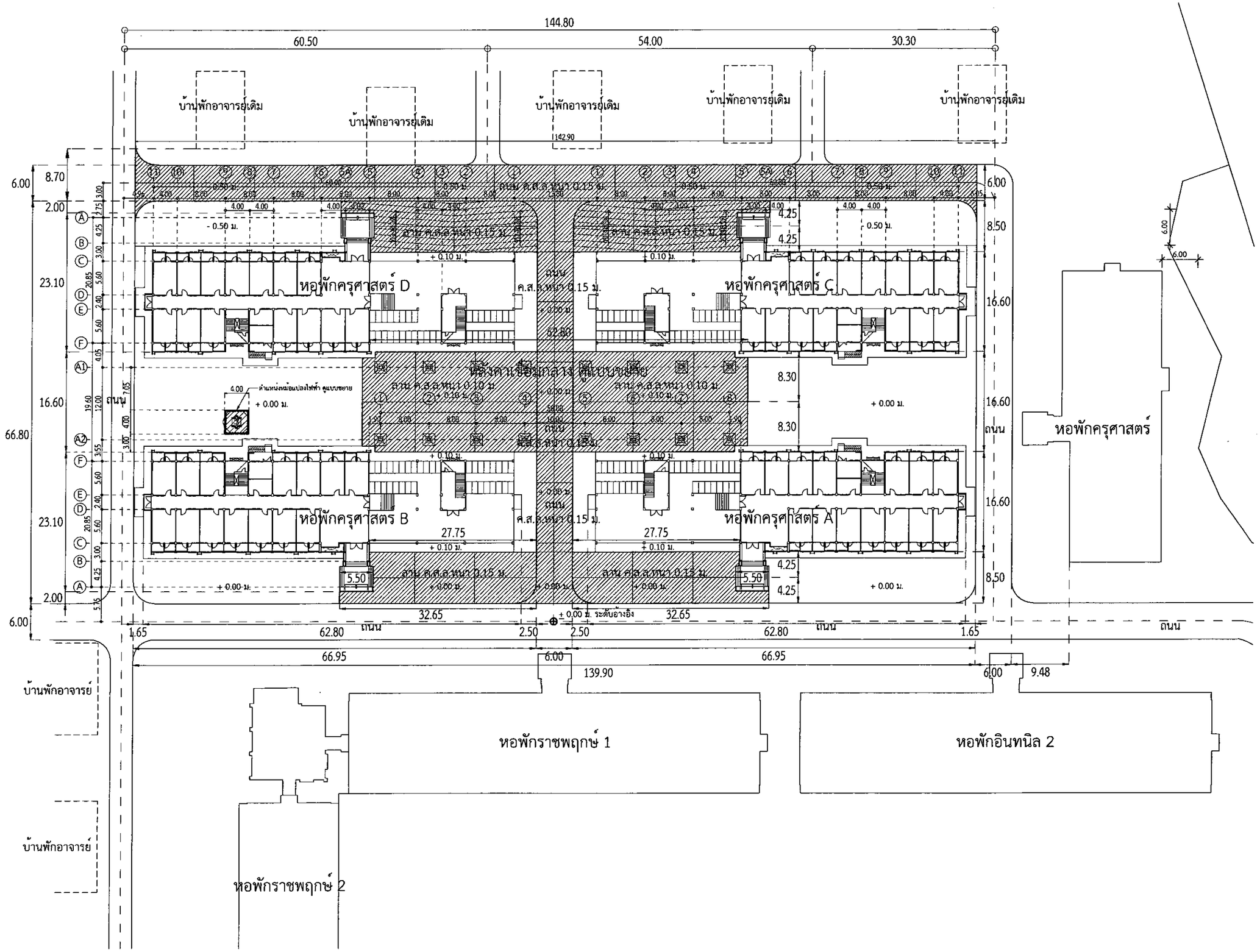

แบบเลขที่แบบ	BRU.B 2020- 003

REV.	REVISION	DATE

โครงการ

กองสร้างสรรค์สถาปัตยกรรมและสิ่งแวดล้อม มหาวิทยาลัยราชภัฏบุรีรัมย์

กองสร้างสรรค์สถาปัตยกรรมและสิ่งแวดล้อม มหาวิทยาลัยราชภัฏบุรีรัมย์

สถาปนิก

นายสยาวี ประจญศานต์ สถก.3678

นายศรัย นิตยกุล สถก.3501

นายวิสาข์ เปลืองโอง สถก.3614

นายปิยะชนม์ ลังพิทัศ สถก.3475

นายจักรกริช พรหมราชญ์ สถก.5982

นายอาทรกร จันทะเศียร สถก.18369

วิศวกรโครงสร้าง

นายเศรียนรัย ไชศิริกุล สย.2741

นายนพดิน์ สบายใหม่ สย.9352

นายสุปริยา นามประเสริฐ สย.29504

นายธนรงค์เดช อัฐชนกณ สย.28619

นายสายสุดาจิต์ ปิยะสาร สย.22166

วิศวกรไฟฟ้า

นางจรารีย์ น้ำแก้ว สฟก.5032

นายศุภิต ชุติศสุนทร สฟก.00552

ผู้เขียน

นายสุนทน เปล่งแสงี
ปส.สถาปัตยกรรม, วสท.กองสร้าง

นายวิทยากร ทองดี
ปริญญาตรี สถ.ม.สถาปัตยกรรมภายใน

ผู้ตรวจ

นายอิทธิกริช พรหมราชญ์
หัวหน้า กองออกแบบและสร้าง

ผู้อนุมัติ

รศ. มาลินี ผู้จัดประเภท
รองอธิการบดีฝ่ายวางแผนและบริหารทรัพยากร ปฏิบัติราชการแทน อธิการบดี

แสดงแบบ

ผังบริเวณ

บาทบริเวณ ได้จัดทำขึ้นเพื่อใช้ในการก่อสร้างอาคารเท่านั้น ห้ามมิให้นำไปใช้ในการอื่นๆ ก่อนได้รับอนุญาตจากเจ้าของ ถ้าหากมีข้อขัดแย้งกับข้อกำหนดในสัญญาก่อสร้าง ให้ถือข้อกำหนดในสัญญาก่อสร้างเป็นข้อยุติ

Date	13 มกราคม 2563		
Drawing No.	A-04	Total	34

ผังบริเวณ	
มาตราส่วน	1 : 300

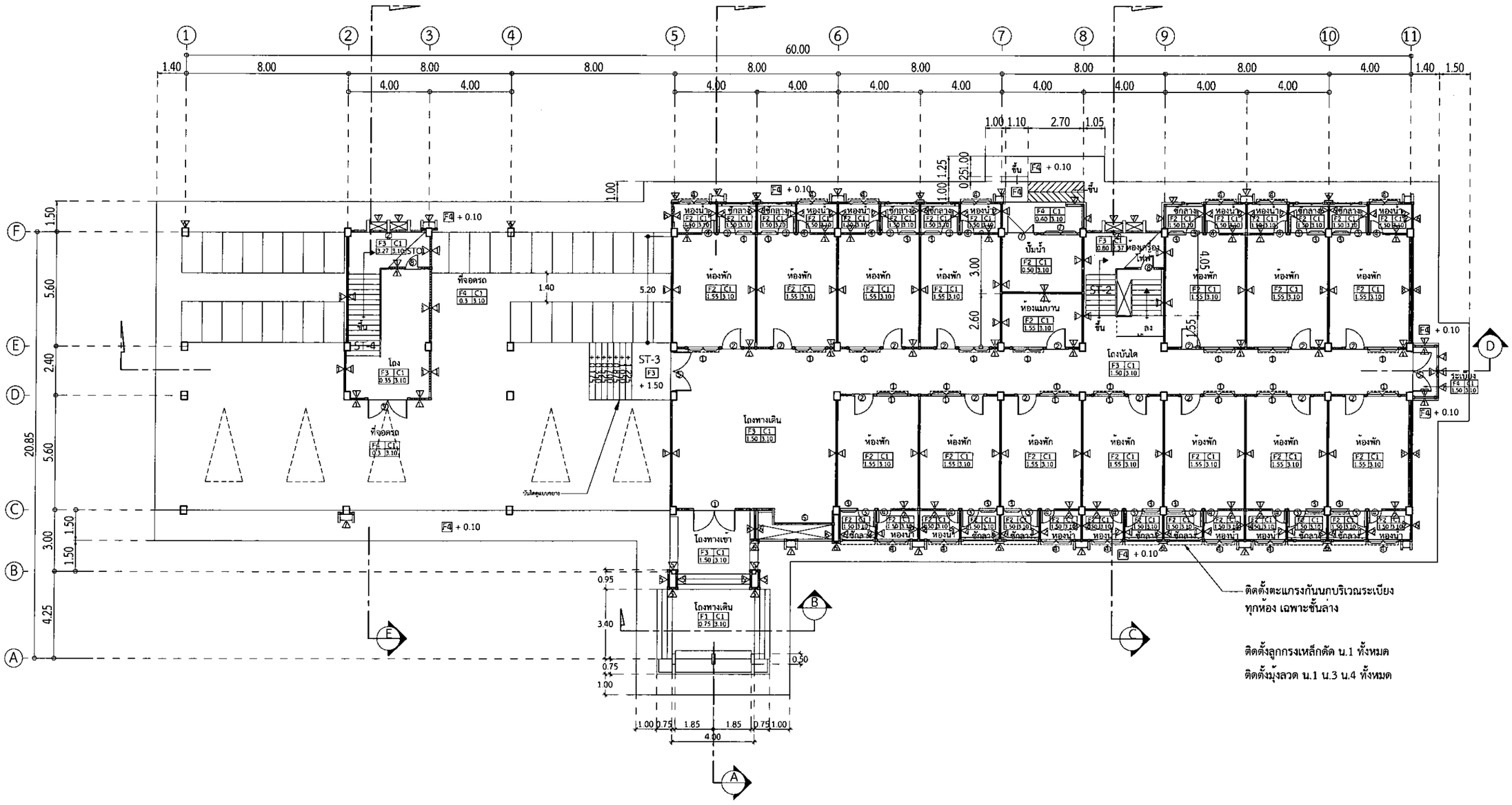

แปลนพื้นชั้นที่ 1	
มาตราส่วน	1 : 100

เลขที่แบบ	BRU.B 2020- 003

REV.	REVISION	DATE

โครงการ

ก่อสร้างอาคารอเนกประสงค์ ศูนย์ฝึกทดลองและวิจัยด้านการเกษตร มหาวิทยาลัยราชภัฏบุรีรัมย์ ต.โนนสง่า อ.เมืองบุรีรัมย์ จ.บุรีรัมย์

สถาปนิก

นายเกษมศิลป์ ประจะสุศาลน์ สถป.3479
นายพนัย นิ่มสกุล สถป.3501
นายวิสาข์ แผ่นโอ่ง สถป.3614
นายนิพนธ์ สังข์ศักดา สถป.3475
นายจักรกริช พรหมราษฎร์กลด.5982
นายการดนา จันทะเนียม สถป.18369

วิศวกรโครงสร้าง

นายเจียมชัย ไพศิริกุล สย.2741
นายบพิตร์ ศรณติไพบูลย์ สย.9352
นายสุบิจา นายประเสริฐ กย.29504
นายยงค์เดช ภัยสุพกณ์ กย.28619
นางสาวสุดาพัฒน์ ปิยะกา กย.22166

วิศวกรไฟฟ้า

นายเจาวีณ น้ำแก้ว สฟก.5032
นายเดชพิต อุทัยสุนทร สฟก.40552

ผู้เขียน

นายชูเกาม เปล่งมณี
ป.วส.สถาปัตยกรรม, วศบ.ก่อสร้าง
นายวิทยากร ทองดี
ปริญญาตรี คอมพิวเตอร์กราฟิกสถาปัตยกรรม

ผู้ตรวจ

นายจักรกริช พรหมราษฎร์
หัวหน้างานออกแบบและก่อสร้าง

ผู้อนุมัติ

รศ. นายสิงห์ สุจิตประเสริฐ
รองอธิการบดีฝ่ายวางแผนและบริหารทรัพยากร

แสดงแบบ

แปลนพื้นชั้นที่ 1

Date	28 พฤษภาคม 2563
ลำดับแผ่นที่ A-05	SHEET 34

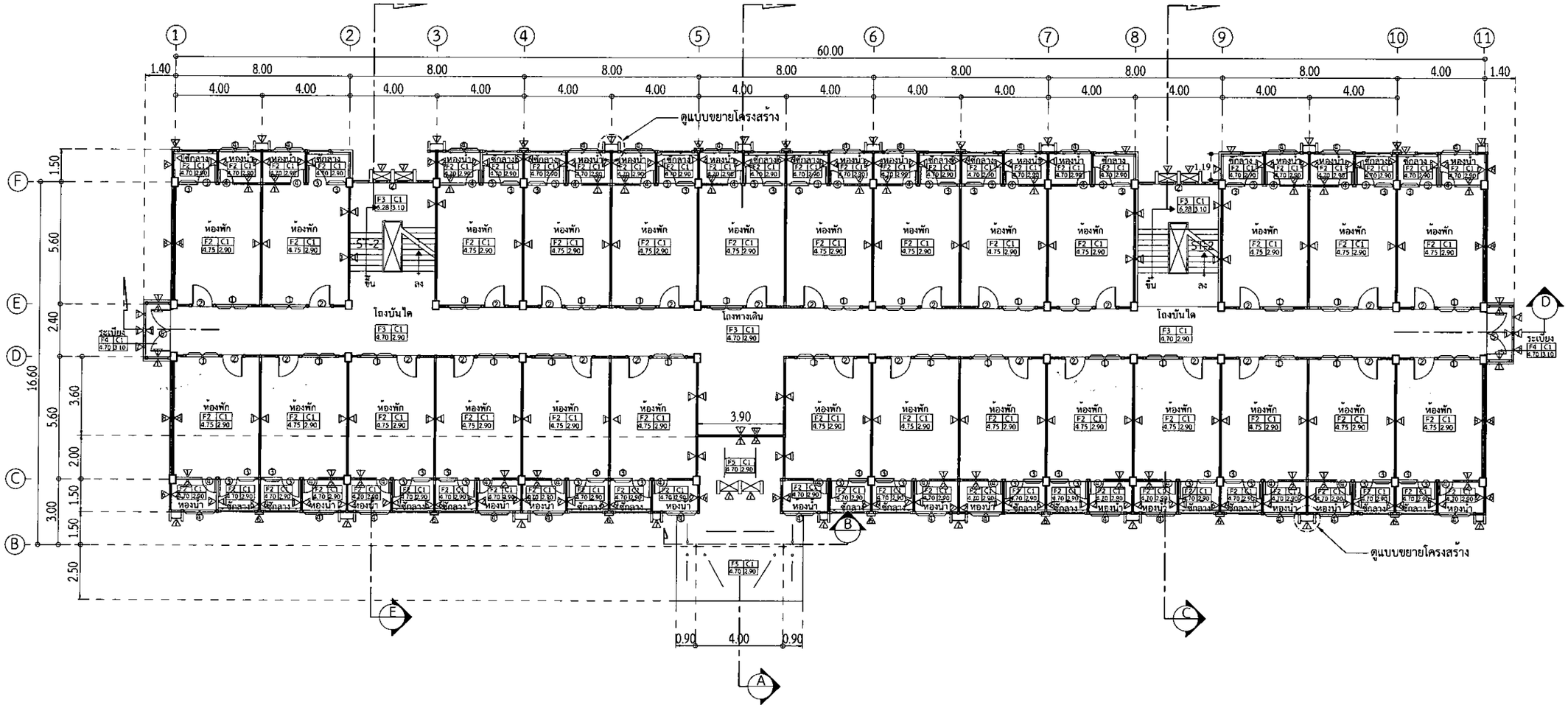

เลขที่แบบ	BRU.B 2020- 003

REV.	REVISION	DATE

โครงการ

ก่อสร้างอาคารสถานที่ราชการและที่พักอาศัย ม.ราชภัฏบุรีรัมย์ จ.บุรีรัมย์

สถาปนิก

นายสมเกียติ ประมวญศาสน์ สถส.3478
นายศรัณ นิยะกูล สถส.3501
นายไสาง แสงโอง สถส.3614
นายปิยชนม์ สังข์ศิลา สถส.3475
นายจักรกริช พรหมราษฎร์มงคล.5982
นางสาวพยาร ลันตะเศียร ภสถ.18369

วิศวกรโครงสร้าง

นายเกียรติ์ ไม้ศิริกุล สย.2741
นางนพรัตน์ ถนนไทย สย.9352
นายสุบริชา บานประเสริฐ ภส.29504
นายเกรงศักดิ์ ปัญชุนกระ ภส.28619
นางสาวสุดาพัณ์ บินสกา ภส.22166

วิศวกรไฟฟ้า

นางจารีย์ ม้านคร ภฟก.5032
นายสุชิต สุจิตสุนทร ภฟก.60552

ผู้เขียน

นายสุรเทพ แปลงมณี
บ.ส.สถาปนิกเกรรม, เพน.ก.ผสร้าง
นายวิทยาภร ทองดี
ปริญญาตรี คณะสถาปัตยกรรมและผัง

ผู้ตรวจ

นายอำนาจ พรหมราษฎร์
หัวหน้าแผนกสถาปนิกและก่อสร้าง

ผู้อนุมัติ

รศ. มารีนี ลู่ไพศาล

แสดงแบบ

แปลนพื้นชั้นที่ 2

Date 28 พฤษภาคม 2563

แปลนพื้นชั้นที่ 2	
มาตราส่วน 1 : 100	

Drawing No.	Sheet
A-06	34

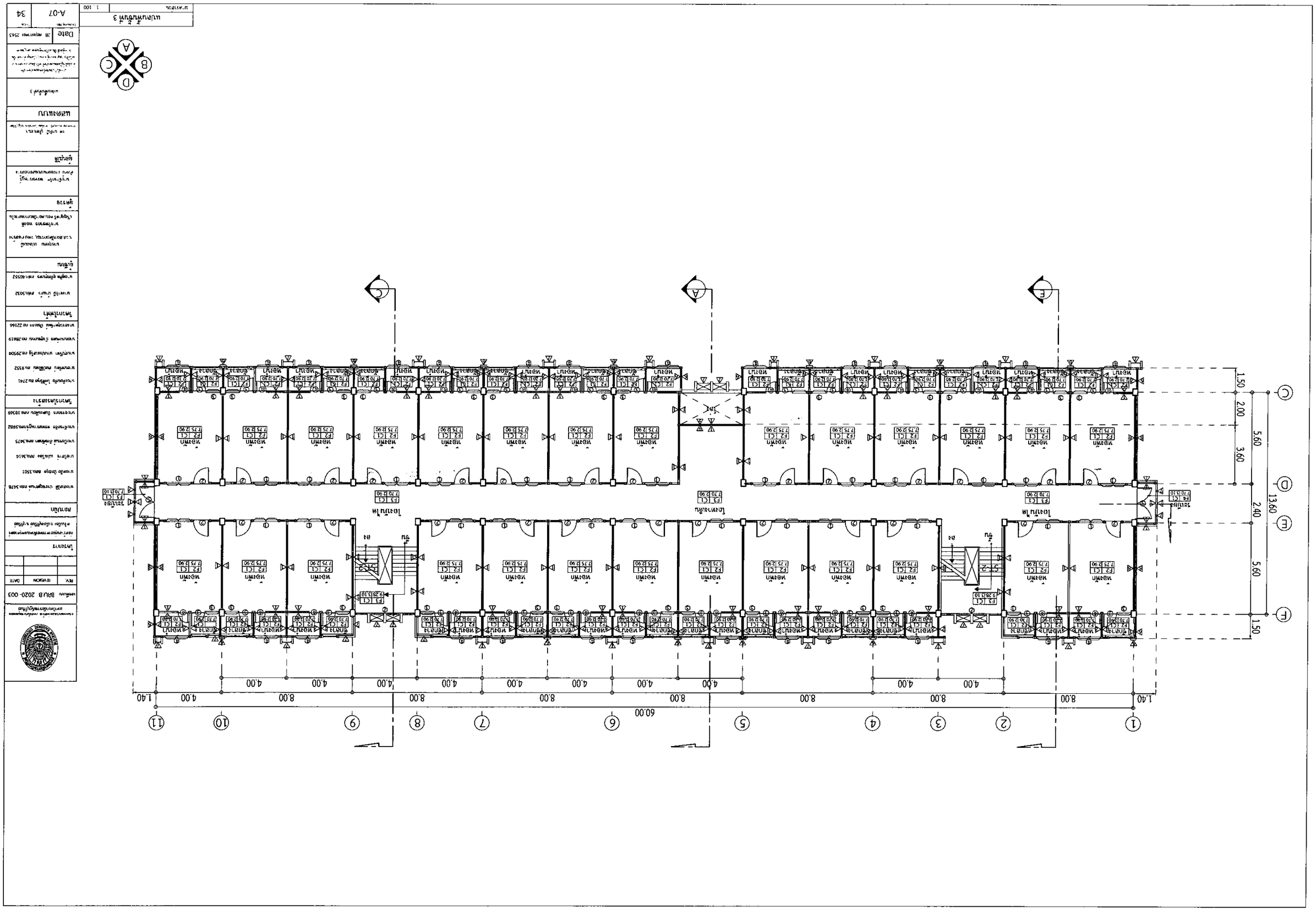
ผังพื้นชั้นที่ 3
1 : 100
A-07
34
Date 28 สิงหาคม 2563
BAU.B 2020-003
RAYON
ผังพื้นชั้นที่ 3
60.00
13.60
8.00
4.00
5.60
3.60
2.00
2.40
1.50
1.40
โถชายหญิง
โถชายใน
โถชายนอก
ห้องน้ำ
ห้องพัก
ห้องพักครู
ห้องพักนักศึกษา
ห้องพักนักศึกษาชาย
ห้องพักนักศึกษาหญิง
ห้องพักนักศึกษาชายใน
ห้องพักนักศึกษาหญิงใน
ห้องพักนักศึกษาชายนอก
ห้องพักนักศึกษาหญิงนอก

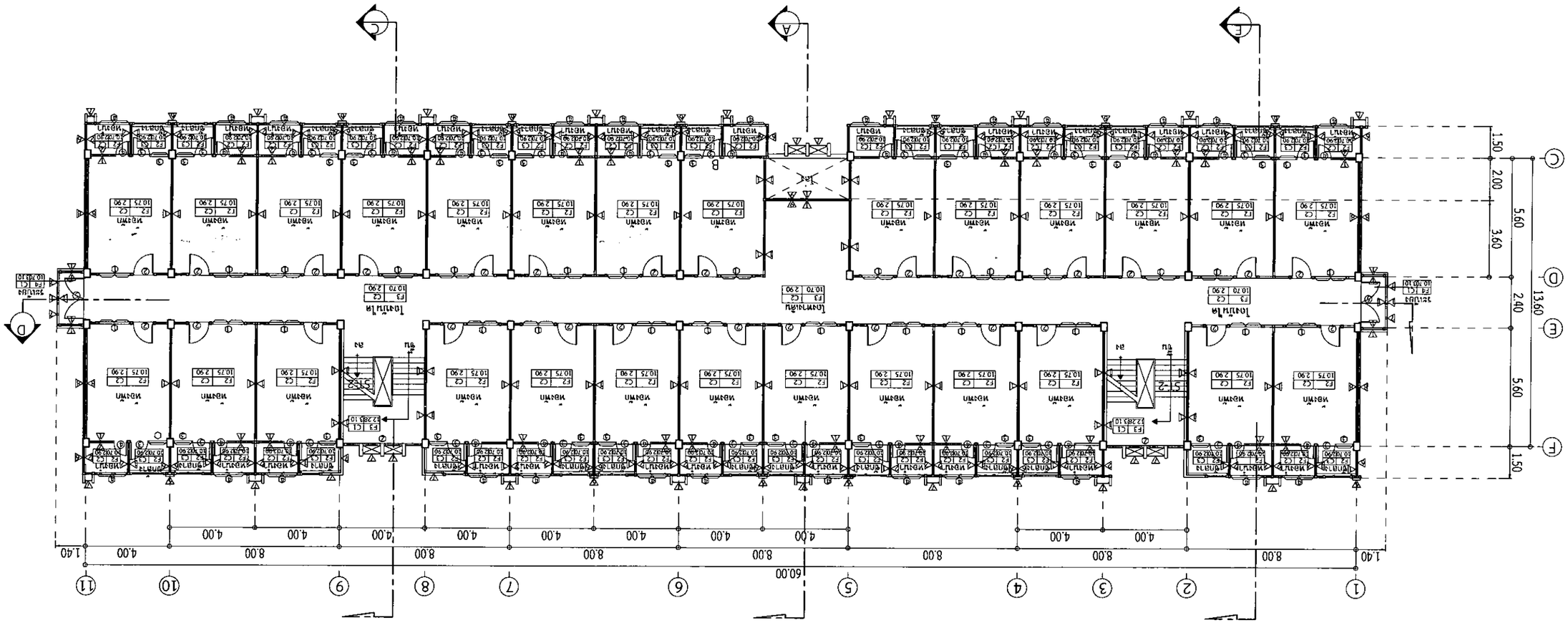
60.00
8.00
4.00
1.40
13.60
5.60
3.60
2.40
2.00
1.50
1
2
3
4
5
6
7
8
9
10
11
C
D
E
F
A
B
Tel
Lounge
Lounge
Lounge

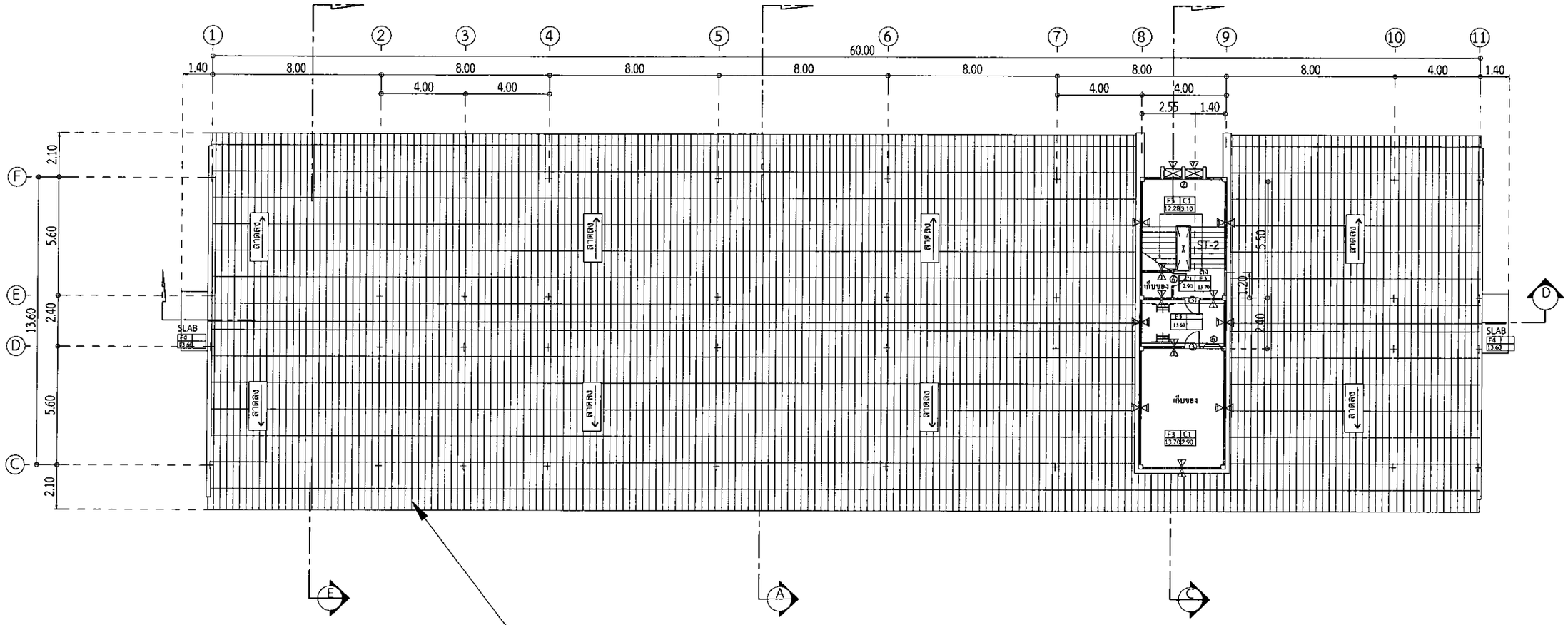

โครงสร้างหลังคาเป็นโครงเหล็ก มุงด้วยหลังคาแผ่นเหล็กรีดลอนเคลือบสี (สีแดง) ความหนาสุทธิไม่น้อยกว่า 0.35 มม. (BMT) คุณสมบัติ AZ 150 พร้อมฉนวนแผ่นโพลีเอธิลีนโฟมขึ้นรูปตามรูปหลังคาหนา 5 มม. FLASIHNG เหล็กเคลือบสีหนาสุทธิไม่น้อยกว่า 0.35 มม. (BMT) คุณสมบัติ AZ 150 ทั้งแผ่นหลังคาและ FLASIHNG ต้องมีเอกสารรับรองจากบริษัทผู้ผลิตเหล็กว่าใช้เหล็กความหนาไม่น้อยกว่ากำหนด มีคุณสมบัติ AZ 150 หรือเอกสารรับรองมาตรฐานผลิตภัณฑ์อุตสาหกรรม (ถ้ามีประกาศใช้)

แปลนพื้นชั้นหลังคา	
มาตราส่วน	1 : 100

เลขที่แบบ BRU.B 2020- 003

REV.	REVISION	DATE

โครงการ

กลุ่มอาคารบรรยากาศทอดน้ำคลองดุสิตเดล
ต.ในเมือง อ.เมืองอุบลราชธานี จ.อุบลราชธานี

สถาปนิก

นายสมเกียติ ประชาพลุศรานต์ สถป.3478
นายพชิต นิลสกุล สถป.3501
นายวิสาข์ แฝงเโยง สถป.3614
นายปิยะเมธ์ สังข์จักลา สถป.3475
นายจักรกริช พรหมราษฎร์บำรุง สถป.5982
นายธารกถร จันสะเทียน สถป.18369

วิศวกรโครงสร้าง

นายเทียนชัย ไพศิริกุล สย.2741
นายนพดล ลบเมฆใหม่ สย.9352
นายสุปริชา นามปราสเตริฐ สย.29504
นายเมรงค์เดช อัมรุณเกณ สย.28619
นางสาวสุดารัตน์ นิยะกร สย.22166

วิศวกรไฟฟ้า

นางสาวปิ่ม บ้านแก้ว สฟป.5032
นายศุภิต ชุติสกุลพร สฟป.40552

ผู้เขียน

นายสุรเทพ เปล่งมณี
ว.ส.สถาปัตยกรรม วศม.กองสร้าง
นายวิทยากร ทองดี
เจ้าพนักงานช่าง สถป.สถาปัตยกรรมภายใน

ผู้ตรวจ

นายจักรกริช พรหมราษฎร์บำรุง
หัวหน้างานออกแบบและก่อสร้าง

ผู้อนุมัติ

รศ. มาลินี ลุไพศาล
รองอธิการบดีฝ่ายบริหารและพัฒนาสินทรัพย์

แสดงแบบ

แปลนพื้นชั้นหลังคา

Date	28 พฤษภาคม 2563
Drawing No.	Page
A-09	34

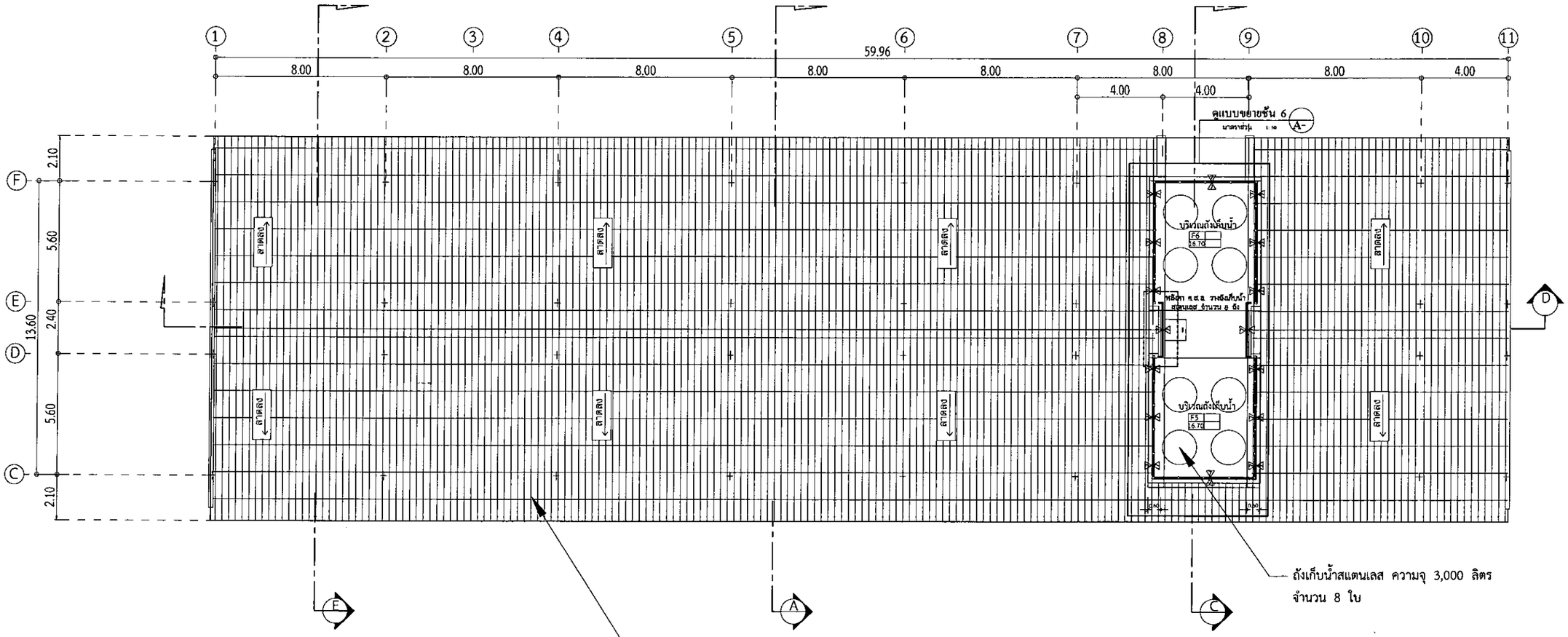

ถังเก็บน้ำสแตนเลส ความจุ 3,000 ลิตร
จำนวน 8 ใบ

โครงสร้างหลังคาเป็นโครงเหล็ก มุงด้วยหลังคาแผ่นเหล็กรีดลอนเคลือบสี (สีแดง) ความหนาสุทธิไม่น้อยกว่า 0.35 มม. (BMT) คุณสมบัติ AZ 150 พร้อมฉนวนแผ่นโพลีเอธิลีนโฟมขึ้นรูปตามรูปหลังคาหนา 5 มม. FLASIHNG เหล็กเคลือบสีหนาสุทธิไม่น้อยกว่า 0.35 มม. (BMT) คุณสมบัติ AZ 150 ทั้งแผ่นหลังคาและ FLASIHNG ต้องมีเอกสารรับรองจากบริษัทผู้ผลิตเหล็กว่าใช้เหล็กความหนาไม่น้อยกว่ากำหนด มีคุณสมบัติ AZ 150 หรือเอกสารรับรองมาตรฐานผลิตภัณฑ์อุตสาหกรรม (ถ้ามีประกาศใช้)

เลขที่แบบ	BRU.B 2020- 003

REV.	REVISION	DATE

โครงการ

ก่อสร้างอาคารปฏิบัติการวิทยาศาสตร์และเทคโนโลยี ต.ในเมือง อ.เมืองบุรีรัมย์ จ.บุรีรัมย์

สถาปนิก

นายธนภัส ประยูรศานต์ สถป.3478
นายสมชัย นิพัฒกุล สถป.3501
นายวิสาข์ แย่งโยง สถป.3614
นายปิยานนท์ สัจจ์ศิลา สถป.3475
นายจักรกริช พราหมราญรักษ์ สถป.5982
นายอรรถการ จันทะเสียง สถป.18369

วิศวกรโครงสร้าง

นายเกียรติ โพธิ์ศิริกุล สย.2741
นายภพรัตน์ ธนเพิ่มไพบูลย์ สย.9352
นายสุบริชา นามประเสริฐ สย.29504
นายเมธางค์เดช ชัยสุขกมล สย.28619
นางสาวสุดาจันท์ บินยการ สย.22166

วิศวกรไฟฟ้า

นางจารีบี ม่านแก้ว สฟก.5032
นายเดชภิต ชุติสุขนคร สฟก.40552

ผู้เขียน

นายสุเทพ เปล่งณัฐ
ปวส.สถาปัตยกรรม, วทบ.การสร้าง
นายวิทยากร ทองดี
ปริญญา ตรี สถป.สถาปัตยกรรมมหาบัณฑิต

ผู้ตรวจ

นายจักรกริช พราหมราญรักษ์
ตำแหน่ง ผอ.กองสถาปนิก,ผอ.กองการช่าง

ผู้อนุมัติ

รศ. นารีนิ์ ลูไพราะนา
รองอธิการบดีฝ่ายบริหารและการเงิน

แสดงแบบ

แปลนพื้นชั้นถังเก็บน้ำ

Date 28 พฤษภาคม 2563

แปลนพื้นชั้นถังเก็บน้ำ		Drawing No.	Sheet
มาตราส่วน	1 : 100	A-10	34

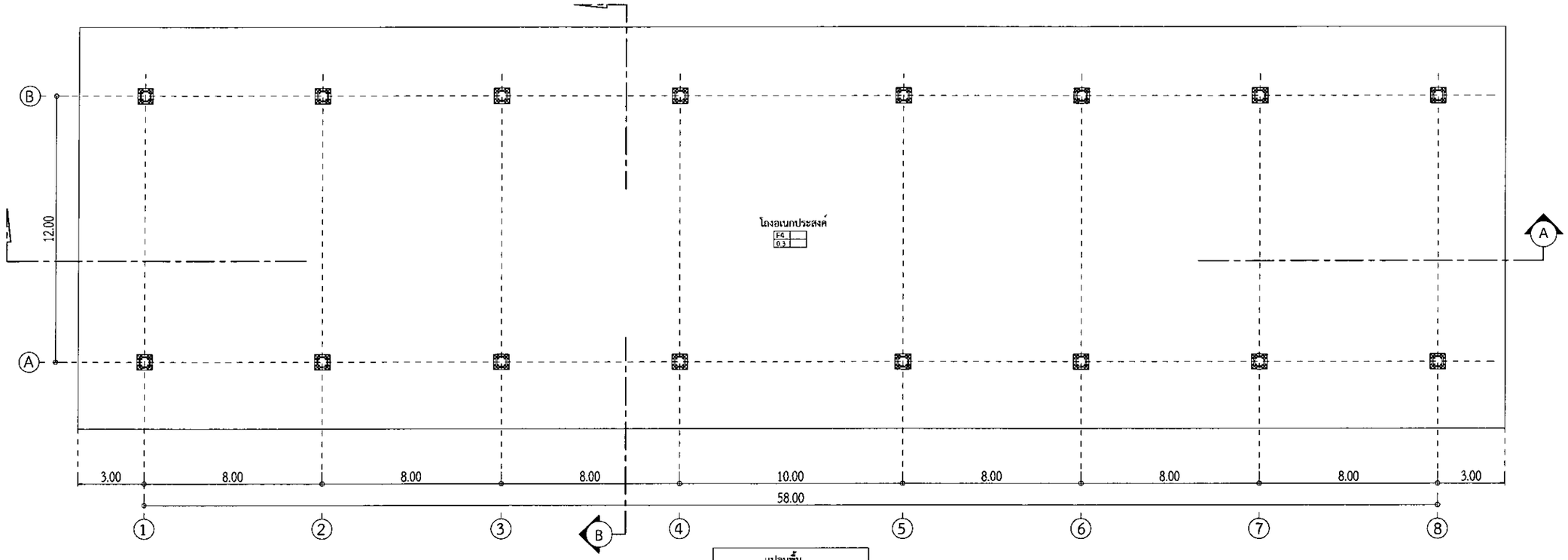

แปลนพื้น

มาตราส่วน	1 : 100

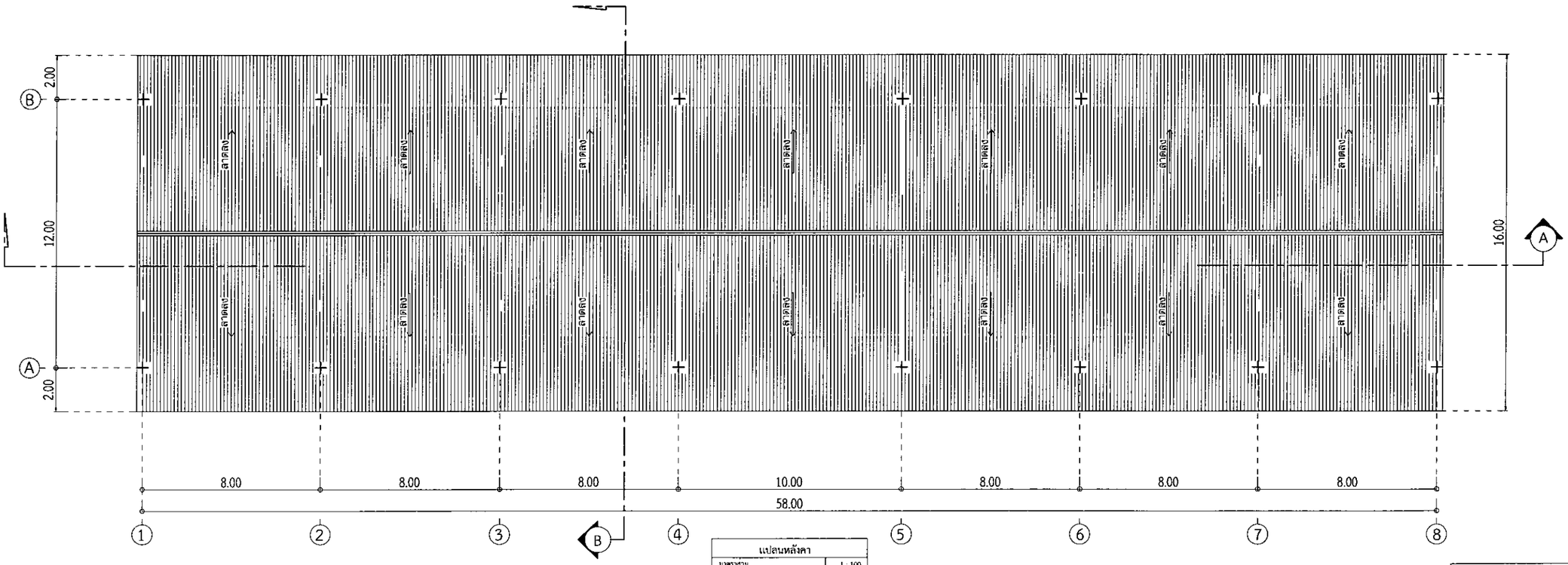

แปลนหลังคา

มาตราส่วน	1 : 100

แบบหลังคาเชื่อมอาคาร

มาตราส่วน	1 : 100

เลขที่แบบ BRU.B 2020- 003

REV	REVISION	DATE

โครงการ

ก่อสร้างหอพักอาจารย์และครูฝึกสอน ม.เมืองบุรีรัมย์ จ.บุรีรัมย์

สถาปนิก

นายสนานนิ์ ประจวบศานต์ สถป.3478

นายพนัญ มิตรกุล สถป.3501

นายวิสาข์ แสงวิเชียร สถป.3614

นายปิยนนท์ สิทธิศักดา สถป.3475

นายจักรกริช พรหมราษฎร์ สถป.5982

นายธรรมภร จันทะเพียน สถป.18369

วิศวกรโครงสร้าง

นายเชียนชัย ไตรวิกุล สย.2741

นายมหรัณ์ สนนิติไพบูลย์ สย.9352

นายสุบริชา นามประเสริฐ สย.29504

นายณรงค์เดช บัญชุมกอง สย.28619

นางสาวสุดาวัลย์ บินยะกา สย.22366

วิศวกรไฟฟ้า

นางสาวิณี น้ำแก้ว สฟก.5032

นายศุภิส จุลิตชุมพร สฟก.40552

ผู้เขียน

นายชุมพล ถิ่นสมบัติ
ปวส.สถาปัตยกรรม, วพบ.ก่อสร้าง

นางวิพรรณา ทองดี
ปริญญาตรี คอม.ออกแบบงานภายใน

ผู้ตรวจ

นายจักรกริช พรหมราษฎร์
ตำแหน่ง วิศวกรชำนาญการ

ผู้อนุมัติ

รศ. มานิต วุฒิศาสนา

แสดงแบบ

แปลนพื้น
และหลังคา

Date	28 สิงหาคม 2563
Drawing No.	A-11
Page	34

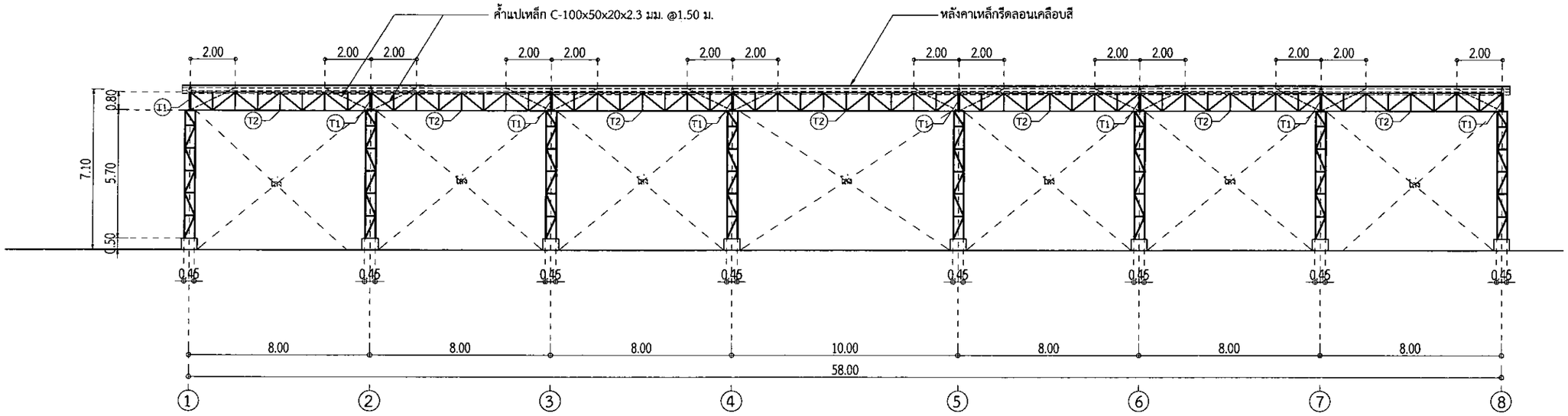

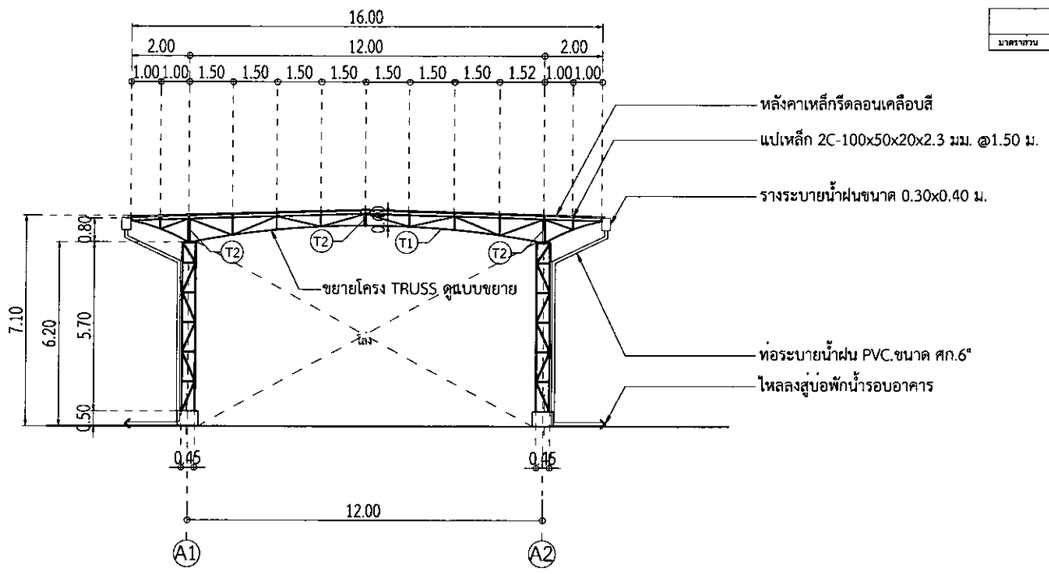

รูปตัด B	
มาตราส่วน	1 : 100

รูปตัด A	
มาตราส่วน	1 : 100

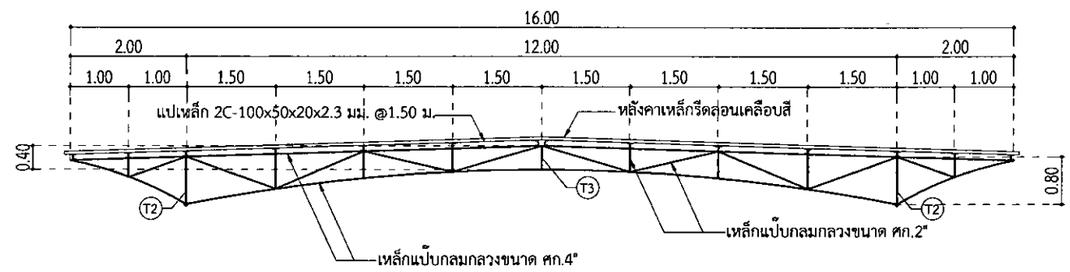

ขยาย T1	
มาตราส่วน	1 : 100

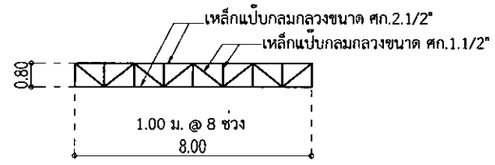

ขยาย T2	
มาตราส่วน	1 : 100

ขยาย T3	
มาตราส่วน	1 : 100

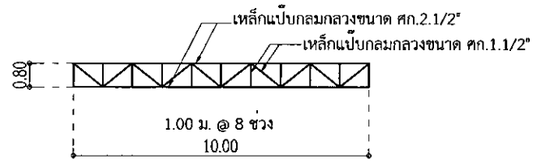

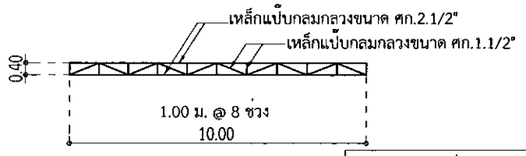

แบบหลังคาเชื่อมอาคาร	
มาตราส่วน	1 : 100

เลขที่แบบ BRU.B 2020- 003

REV.	REVISION	DATE

โครงการ

ก่อสร้างอาคาร ค.ทรงพลิกคนและครุศ เอกร์
ต.ในเมือง อ.เมืองบุรีรัมย์ จ.บุรีรัมย์

สถาปนิก

นายสมบัติ ประยอดศุภนนท์ สถป.3478
นายศรัย นิยอกุล สถป.3501
นายวิสาข์ แสงโสม สถป.3614
นายปิยกมล ลักษณ์ศักดา สถป.3675
นายจักรกริช พรหมมาตยูกุล สถป.5982
นายธรรกร จันทะเพียน สถป.18369

วิศวกรโครงสร้าง

นายเลิศชัย ไพศิริกุล สย.2741
นายนพดล สมเพ็ชใหม่ สย.9352
นายศุภชิต นามประเสริฐ สย.29504
นายนรงค์เดช บัญชุนกอง สย.28619
นางสาวสุดาทิพย์ ปันธะการ สย.22166

วิศวกรไฟฟ้า

นายจารีย์ น้ำแก้ว สฟก.5032
นายศุภิต ชุติสุนทร สฟก.40552

ผู้เขียน

นายศุภพน แก้วมณี
นายสมชัยเกรรม, เทคนิคสร้าง
นายวิทยากร ทองดี
ปริญญาตรี คอม.สถาปัตยกรรมภายใน

ผู้ตรวจ

นายจักรกริช พรหมมาตยูกุล
หัวหน้างานออกแบบและก่อสร้าง

ผู้อนุมัติ

รศ. มานิต ภู่ชาประเสริฐ

แสดงแบบ

รูปด้านB
รูปด้านC
ฯลฯ ฉ. P.55

Date 28 พฤษภาคม พ.ศ. 2563

A-12

34

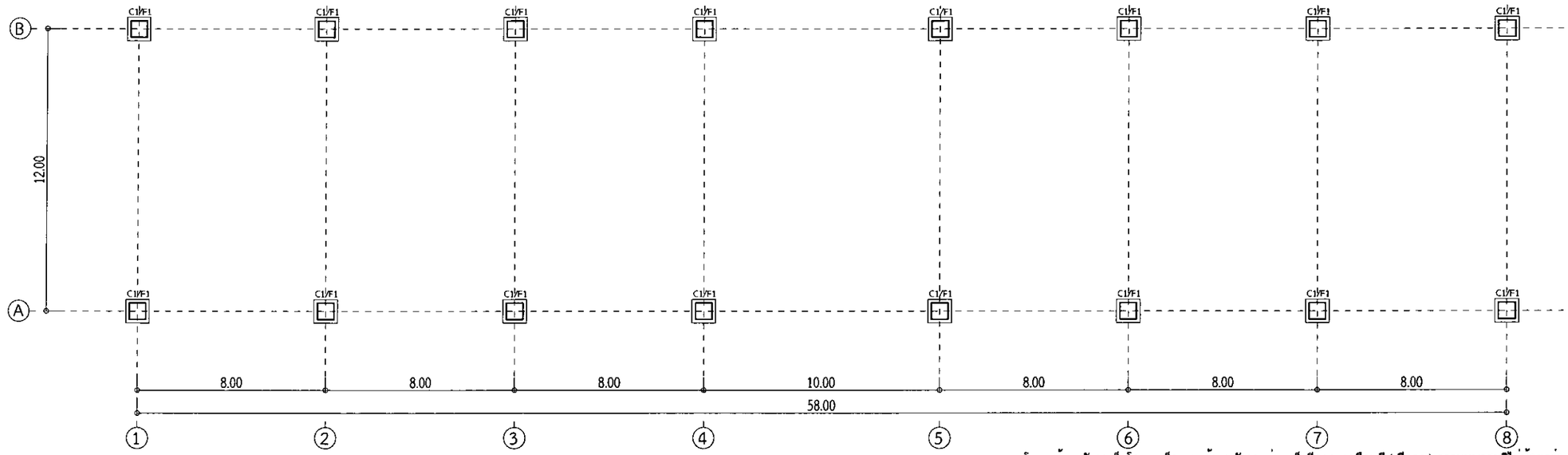

โครงสร้างหลังคาเป็นโครงเหล็ก มุงด้วยหลังคาแผ่นเหล็กรีดลอนเคลือบสี (สีแดง) ความหนาสุทธิไม่น้อยกว่า 0.35 มม. (BMT) คุณสมบัติ AZ 150 พร้อมฉนวนแผ่นโพลีเอธิลีนโฟมขึ้นรูปตามรูปหลังคาหนา 5 มม. FLASIHNG เหล็กเคลือบสีหนาสุทธิไม่น้อยกว่า 0.35 มม. (BMT) คุณสมบัติ AZ 150 ทั้งแผ่นหลังคาและ FLASIHNG ต้องมีเอกสารรับรองจากบริษัทผู้ผลิตเหล็กว่าใช้เหล็กความหนาไม่น้อยกว่ากำหนด มีคุณสมบัติ AZ 150 หรือเอกสารรับรองมาตรฐานผลิตภัณฑ์อุตสาหกรรม (ถ้ามีประกาศใช้)

แปลนฐานราก
มาตราส่วน 1 : 100

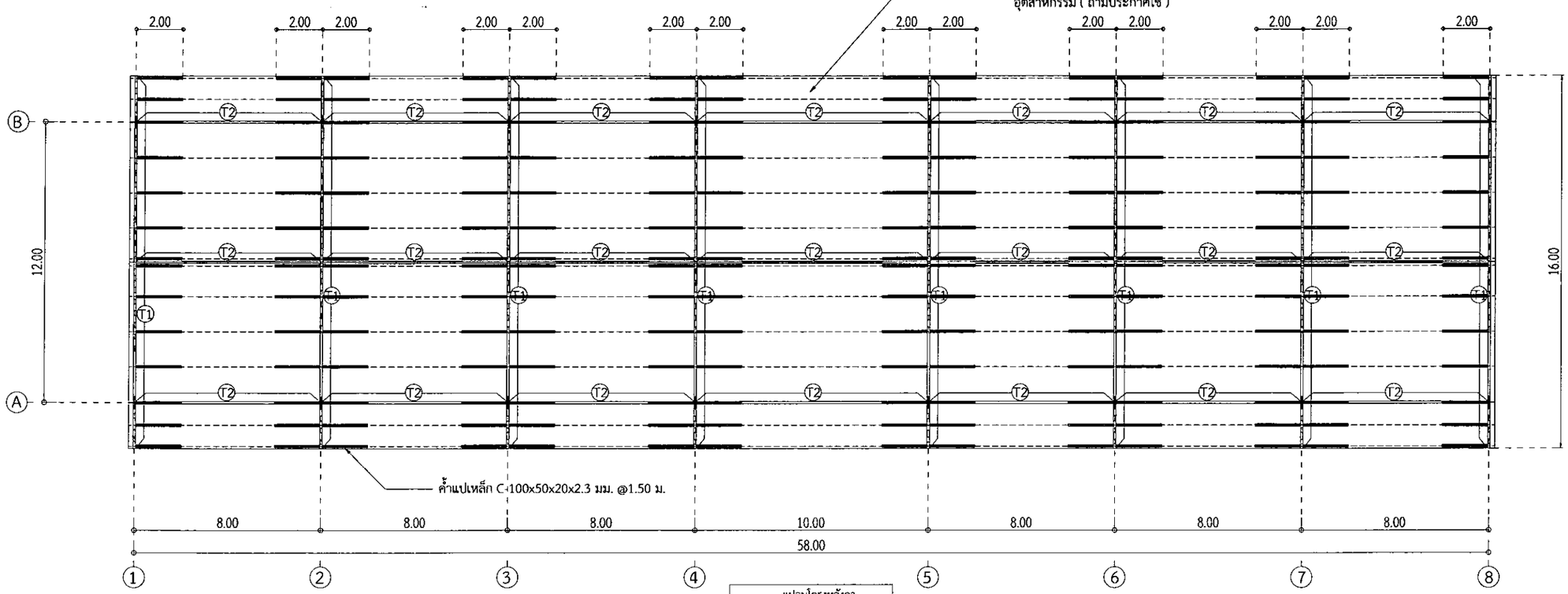

แปลนโครงหลังคา
มาตราส่วน 1 : 100

แบบหลังคาเชื่อมอาคาร
มาตราส่วน 1 : 100

เลขที่แบบ BRU.B 2020- 003

REV.	REVISION	DATE

โครงการ

สถาปนิก

วิศวกรโครงสร้าง

วิศวกรไฟฟ้า

ผู้เขียน

ผู้ตรวจ

ผู้อนุมัติ

แสดงแบบ

Date 28 กรกฎาคม 2563

Drawing No. A-13

Page 34

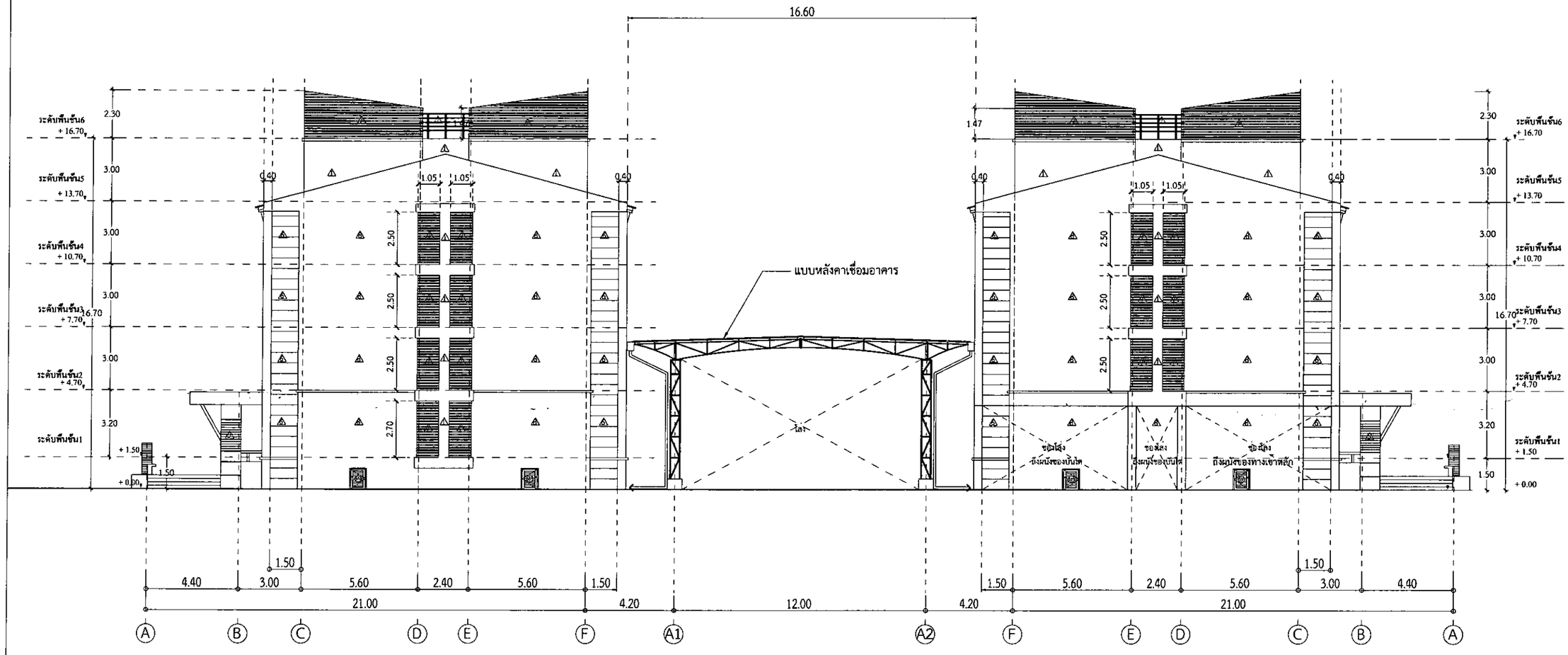

รูปด้านรวม	
มาตราส่วน	1 : 100

แบบหลังคาเชื่อมอาคาร	
มาตราส่วน	1 : 100

เลขที่แบบ BRU.B 2020- 003

REV.	REVISION	DATE

โครงการ

ก่อสร้างกลุ่มอาคารหอพักคณะศิลปศาสตร์ ต.ในเมือง อ.เมืองบุรีรัมย์ จ.บุรีรัมย์

สถาปนิก

นายสมบัติ ประจญศานต์ สถก.3478

นายชัยวัฒน์ นิลสกุล สถก.3501

นายวิสาข์ แผ่นโอง สถก.3614

นายเกียรนม์ สัจจ์ลักษณ์ สถก.3475

นายกิตมกริช พาชมาจญ์กงคณ.5982

นายอรรถกร จันทะเพียน ภสถ.18369

วิศวกรโครงสร้าง

นายเชิดชัย ไพศิริกุล สย.2741

นายบรรจิต์ ศนาสิทธิ์ สย.9352

นายสุปรีชา บานประเสริฐ ภย.29504

นายเมธาวัฒน์ ปัญชุนกยม กย 28619

นางสาวสุดา-ใจน์ ปินยกา กย 22166

วิศวกรไฟฟ้า

นางจารินี น้ำแก้ว สฟก.5032

นายพสุพัฒ ลุนิยศุนทร สฟก.40552

ผู้เขียน

นายกุลพน เวชมณี
ปวส.สถาปัตยกรรม, วศบ.ก่อสร้าง

นายวิทยธร ทองดี
เชี่ยวชาญ สถบ.สถาวิทยาการกายไม้

ผู้ตรวจ

นายนิ้วมกริช พาชมาจญ์
ตำแหน่ง:ผอ.กอก.มอก.ตร.

ผู้อนุมัติ

รศ. นารีนี ลูไพรวรรณ

แสดงแบบ

รูปด้านรวม

Date 28 สนุยกายน 2563

Drawing No.	Page
A-14	34

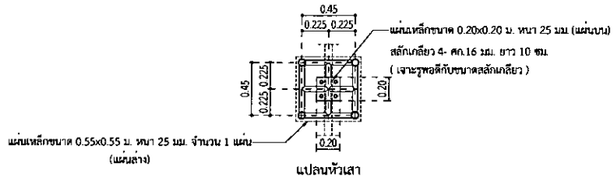

แปลนหัวเสา

ขยายฐานรองรับ① แบบยึดแน่น (FIXED SUPPORT)

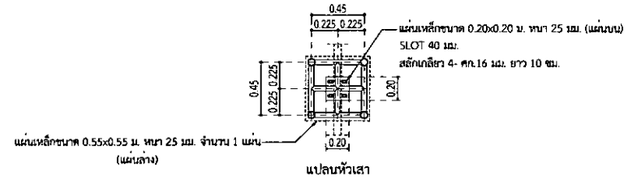

แปลนหัวเสา

ขยายฐานรองรับ ② แบบปล่อยอิสระ(FREE SUPPORT)

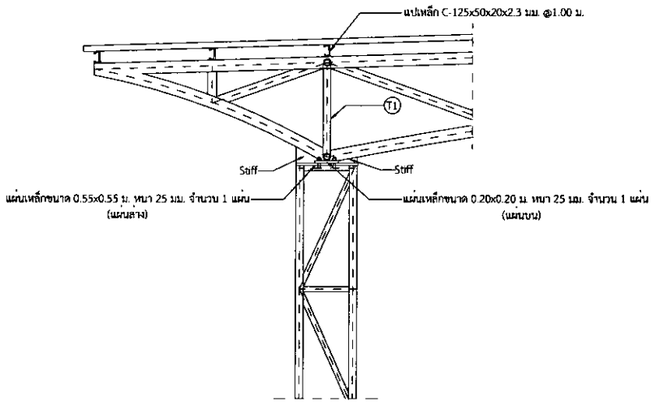

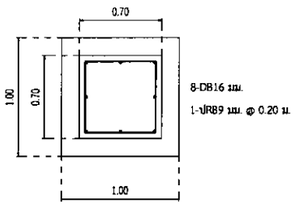

แปลนเสา C1

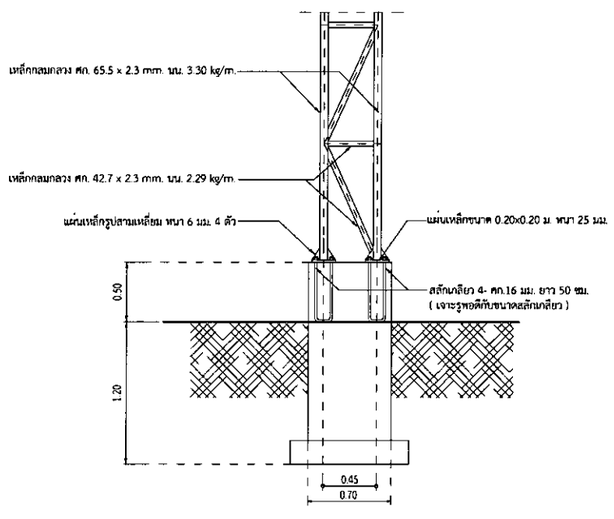

รูปตัดเสา

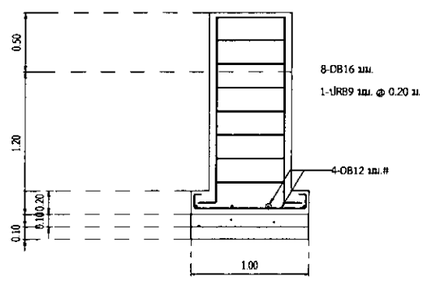

รูปตัดเสา F1

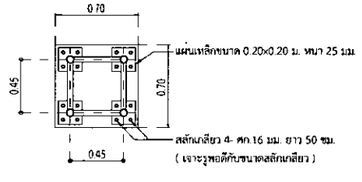

แปลนฐานเสา

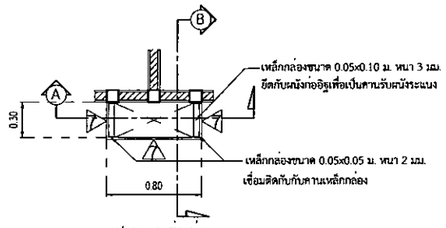

แปลนขยายช่องท่อ

ผนังเหล็กรีดลอนเคลือบสี

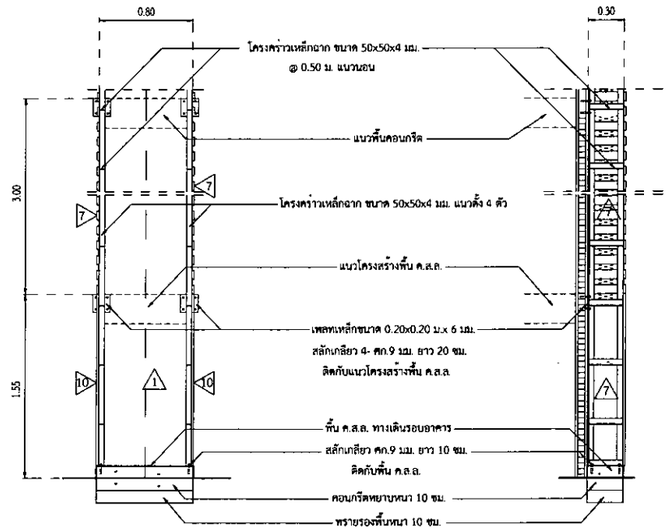

รูปตัดขยายช่องท่อ A

รูปตัดขยายช่องท่อ B

เลขที่แบบ	BRU.B 2020- 003

REV.	REVISION	DATE

โครงการ

ก่อสร้างหอพักอาจารย์คณะศิลปศาสตร์ ต.ในเมือง อ.เมืองบุรีรัมย์ จ.บุรีรัมย์

สถาปนิก

นายสมนึก ประชาชูศานต์ สสก.3478
นายศนิบ นิลสกุล สสก.3501
นายวิสาข์ แสนโวน สสก.3614
นายอิบราฮิม ลังพิมาลา สสก.3475
นาย.ทักษกริช พรหมราษฎร์กสก.5982
นายอรรถการ จันตะเศียร กสก.18369

วิศวกรโครงสร้าง

นายเสียมรัม ไพศิริกุล สย.2741
นายเทพพัฒน์ สมมิตไพบูลย์ สย.9352
นายสุบริรา นามประเทริฐ กส.29504
นายเชรงค์เดช ก้าสุขเกษม กส.28619
นางสราภุชา-จิตย์ ปันตะคา กส.22164

วิศวกรไฟฟ้า

นางจารินี น้ำมนต์ก้า สฟก.5032
นายพฤฒิล ชูสิทธุนทร กฟก.40552

ผู้เขียน

นายกุหม เจ่งมะเมี่ ประสานวัฒนธรรม, เทคนิคก่อสร้าง
นายวิทธนา ทองดี เทคโนโลยีสารสนเทศและการสื่อสาร

ผู้ตรวจ

นายจิรวัฒก์ พรหมราษฎร์ หัวหน้างานอาคารและสถานที่

ผู้อนุมัติ

รศ. นายิ่ง สุจิตระนา

แสดงแบบ

Date 28 พฤษภาคม 2563

A-15	34

ขยายหัวเสา	
มาตราส่วน	1 : 25

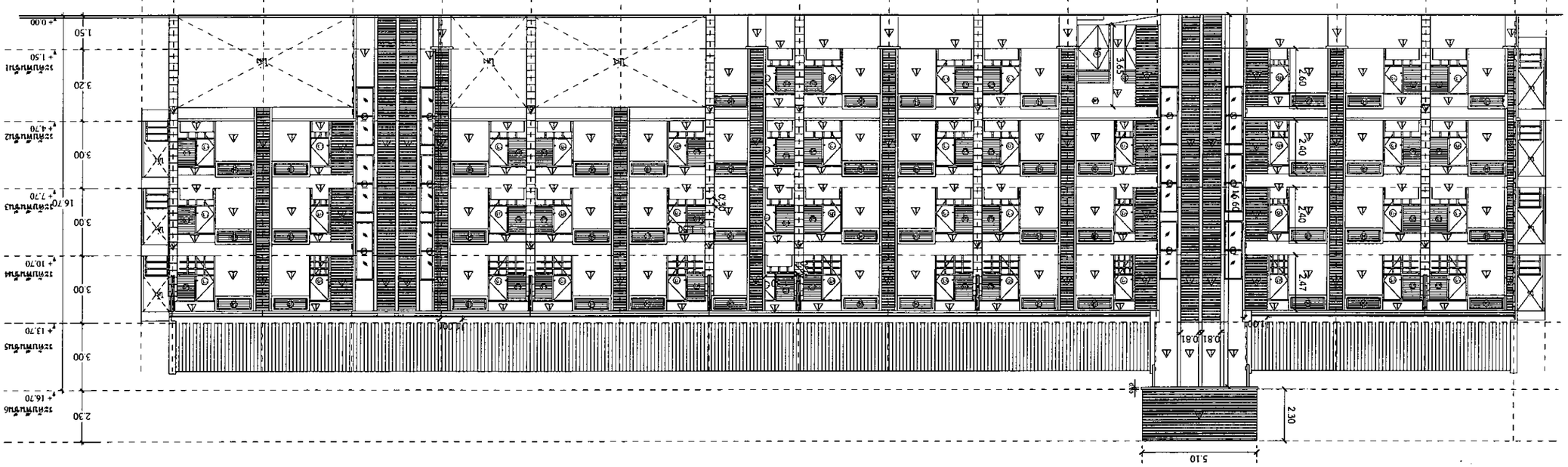

ชั้นที่ 6

1 : 100 มาตราส่วน

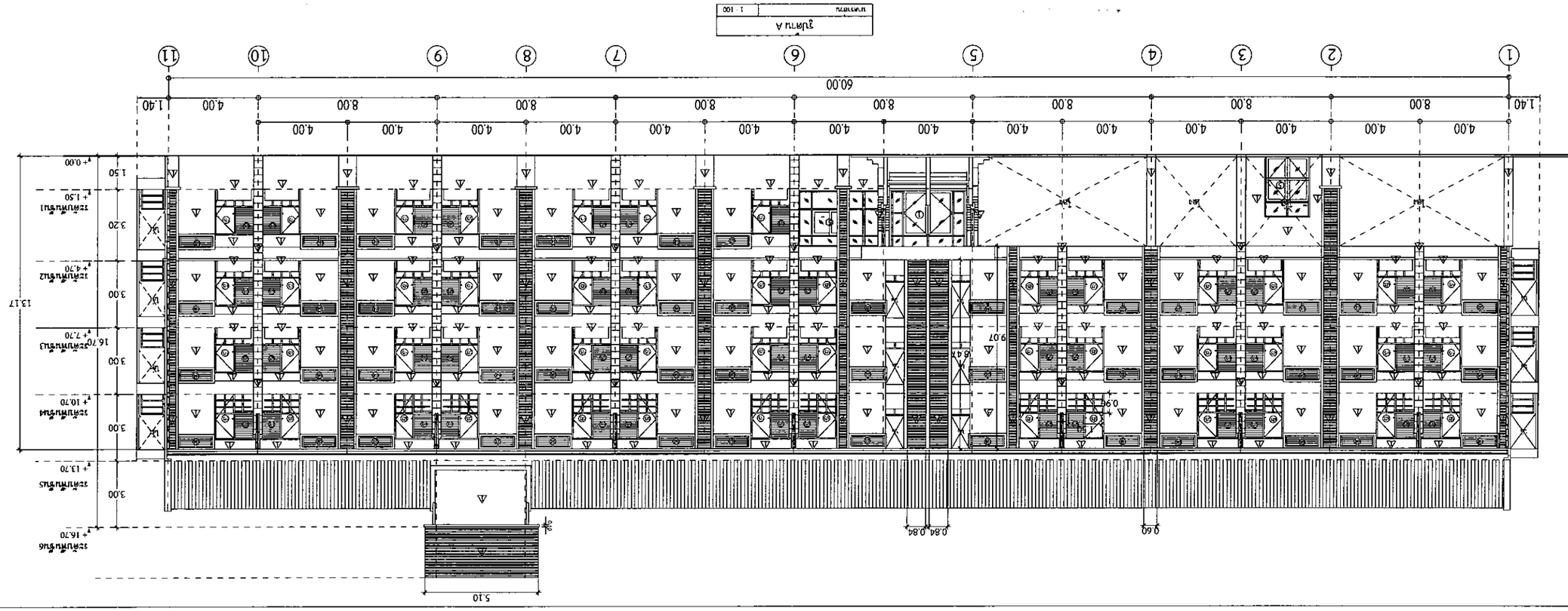

ชั้นที่ 5

1 : 100 มาตราส่วน

ชื่อโครงการ	อาคารปฏิบัติการวิทยาศาสตร์ และเทคโนโลยีสิ่งแวดล้อม มหาวิทยาลัยราชภัฏรำไพพรรณี
สถานที่ก่อสร้าง	ถนนสุขุมวิท ตำบลจันทนี อำเภอเมือง จังหวัดจันทบุรี
เจ้าของโครงการ	มหาวิทยาลัยราชภัฏรำไพพรรณี
สถาปนิก	บริษัท ไทยคูณ จำกัด
วิศวกรโครงสร้าง	บริษัท วิศวกรรมสาร จำกัด
วิศวกรวางระบบไฟฟ้า	บริษัท ไทยคูณ จำกัด
วิศวกรวางระบบสุขาภิบาล	บริษัท ไทยคูณ จำกัด
วิศวกรวางระบบปรับอากาศ	บริษัท ไทยคูณ จำกัด
วิศวกรวางระบบป้องกันอัคคีภัย	บริษัท ไทยคูณ จำกัด
สถาปนิกควบคุมงาน	นายวิชัย ปรีดาพร สถาปนิกสยาม จำกัด
วิศวกรควบคุมงาน	นายสมพร ศิริพงษ์ ภูมิวิศวกร จำกัด
ผู้รับเหมาก่อสร้าง	บริษัท ศรีสมบัติ ก่อสร้าง จำกัด
ผู้ควบคุมงานก่อสร้าง	นายชาญวิทย์ ศรีสมบัติ
ผู้ควบคุมงานระบบไฟฟ้า	นายสุรพล ศรีสมบัติ
ผู้ควบคุมงานระบบสุขาภิบาล	นายสุรพล ศรีสมบัติ
ผู้ควบคุมงานระบบปรับอากาศ	นายสุรพล ศรีสมบัติ
ผู้ควบคุมงานระบบป้องกันอัคคีภัย	นายสุรพล ศรีสมบัติ
ผู้ควบคุมงานสถาปนิก	นายวิชัย ปรีดาพร สถาปนิกสยาม จำกัด
ผู้ควบคุมงานวิศวกรโครงสร้าง	นายสมพร ศิริพงษ์ ภูมิวิศวกร จำกัด
ผู้ควบคุมงานวิศวกรวางระบบ

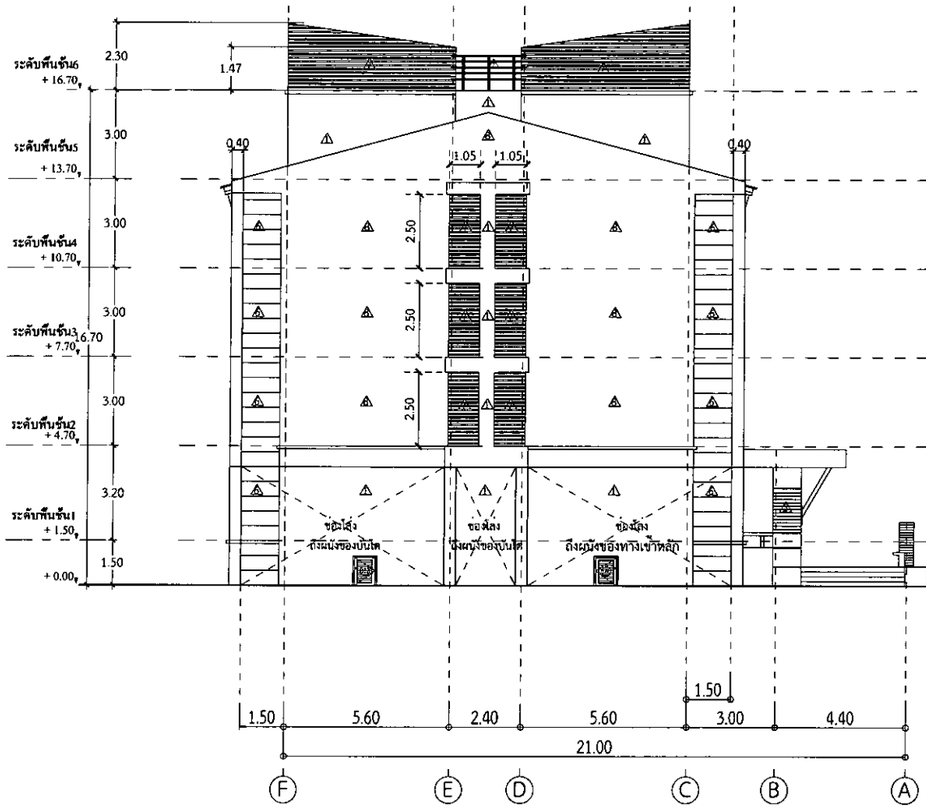

รูปด้าน B	
มาตราส่วน	1 : 100

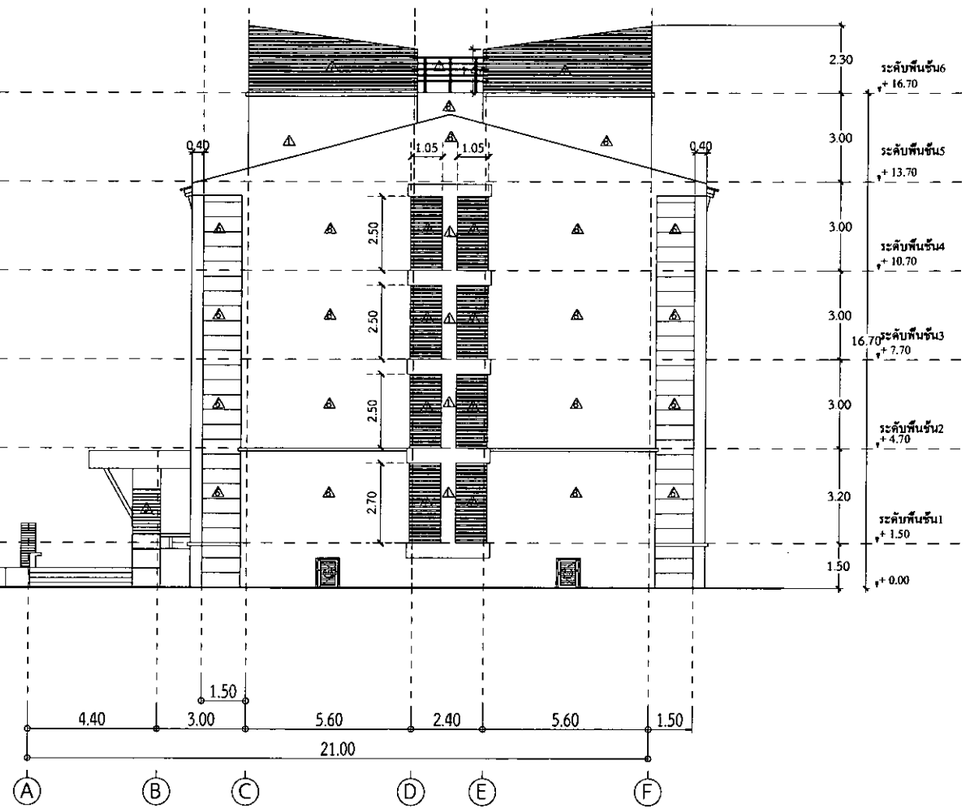

รูปด้าน C	
มาตราส่วน	1 : 100

เลขที่แบบ BRU.B 2020-003

REV.	REVISION	DATE

โครงการ

สถาปนิก

นายสมภพ ประยูรศานต์ สถป.3478
นายพงษ์ศิล ปิตกุล สถป.3501
นายวิสาข์ แสงโอง สถป.3614
นายปิยะนม์ สังข์พิทยา สถป.3475
นายจักรกริช พรหมราษฎร์ สถป.5982
นายกรรณการ จินตะเศียร สถป.18369

วิศวกรโครงสร้าง

นายเทียนชัย ไพศิริกุล สย.2741
นายชนพรัตน์ สมบัติใหม่ สย.9352
นายสุบิจิต นามประเทริฐ สย.29504
นายยงค์พงศ์ บัณฑนกรณ์ สย.28619
นางสาวสุลาลิน์ ปินะภา สย.22166

วิศวกรไฟฟ้า

นางจารินี น้ำแก้ว รฟก.5032
นายสุรัติ ยุทิศธุนคร รฟก.40552

ผู้เขียน

นายสุรเทพ เบ็ญเญ
บ.ส.สถาปัตยกรรม, วศบ.ก่อสร้าง
นายวิทยธรรม ทองดี
ปริญญาตรี สอบ.สถาปัตยกรรมภายใน

ผู้ตรวจ

นายจักรกริช พรหมราษฎร์
หัวหน้างานออกแบบและก่อสร้าง

ผู้อนุมัติ

รศ. มาริษ์ ยุติธรรม

แสดงแบบ

รูปด้าน B
รูปด้าน C

Date 28 พฤษภาคม 2563

Drawing No. A-17

Page 34

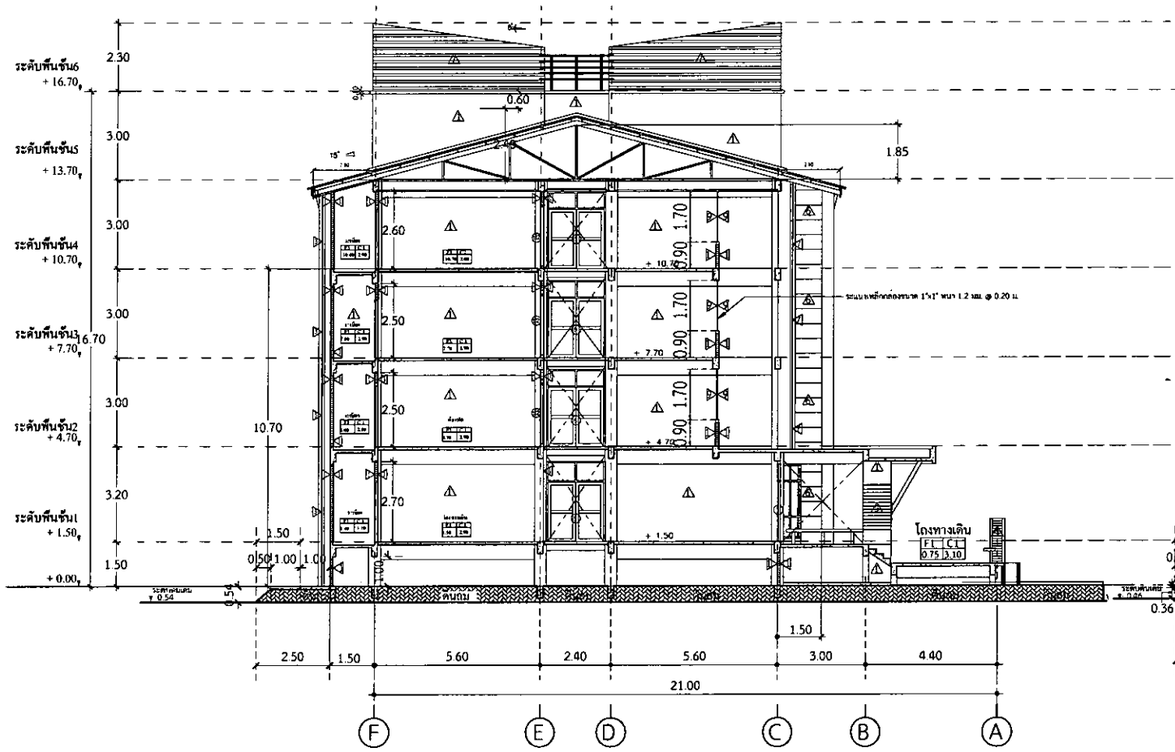

รูปตัด A	
มาตราส่วน	1 : 100

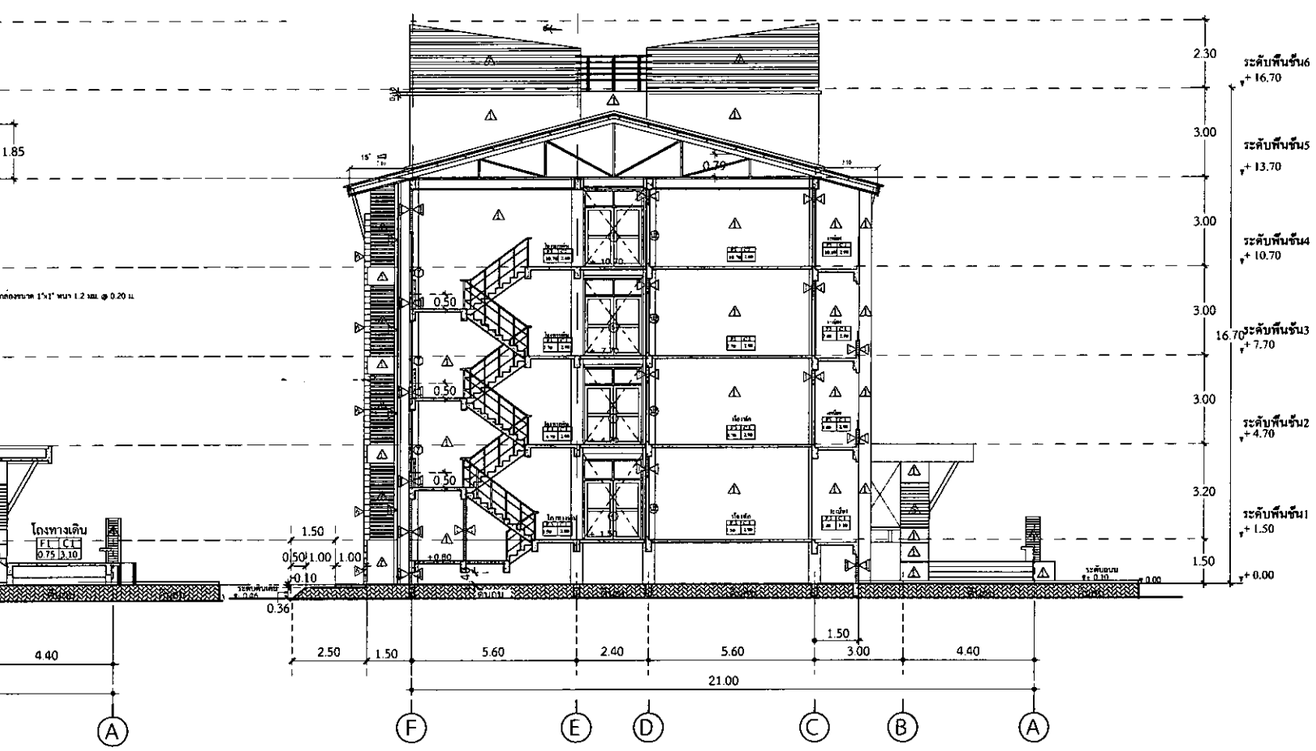

รูปตัด C	
มาตราส่วน	1 : 100

กรมการบินพลเรือน กระทรวงคมนาคม
มหาวิทยาลัยราชภัฏบุรีรัมย์

เลขที่แบบ BRU.B 2020- 003

REV.	REVISION	DATE

โครงการ

ก่อสร้างอาคาร ตึกพักผู้โดยสารรุ่นเล็ก
ท่าอากาศยานเมืองบุรีรัมย์ จ.บุรีรัมย์

สถาปนิก

นายเกษมศักดิ์ ประชาสุศรีแต่ สถก.3478
นายพงษ์ชัย นิลสกุล สถก.3501
นายวิสาข์ แสงวัฒน์ สถก.3614
นายปิยพนธ์ สิทธิศักดา สถก.3475
นายจักรกริช พราหมณ์ชูกังกล สถก.5982
นายอรรถการ จันทะเขียน สถก.18369

วิศวกรโครงสร้าง

นายเจิดพงษ์ ไพศิริกุล สย.2741
นายพสพร์ห์ สมภพใหม่ สย.9352
นายสุเจิด นามประเสริฐ สย.29504
นายณรงค์พล ชื่นสุขกาย สย.28619
นางสาวสุดาลักษณ์ บันยศา สย.22166

วิศวกรไฟฟ้า

นางสาวนิ่ม น้ำแก้ว สฟก.5032
น.ส.สุดใจ ลุยสิทธุนพร สฟก.40552

ผู้เขียน

นายกฤษณ เปล่งมณี
น.ส.สมาลีลักษณ์, วศบ.ก่อสร้าง
นายวิทยากร ทองดี
เจ้าหน้าที่ สบน.คณะวิศวกรรมศาสตร์

ผู้ตรวจ

นายเจ้าพระวิช พราหมณ์ชูกู่
ตำแหน่ง วิศวกรชำนาญการพิเศษ

ผู้อนุมัติ

นส. มาลินี จูไทยะ
ตำแหน่ง ผู้อำนวยการ

แสดงแบบ

รูปตัด A
รูปตัด C

Date 28 สิงหาคม 2563

Drawing No. A-18

Page 34

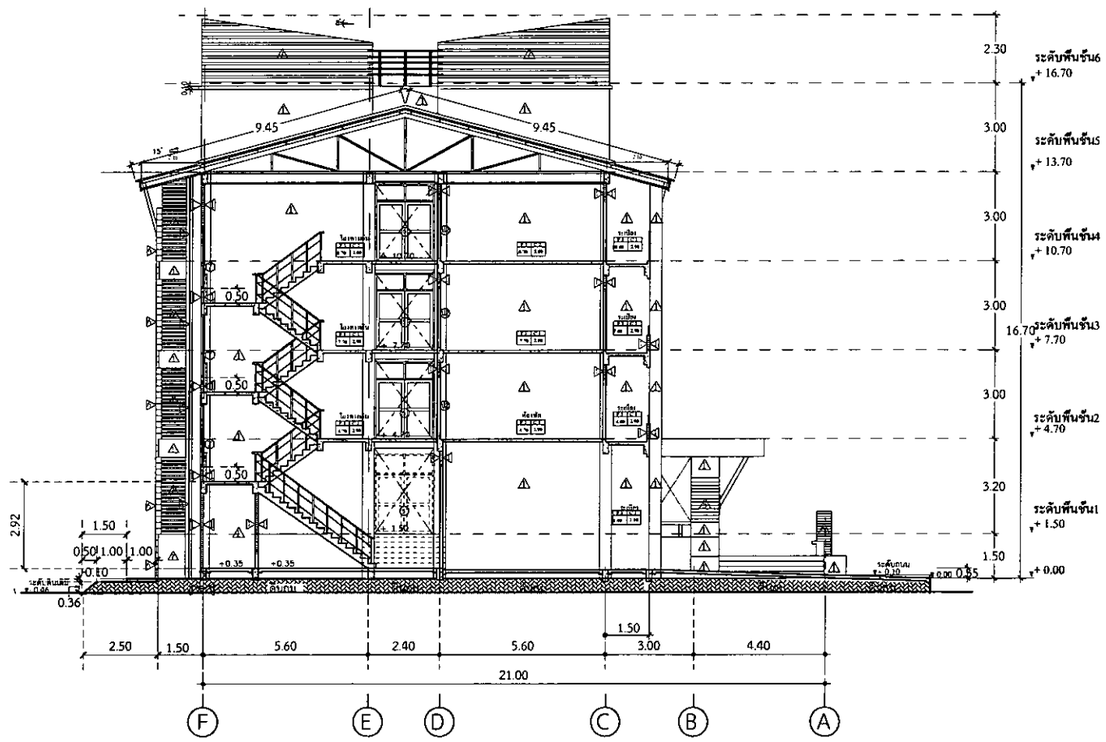

รูปตัด E	
มาตราส่วน	1 : 100

เลขที่แบบ BRU.B 2020- 003

REV.	REVISION	DATE

โครงการ

ก่อสร้างหอพัก ราชพฤกษ์และครุศาสตร์ ต.ในเมือง อ.เมืองบุรีรัมย์ จ.บุรีรัมย์

สถาปนิก

นายสมภพ ประยอมสาแล สถก.3478

นายพชัย นิ่มกุล สสก.3501

นายวิสาข์ แม่ลโอง สถก.3614

นายปิยพนม์ อังศพัทธา สสก.3475

นายจักรพิชิต พรหมราษฎร์กล สถก.5982

นายธรรมภร จันตะเพียน สสก.10369

วิศวกรโครงสร้าง

นายเสียงพัน ไพศิริกุล สย.2741

นายสมพร์ดิน์ สมบัติใหม่ สย.9352

นายสุบิรัศ นามประเสริฐ สย.29504

นายธนะศพล บัณฑิตนาค สย.28619

นางสราสุดา-ดิน์ ปินะภา สย.22166

วิศวกรไฟฟ้า

นางจาริมี ม้านเร สฟก.5032

นายสุดิล ศุขิศสุนทร สฟก.60552

ผู้เขียน

นายรุเทน เปล่งมณี
ปว.สถาปัตยกรรม, วพน.ก่อสร้าง

นายวิทยาภร ทองดี
ปริญญาตรี ศธบ.สถาปัตยกรรมภายใน

ผู้ตรวจ

นายจำนงค์ พรหมร ศฐรู่
ตำแหน่ง : วิศวกรชำนาญการ

ผู้อนุมัติ

รศ. ดร.วิมี ลู่จิตระเบ

แสดงแบบ

รูปตัด E

Date 28 พฤษภาคม 2563

Drawing No. A-19

Sheet 34

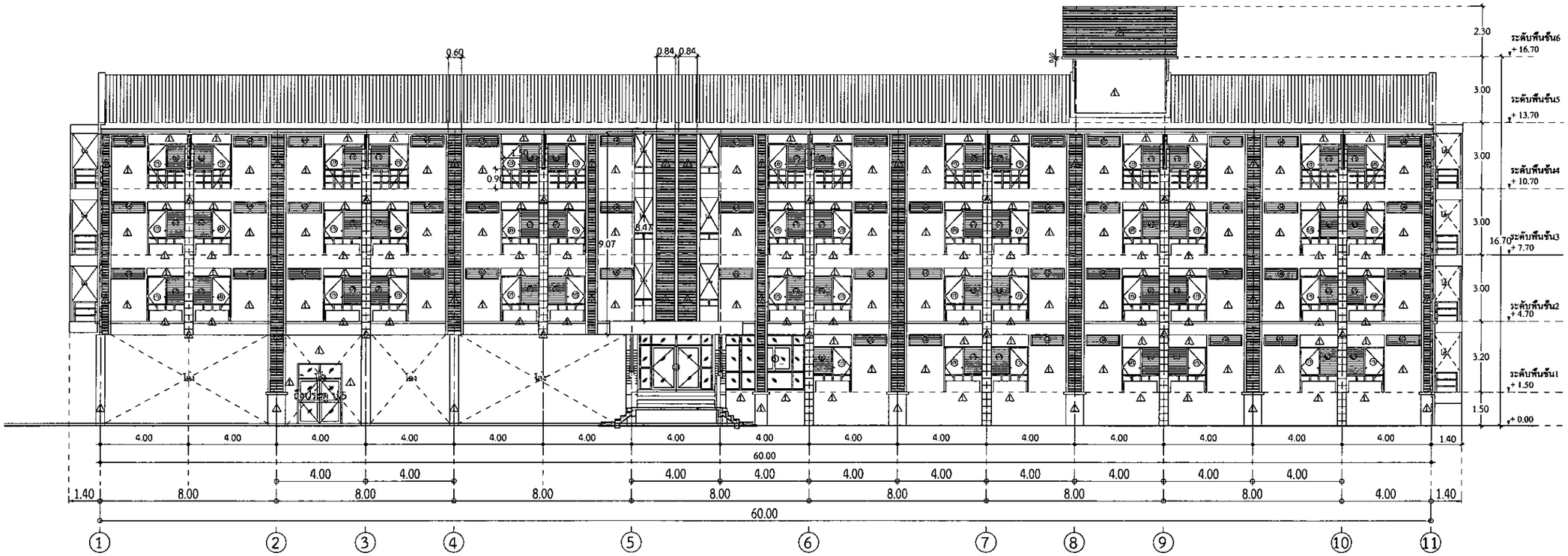

รูปตัด B

มาตราส่วน 1 : 100

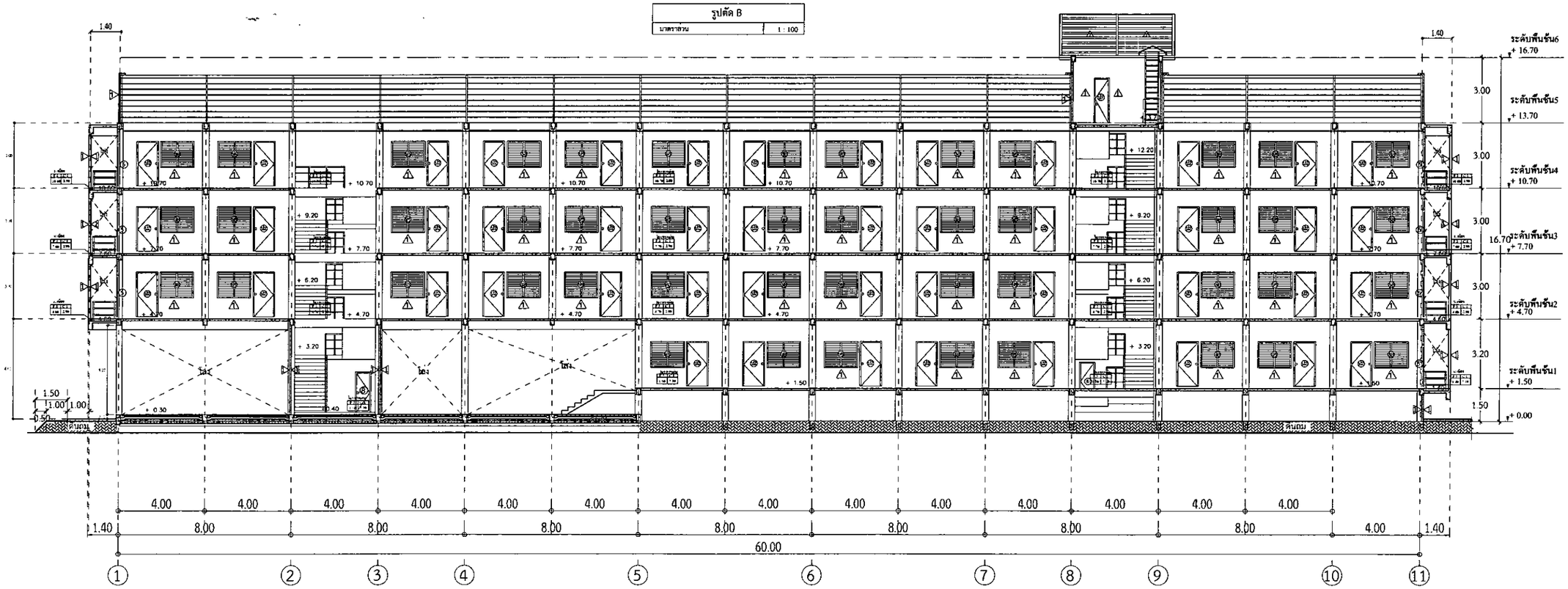

รูปตัด D

มาตราส่วน 1 : 100

REV.	REVISION	DATE

เลขที่แบบ BRU.B 2020- 003

โครงการ

กลุ่มอาคารคณะวิศวกรรมศาสตร์ ม.ราชภัฏบุรีรัมย์

สถาปนิก

นายสมชาติ ประยอดศิลาพงศ์ สถก.3478

นายสมัย นิตยกุล สถก.3501

นายวิสาร แสงเรือง สถก.3614

นายเรืองยศ สังข์ศิลา สถก.3475

นายอำนาจ พรหมราษฎร์ สถก.5982

นายธรรมกร จันตะเมียน สถก.18369

วิศวกรโครงสร้าง

นายเจียมศักดิ์ ไชศิริกุล สย.2741

นายบพลิต สมพิเชียม สย.9352

นายสุวิทา นามประณศรี กย.29504

นายกรงศนต ภัยสุขนาคม กย.28619

นายศรายุศ ปิยสกา กย.22166

วิศวกรไฟฟ้า

นางจารีย์ ม่านเก้ว ฟฟก.5032

นายพุฒิพล ยุทิศสุนทร ฟฟก.40552

ผู้เขียน

นายสุเทพ แสงมณี

นายวิทยากร ทองดี

ผู้ตรวจ

นายอำนาจ พรหมราษฎร์

ผู้อนุมัติ

รศ. มานิต ลุไพศาลเจ

แสดงแบบ

รูปตัด B รูปตัด D

Date 28 พฤษภาคม 2563

Drawing No. A-20

Sheet 34

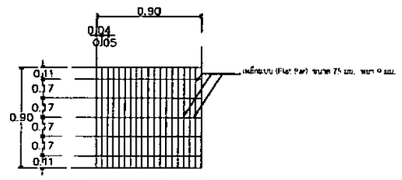

ฝาตะแกรงเหลี็ก

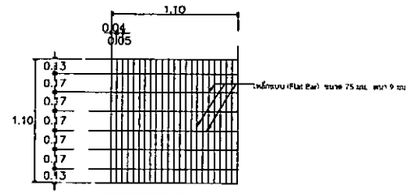

ฝาตะแกรงเหลี็ก

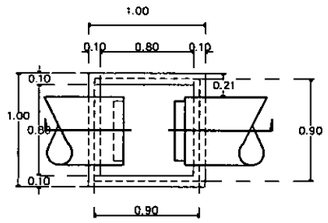

แปลน

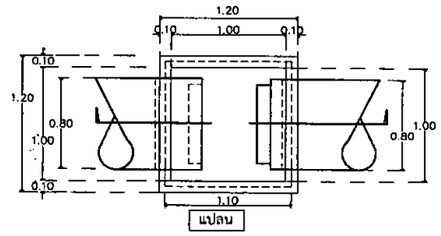

แปลน

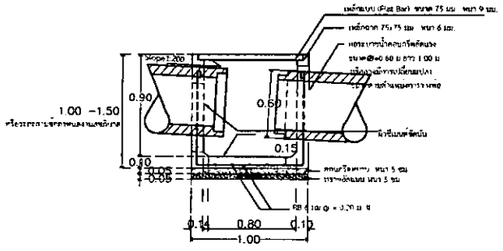

รูปตัด

ขยายบ่อพักน้ำ (MH2)	
มาตราส่วน	SCALE 1 : 25

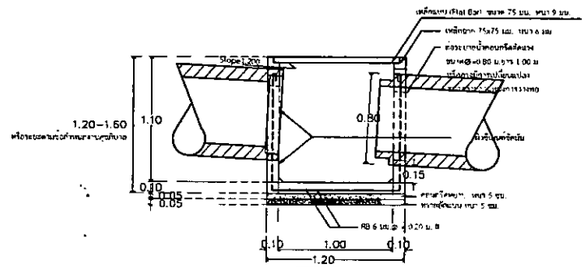

รูปตัด

ขยายบ่อพักน้ำ (MH1)	
มาตราส่วน	SCALE 1 : 25

ขยายรูปตัดรางระบายน้ำ (U.1-2)	

Date	
A-21	34

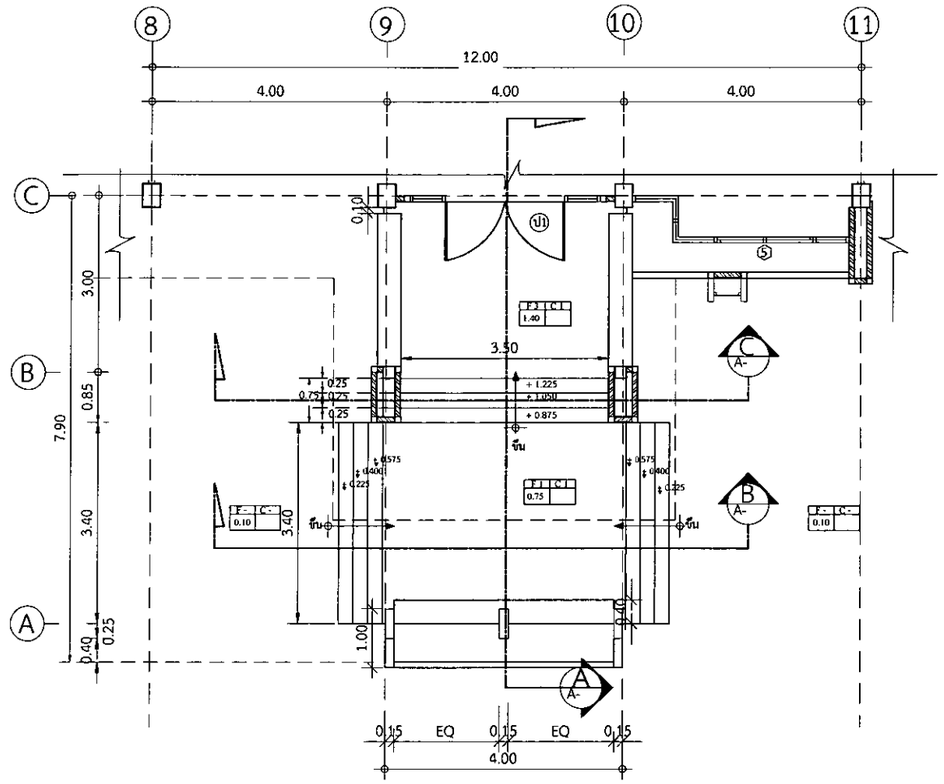

แปลนทางเข้า 1 A-
มาตราส่วน 1:50

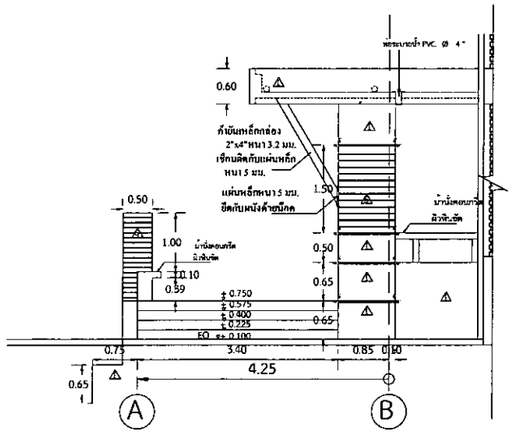

รูปด้าน D A-
มาตราส่วน 1:50

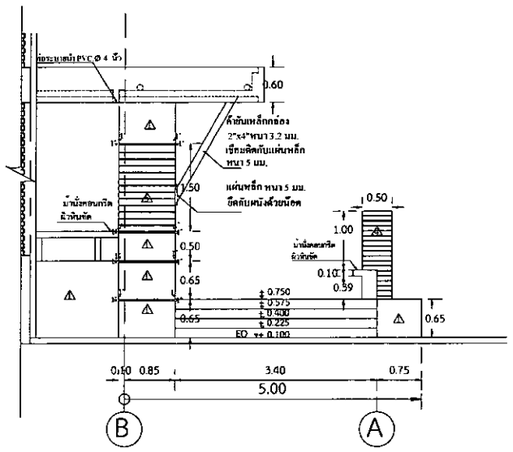

รูปด้าน B A-
มาตราส่วน 1:50

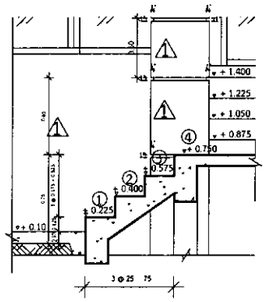

แบบขยาย 1 A-28
มาตราส่วน 1:25

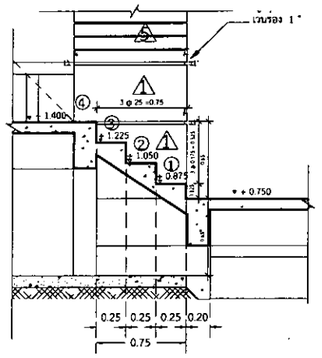

แบบขยาย 2 A-28
มาตราส่วน 1:25

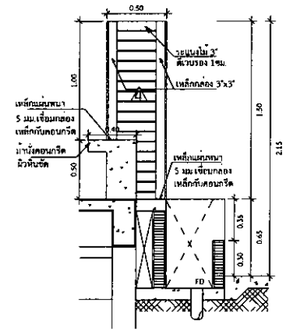

แบบขยาย 3 A-28
มาตราส่วน 1:25

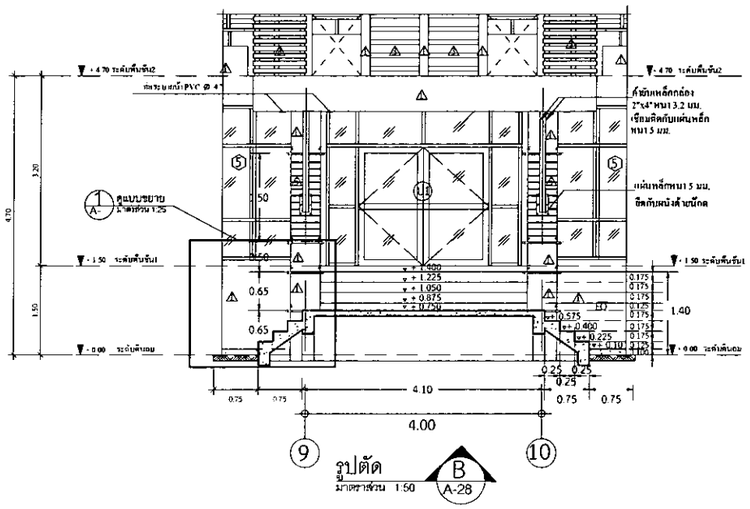

รูปตัด B A-28
มาตราส่วน 1:50

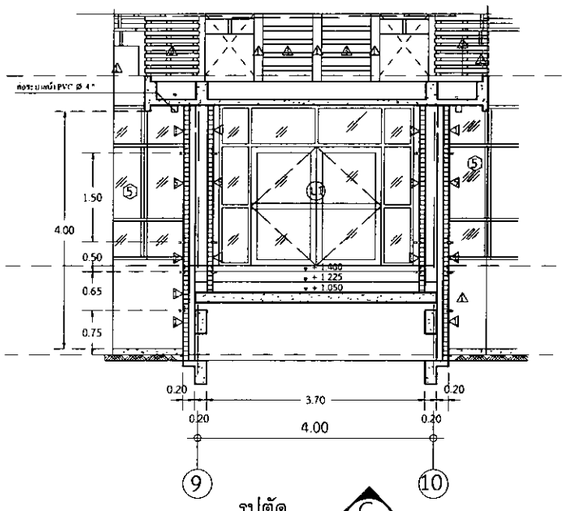

รูปตัด C A-28
มาตราส่วน 1:50

แบบขยายทางเข้าอาคาร	
มาตราส่วน	1 : 50

Date	28 พฤษภาคม 2563
Drawing No. A-22	Page 34

เลขที่แบบ BRU.B 2020- 003

REV.	REVISION	DATE

โครงการ

ก่อสร้างอาคารคณะวิศวกรรมศาสตร์ ต.ในเมือง อ.เมือง จ.บุรีรัมย์ จ.บุรีรัมย์

สถาปนิก

นายสยาม ปราชญสุทาน์ สถก.3478
นายพนัย ปิยะกุล สสถ.3501
นางวิลาง แสงเรือง สสถ.3614
นายเปียรมน์ สังข์พิชัยพา สสถ.3475
นายจักรกริช พรหมราษฎร์ภาค สสถ.5982
นายอรรถการ จันทะเพียน สสถ.10369

วิศวกรโครงสร้าง

นายเสียงเพ็ง ไพศิริกุล สย.2741
นายนพพร์ สมบัติใหม่ สย.9352
นายศุภวิทา นามประเสริฐ สย.29504
นายพงษ์ศพล บัณฑนกอง สย.28619
นายสาสุลาจิต์ ปินะกา สย.22166

วิศวกรไฟฟ้า

นางจาวี มาแก้ว สฟก.5032
นายศุภิต ยุวิศิลปนาร สฟก.40552

ผู้เขียน

นายสุเทพ เปล่งมณี ประสานงานเขียนแบบ วศม.กอสร้าง
นางวิทยากร ทองดี ปริญญาตรี คณะสถาปัตยกรรมศาสตร์

ผู้ตรวจ

นายจักรกริช พรหมราษฎร์ ตำแหน่ง วิศวกรโยธาชำนาญการ

ผู้อนุมัติ

รศ. นายชัยณ ปุจิตราธนา

แสดงแบบ

สถาปนิกชำนาญการ
ชำนาญการพิเศษ A.B.

ข้อมูลในแบบนี้เป็นลิขสิทธิ์ของมหาวิทยาลัยราชภัฏบุรีรัมย์ ห้ามนำไปใช้ประโยชน์ด้านการค้า ไม่ว่ากรณีใดๆ ทั้งสิ้น

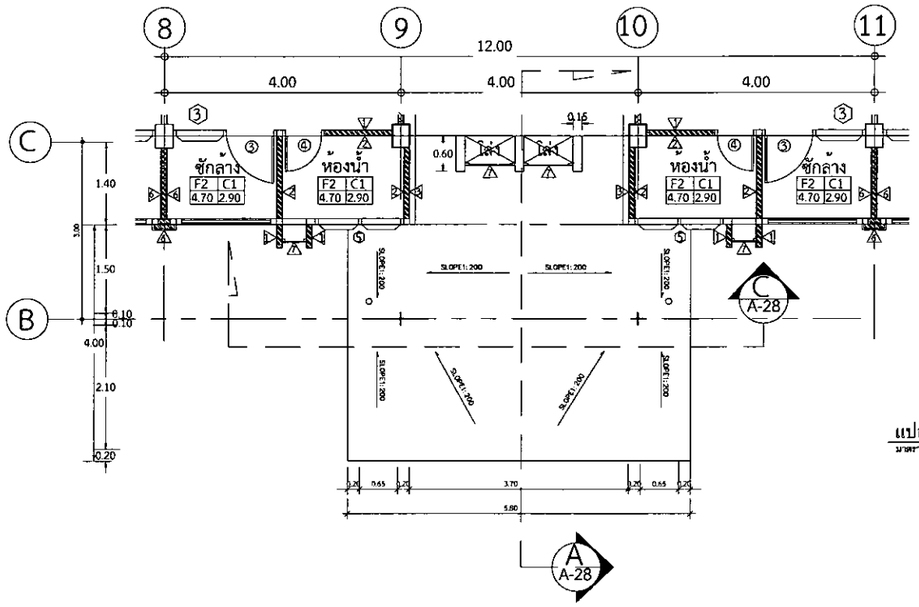

แปลนหลังคาทางเข้า 1/A-29
มาตราส่วน 1:50

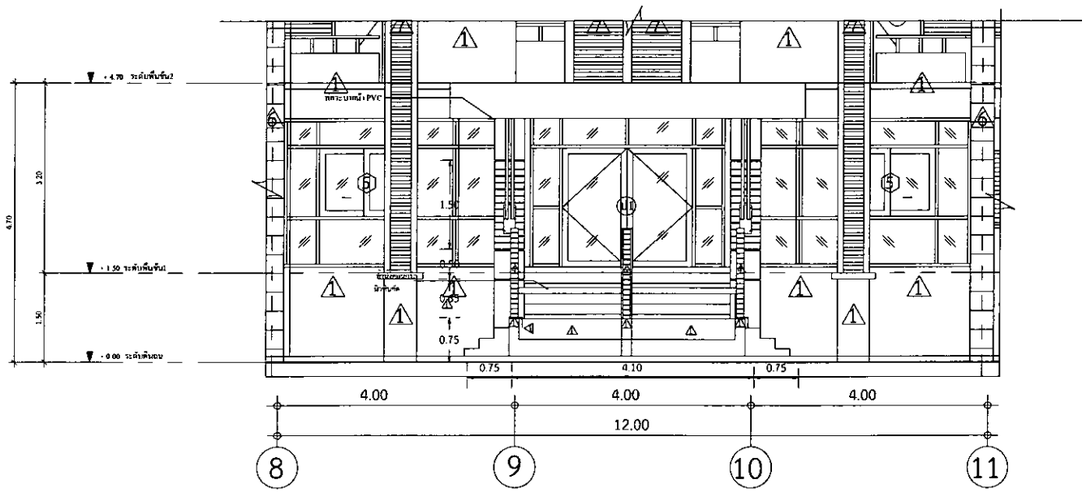

รูปด้าน A/A-29
มาตราส่วน 1:50

แบบขยายทางเข้าอาคาร	
มาตราส่วน	1 : 50

Drawing No.	A-23
Sheet	34

แผนที่แบบ BRU.B 2020- 003

REV.	REVISION	DATE

โครงการ

กลุ่มอาคารคณะเทคโนโลยีการเกษตร และคณะวิศวกรรมศาสตร์ ม.ราชภัฏบุรีรัมย์ อ.เมือง จ.บุรีรัมย์

สถาปนิก

นายสมพิศ ประดิษฐศาสน์ สถก.3478
นายพงษ์ชัย นิลสกุล สถก.3501
นายวิสาข์ แผ่นเวียง สถก.3614
นายปิยะชนม์ สิงห์ทักษา สถก.3475
นายนิกรกร์ พรหมราษฎร์ สถก.5982
นายธรรมกร จันตะเศียร สถก.18369

วิศวกรโครงสร้าง

นายเศียนร้อย ไชศิริกุล สย.2741
นายบพลิต สมบัติไพบูลย์ สย.9352
นายสุบัติพา นามประเสริฐ กส.29504
นายมรรคพร ยัสซุนเกย์ กส.28619
นางสาวสุดารัตน์ ปันสกา กส.22166

วิศวกรไฟฟ้า

นางจารินี น้ำเก้า กฟก.5032
นายสุภัติ ยุติธรรมพร กฟก.40552

ผู้เขียน

นายรุ่งเทน เบ็ดสมณี
นายเสฉลิตพนิตสกาวน, วทม.ก่อสร้าง
นายวิทยพนาร ทองดี
ปริญญาตรี สถ.,สถาปัตยกรรมศาสตร์

ผู้ตรวจ

นายนิกรกร์ พรหมราษฎร์
ตำแหน่ง รองคณบดีฝ่ายแผนกก่อสร้าง

ผู้อนุมัติ

รศ. ยุวดี ยุติธรรมพร
รองอธิการบดีฝ่ายแผนกก่อสร้าง

แสดงแบบ

แบบขยายทางเข้าอาคาร
(ภายในรั้ว U.A)

Date 28 พฤษภาคม 2563

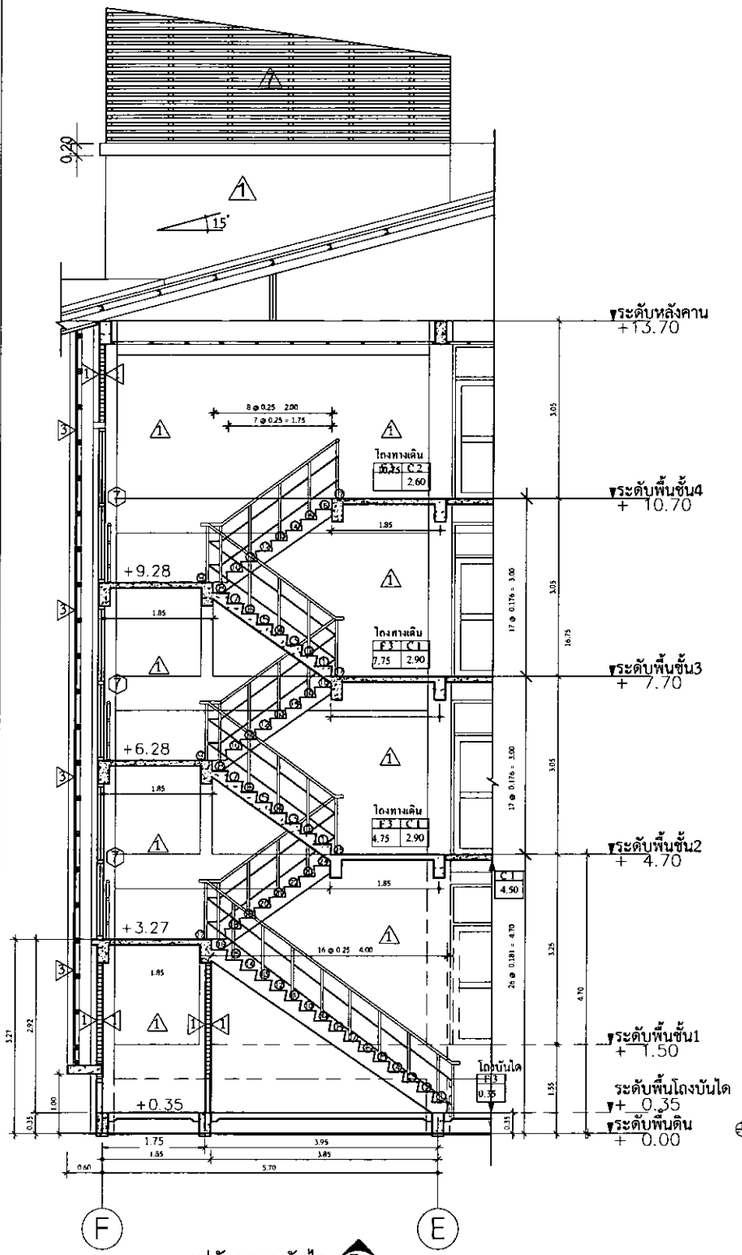

รูปตัดขยายบันได B A-
มาตราส่วน1:75

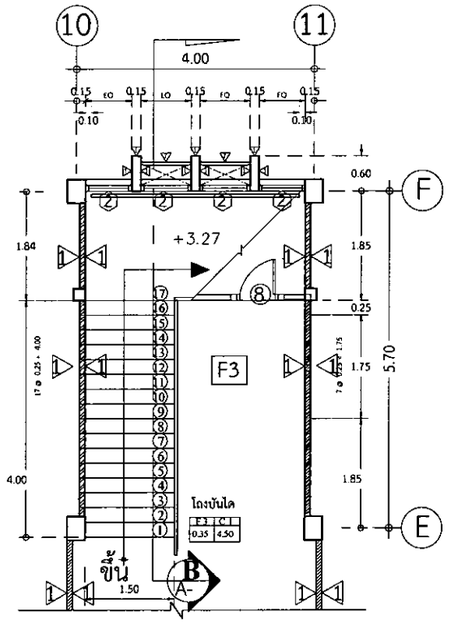

แบบขยายบันไดชั้น1

มาตราส่วน 1:75

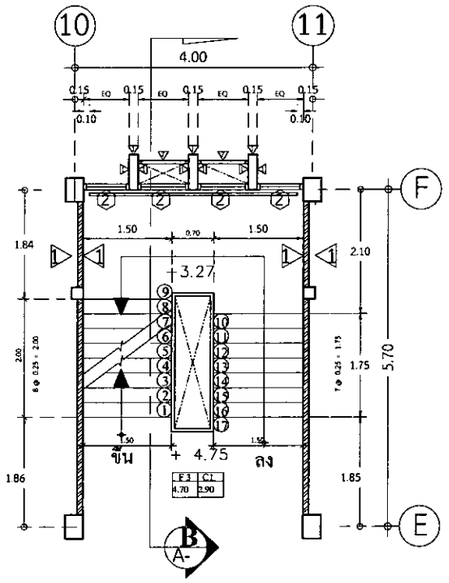

แบบขยายบันไดชั้น 2

มาตราส่วน 1:75

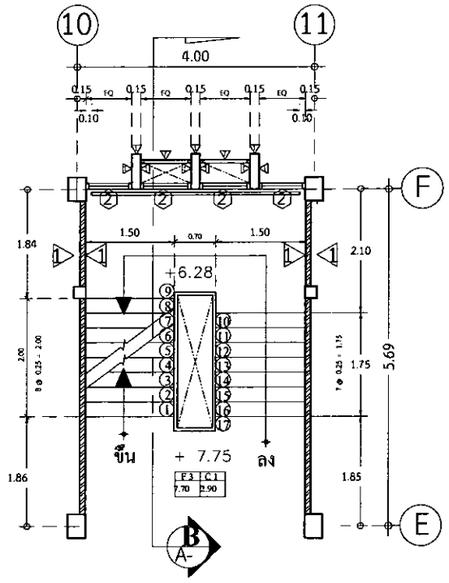

แบบขยายบันไดชั้น 3

มาตราส่วน 1:75

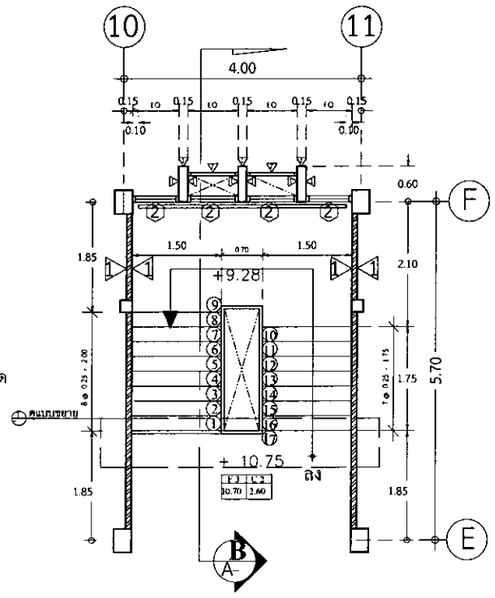

แบบขยายบันไดชั้น 4

มาตราส่วน 1:75

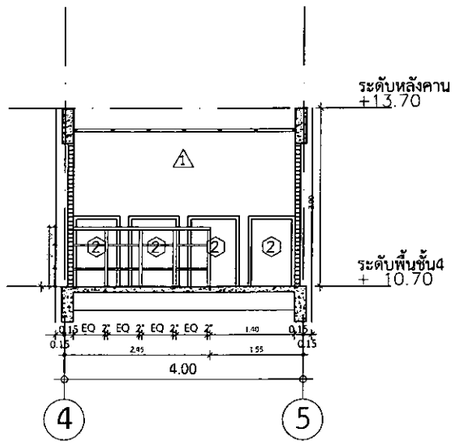

แบบขยายบันไดชั้น 1-4	
มาตราส่วน	1 : 50

แบบเลขที่	BRU.B 2020- 003

REV.	REVISION	DATE

โครงการ

ออกแบบปรับปรุงอาคารเรียนและหอพักนักศึกษา ตึกใน.เมือง อ.เมืองบุรีรัมย์ จ.บุรีรัมย์

สถาปนิก

นายสมนึก ประชาชูศานต์ สถส.3478
นายชนัย นิลกฤต สถส.3501
นายวิสาข์ แผ่นโอง สถส.3614
นายปิยชนม์ สิงห์พัฒนา สถส.3475
นายจักรกริช พรหมมาชญ์ สถส.5982
นายธารธยก จันทะเทียน สถส.18369

วิศวกรโครงสร้าง

นายเลียงชัย ไพศิริกุล สย.2741
นายบพิตร์ ศนเพ็ชใหม่ สย.9352
นายสุปริชา นาถประเจริญ กส.29504
นายนราเศ็นศร อัญชุมกอ กส.28619
นางสาวศุภาลัย์ บินยกา กส.22166

วิศวกรไฟฟ้า

นางจาวินี ม้านกัว สฟก.5032
นายศุภิต ศุภิตสุนทร สฟก.60552

ผู้เขียน

นายสุเทพ เปล่งเมฆี
ปวส.สถาปัตยกรรม, วพบ.ก่อสร้าง
นายวิทยากร ทองดี
ปริญญา ตรี สถ.ม.สถาปัตยกรรมมหาชน

ผู้ตรวจ

นาย เจ้าพงศ์ พรหมมาชญ์
ตำแหน่ง วิศวกรชำนาญการ

ผู้อนุมัติ

นส. เบ็ญจมาศ ศุภิตสุนทร
Director

แสดงแบบ

สถาปนิกชำนาญการ

Date 28 พฤษภาคม 2563

Drawing No. A-24

Sheet 34

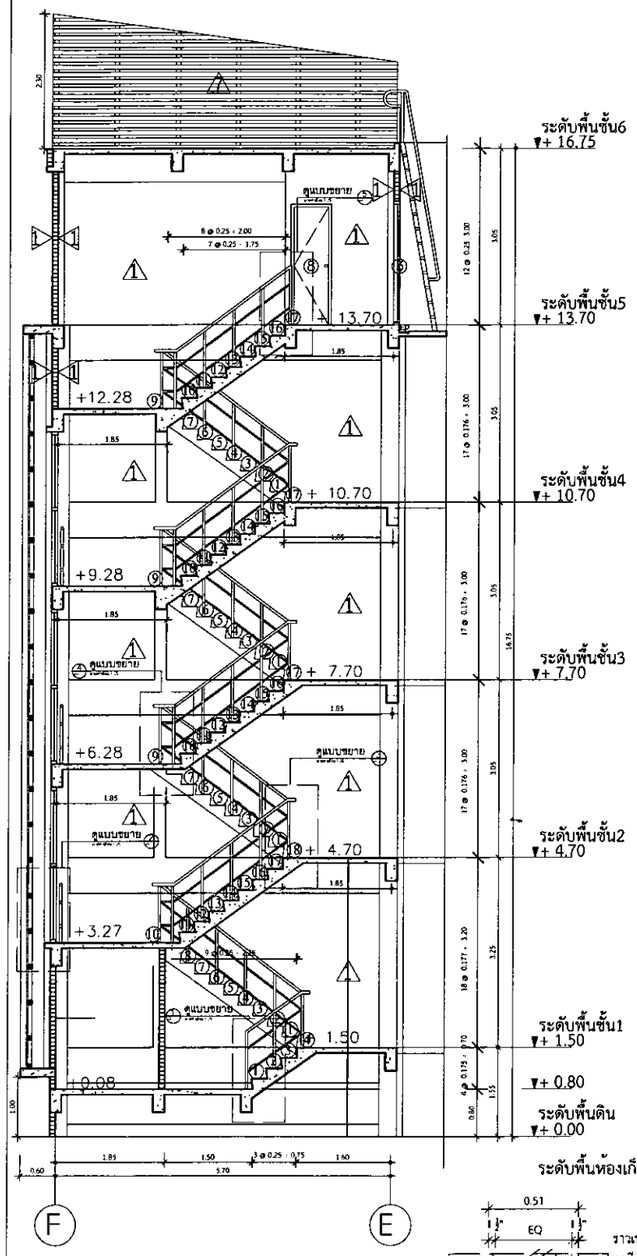

รูปตัดขยายบันได A/A-
มาตราส่วน

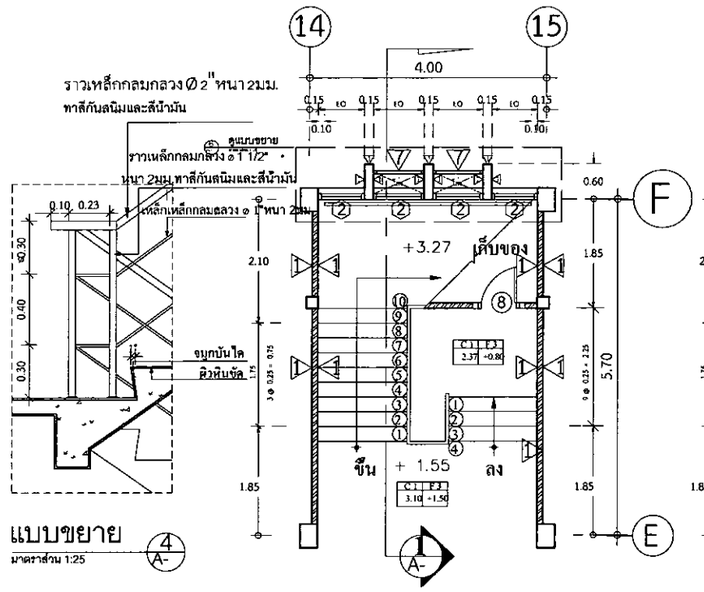

แบบขยาย 4/A-
มาตราส่วน 1:25

แบบขยายบันไดชั้น1
มาตราส่วน 1:75

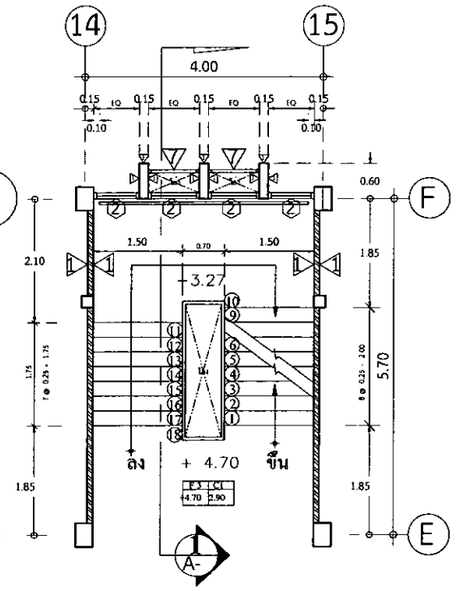

แบบขยายบันไดชั้น 2
มาตราส่วน 1:75

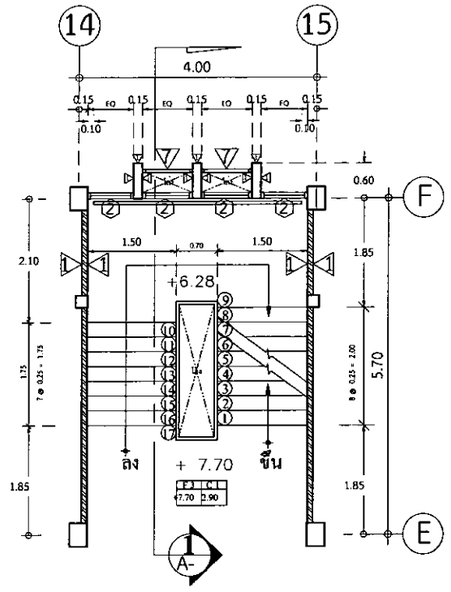

แบบขยายบันไดชั้น 3
มาตราส่วน 1:75

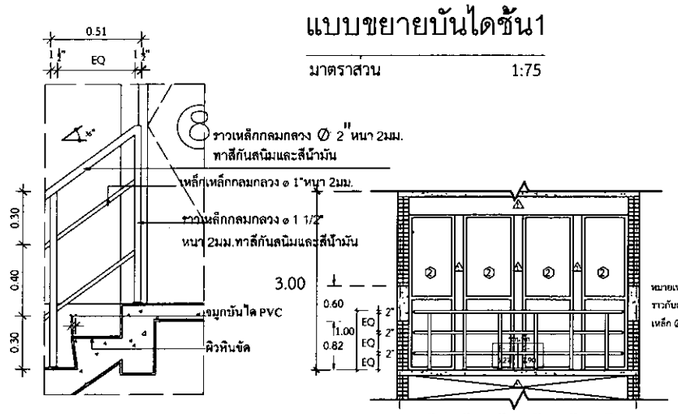

แบบขยาย 5/A-
มาตราส่วน

แบบขยาย 6/A-
มาตราส่วน

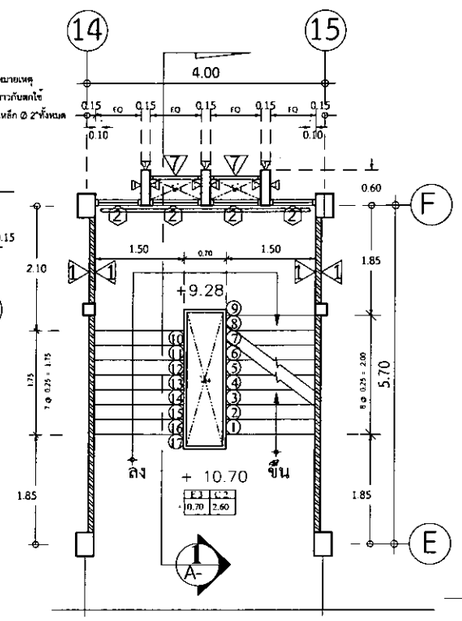

แบบขยายบันไดชั้น 4
มาตราส่วน 1:75

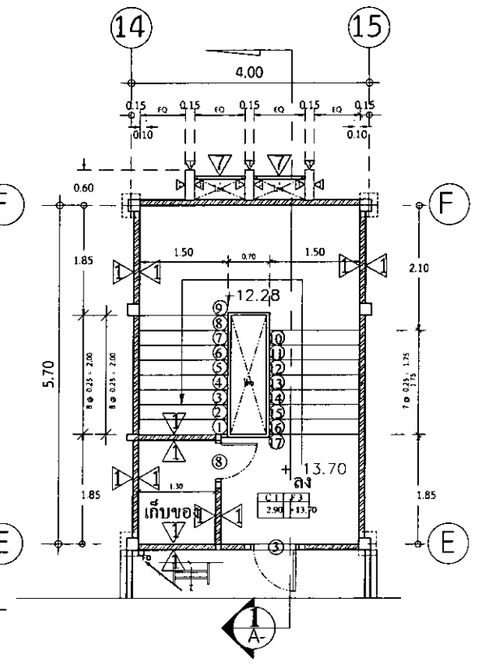

แบบขยายบันไดชั้น 5
มาตราส่วน 1:75

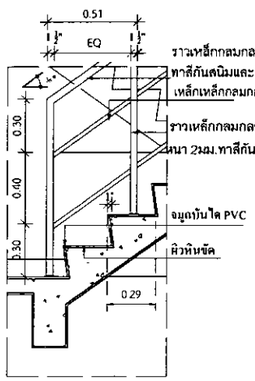

แบบขยาย 1/A-
มาตราส่วน

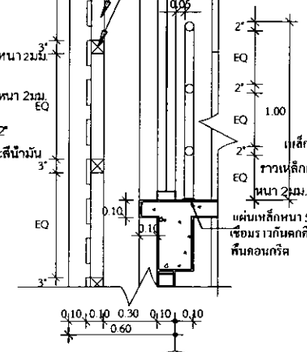

แบบขยาย 2/A-
มาตราส่วน 1:25

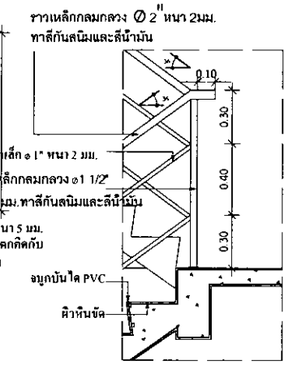

แบบขยาย 3/A-
มาตราส่วน 1:25

รายการประกอบแบบ	
มาตราส่วน	1 : 50

Drawing No.	Page
A-25	34

สถาบันวิจัยและพัฒนาที่อยู่อาศัย
มหาวิทยาลัยราชภัฏบุรีรัมย์

เลขที่แบบ BRU.B 2020- 003

REV.	REVISION	DATE

โครงการ
ก่อสร้างอาคารอเนกประสงค์และศูนย์การเรียนรู้ด้านเกษตรอินทรีย์ ต.เมืองไผ่ อ.เมือง จ.บุรีรัมย์

สถาปนิก
นายสมวิทย์ ประยอมศานต์ สถส.3478
นายพร้อม นิ่มสมุด สสส.3501
นายวิสาข์ แสงเนือง สถส.3614
นายปิยะนนท์ ลังพิทักษา สถส.3475
นายจักรกริช ทรหมราษฎร์นาค สถส.5982
นายธรรมกร จันทะเศียร สกส.10369

วิศวกรโครงสร้าง
นายเทียนชัย โพศิริกุล สย.2741
นายบรรจิต์ สบบัติใหม่ สย.9352
นายสุเจิด นายประเสริฐ กส.29504
นายบรรเทิดศร ภัทรุณกณฑ์ กส.28619
นางสาวสุดารัตน์ ปันยะกา กส.22166

วิศวกรไฟฟ้า
นายจารึก ผ่านก้าว สฟก.5032
นายพูลชัย ภูชัยสุนทร สฟก 40552

ผู้เขียน
นายสุรพล เปล่งมณี
น.สส.สถาปัตยกรรม, รพม.กอสร้าง
นายวิทยากร ทองดี
เจ้าหน้าที่ ศอบ.สถาปัตยกรรมและผังเมือง

ผู้ตรวจ
นายอำนาจ ตราหมราษฎร์
ตำแหน่ง งานบริหารงานก่อสร้าง

ผู้อนุมัติ
รศ. มานิต์ ภูชัยสุนทร
ผู้อำนวยการสถาบันวิจัยและพัฒนาที่อยู่อาศัย มหาวิทยาลัยราชภัฏบุรีรัมย์

แสดงแบบ
มาตราส่วนบนใบรับรอง 1:5

Date 28 พฤษภาคม 2563

หมายเหตุ - งานปูกระเบื้องเซรามิกห้องน้ำให้แนวพื้นตรงกับแนวผนังและทุกมุมใส่บัวกาบกล้วย PVC สีใกล้เคียงกับสีกระเบื้องกรุผนัง

- สุขภัณฑ์และอุปกรณ์ประกอบทั้งหมดต้องใช้ยี่ห้อเดียวกันทั้งหมด - ความสูงผ้าเพดานอาจมีการเปลี่ยนแปลงตามสภาพหน้างาน หรือตามแบบสถาปัตยกรรม

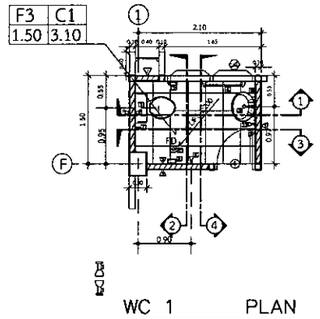

WC 1 PLAN
SCALE 1 : 50

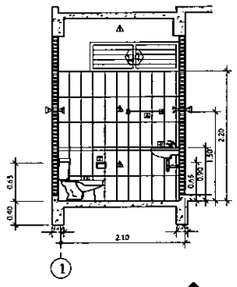

SECTION 1
SCALE 1 : 50

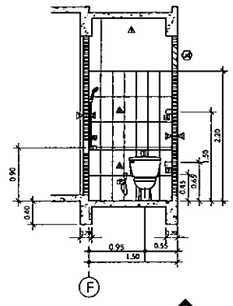

SECTION 2
SCALE 1 : 50

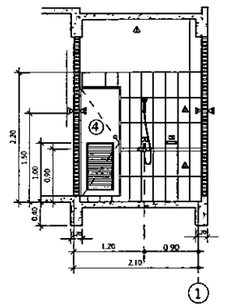

SECTION 3
SCALE 1 : 50

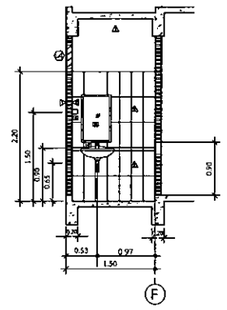

SECTION 4
SCALE 1 : 50

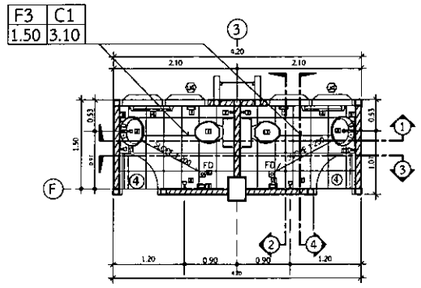

WC 2 PLAN
SCALE 1 : 50

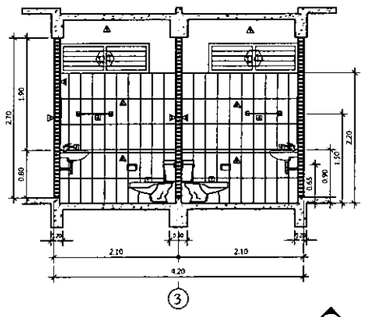

SECTION 1
SCALE 1 : 50

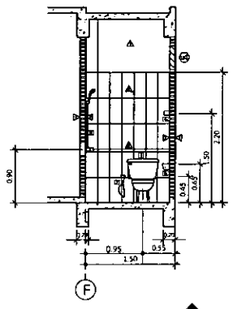

SECTION 2
SCALE 1 : 50

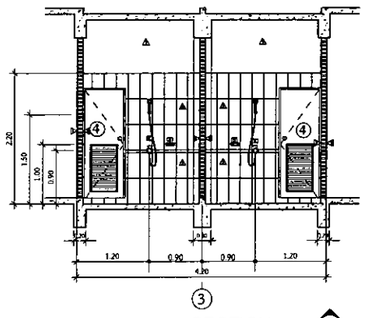

SECTION 3
SCALE 1 : 50

	SYMBOL	DESCRIPTION
1		โถส้วมแบบมีถังพักน้ำ มีฝาปิดทำจากพลาสติก มีมอก.792-2544 หรือเทียบเท่า
2		ที่ใส่กระดาษชำระ ทำจาก STAINLESS
3		อ่างล้างหน้าชนิดแขวนผนัง มีมอก. 791 - 2544 หรือเทียบเท่า
4		ราวจับแขวนผ้า ชนิด STAINLESS ยาวประมาณ 0.60 ม.
5		ที่วางสบู่พร้อมที่วางของ มี มอก. 797 - 2544
6		ฝักบัวอาบน้ำ 1 ฟังก์ชันทำจาก STAINLESS พร้อมแขวน
7		ฝักบัวชำระสายอ่อนทำจากโลหะเงือน หัวฝักบัวชนิดฉีด (JET FLOW) มีที่ปิด (สาย STAINLESS)
8		ตูแบบขอยกระจกงา ขนาด 0.6x0.8ม.หนา 5มม. ทำเป็นรูปแบบเงี่ยปลี
9		อ่างล้างจานสแตนเลส กว้าง 50 x 100 ซม.ลึก 17ซม. สำเร็จพร้อมขาตั้ง พร้อมก๊อกล้างจานแบบโค้ง
10		FLOOR DRAIN
11		ก๊อกน้ำล้างพื้น

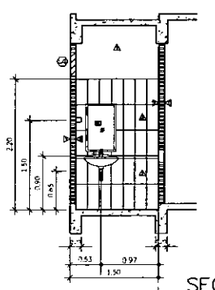

SECTION 4
SCALE 1 : 50

แบบขยายห้องน้ำ	
มาตราส่วน	1 : 50

เลขที่แบบ BRU.B 2020- 003

REV.	REVISION	DATE

โครงการ

กลุ่มอาคารเทคโนโลยีและศาสตร์ ต.ในเมือง อ.เมือง จ.บุรีรัมย์

สถาปนิก

นายสมพิ ชนะจญศาสน์ สถป.3478
นายศวัช นิสสุข สถป.3501
นายวิลาศ แสงเรือง สถป.3614
นายปิยะชนม์ สิงห์ศิริศา สถป.3475
นางอัมรารัชฎ์ พราหมราญกุล สถป.5982
นางเอราวณ จันทะเศียร สถป.18369

วิศวกรโครงสร้าง

นายสิงหเทพ ไพศิริวุฒ สย.2741
นายนพรัตน์ สมเพ็ชใหม่ สย.9352
นายศุภชิต นาถประเสริฐ สย.29504
นายประพันธ์ ถ้ำสุขกาล สย.28619
นางสาวสุดาวัลย์ ปินะกา สย.22166

วิศวกรไฟฟ้า

นายจารีย์ ม้ามั่ว สฟก.5032
นายศุภัส ยุทิศธนพร สฟก.40552

ผู้เขียน

นายสุเทพ แย้มมณี
น.ส.สถาปัตยกรรม, วทบ.ก่อสร้าง
นายวิทยากร ทองดี
เจ้าพนักงานสถาปัตยกรรมชำนาญงาน

ผู้ตรวจ

น.ส.ยุวดี พรหมมา ชยุ
หัวหน้างานสถาปนิกและก่อสร้าง

ผู้อนุมัติ

รศ. บริบูรณ์ ลุ้ยพอเพียง

แสดงแบบ

แบบขยายห้องน้ำ
AC.1

Date 28 พฤษภาคม 2563

Drawing No. A-26

Sheet 34

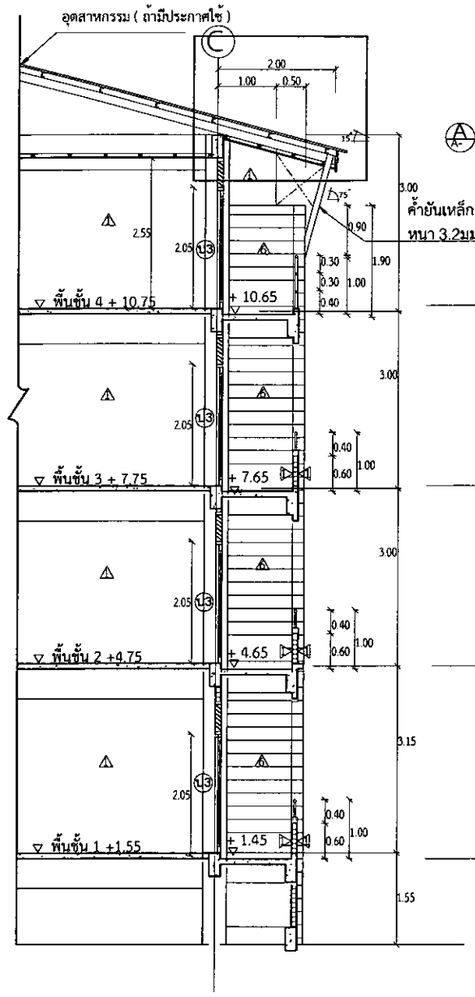

รูปตัด
มาตราส่วน1:75 A A-34

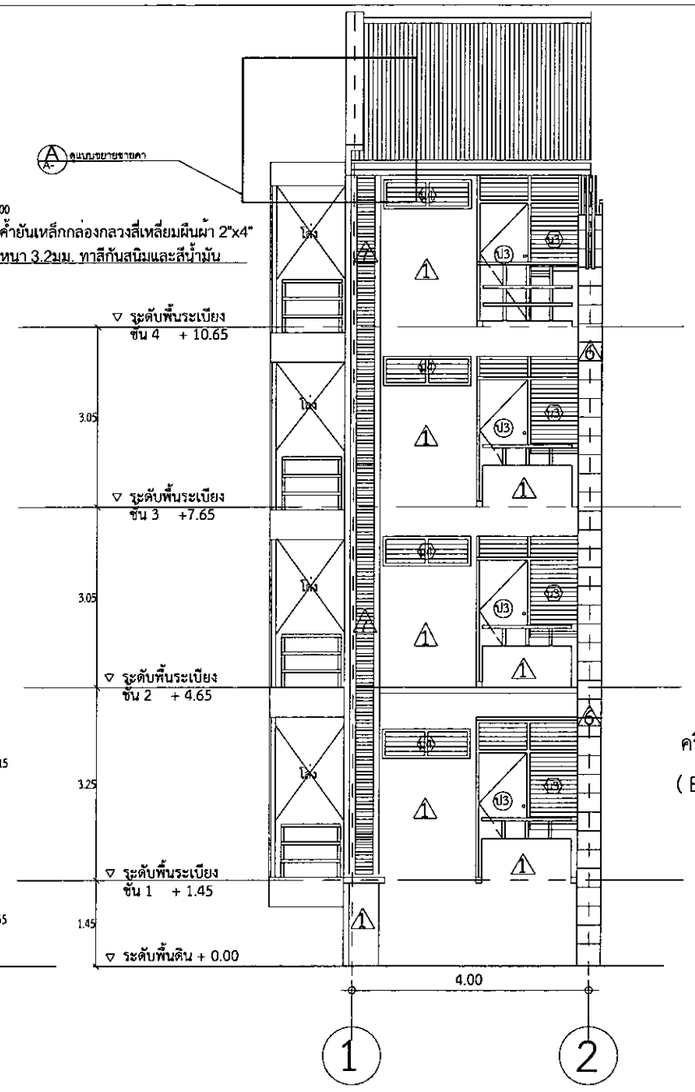

รูปด้าน
มาตราส่วน1:75 A A-34

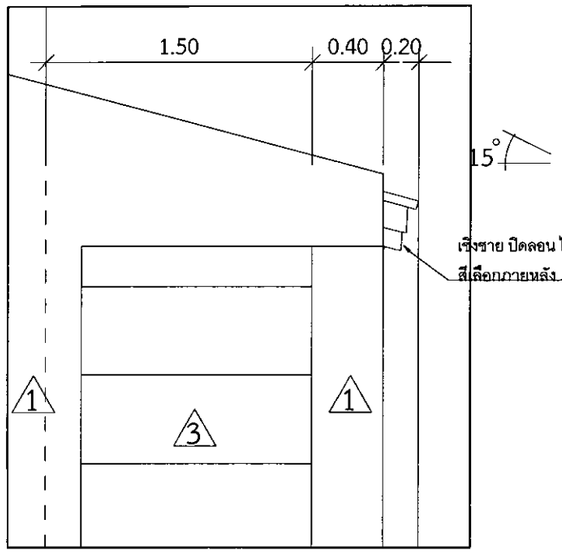

แบบขยายชายคา
มาตรส่วน 1:25 A A-34

ครีบ ค.ส.ล. ปิดทับด้วยFLASIHNG แผ่นข้างหลังคาเหล็กรีดลอนเคลือบสี (สีแดง) ความหนาสุทธิไม่น้อยกว่า 0.35 มม. (BMT) คุณสมบัติ AZ 150 เหล็กเคลือบสีหนาสุทธิไม่น้อยกว่า 0.35 มม. (BMT)

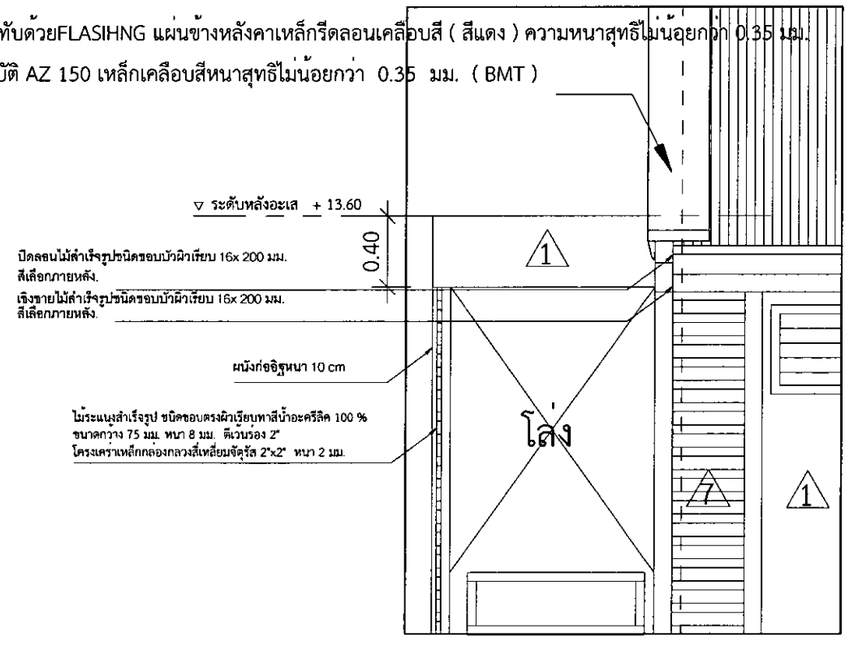

แบบขยายชายคา
มาตรส่วน 1:25 A A-34

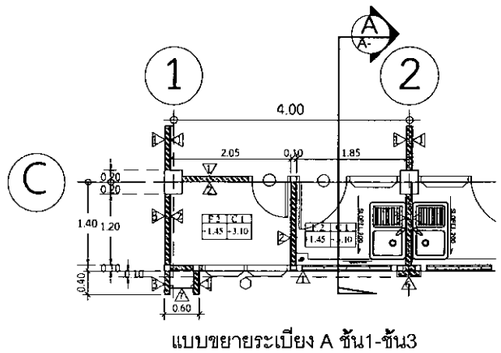

แบบขยายระเบียง A ชั้น1-ชั้น3
มาตราส่วน1:75

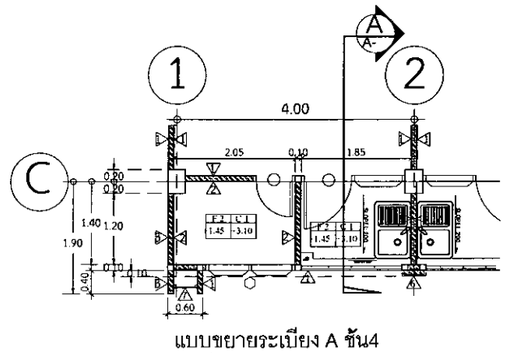

แบบขยายระเบียง A ชั้น4
มาตราส่วน1:75

แบบขยายระเบียง A ชั้น1-4		
มาตราส่วน	1 : 50	A-28	34

เลขที่แบบ BRU.B 2020- 003

REV.	REVISION	DATE

โครงการ
กอสร้างอนุบาล มหาวิทยาลัยราชภัฏบุรีรัมย์ ต.ในเมือง อ.เมืองบุรีรัมย์ จ.บุรีรัมย์

เสถาปนิก
นายเมธาวี ประชญตานต์ สถก.3478
นายเทพวัฒ นิลธนูกุล สถก.3501
นายวิสาข์ แสงเรือง สถก.3614
นายปิยะพนม สิทธิศิลา สถก.3475
นายจักรกริช พรหมราษฎร์กล สถก.5982
นายธรากร จันตะเนียน สถก.18369

วิศวกรโครงสร้าง
นายเรืองศักดิ์ ใจศิริกุล สส.2741
นายเทพพิทักษ์ ธนเดชไพบูลย์ สส.9352
นายสุปรีชา นาคประเสริฐ สส.29504
นายธงชัยศักดิ์ อิสระเสถียร สส.28619
นางสาวสุดาทิพย์ ปิยะกา สส.22166

วิศวกรไฟฟ้า
นายจารินี น้ำแก้ว สฟก.5032
นายศุภชัย ชูจิตสุนทร สฟก.40552

ผู้เขียน
นายชญานน เปล่งแสงมี
นายวัชรากร ทองดี

ผู้ตรวจ
นายจักรกริช พรหมราษฎร์

ผู้อนุมัติ
รศ.ดร.ชัยชิต ปุโรทะนา

แสดงแบบ
มาตราส่วนระเบียง A ชั้น1-4
แบบขยายชายคา 2

Date 28 สิงหาคม 2563

โครงสร้างหลังคาเป็นโครงเหล็ก มุงด้วยเหล็กแผ่นเคลือบสี (สีเทา) ความชันสุดท้ายไม่น้อยกว่า 0.35 เมต.
(BMT) คุณสมบัติ AZ 150 พร้อมอวนแน่นไฟเบอร์ตัดไฟเป็นรูปตามรูปใหลังคาหนา 5 มม FLASHING เหล็กเคลือบ
สีตามสุดสีไม่น้อยกว่า 0.35 มม. (BMT) คุณสมบัติ AZ 150 พื้นแผ่นหลังคามและ FLASHING ต้องมีอายุการใช้งาน
จากบริษัทผู้ผลิตเหล็กว่าใช้เหล็กความหนาไม่น้อยกว่ากำหนด มีคุณสมบัติ AZ 150 พร้อมออกการรับรองมาตรฐานผลิตภัณฑ์ อุตสาหกรรม (ถ้ามีประกาศใช้)

มีโครงคร่าวหลังคาเหล็กกล่องสี่เหลี่ยมขนาด 50x50 หนา 2 มม.@0.60 ม.ทุกแผง

มีราวแขวนผ้าสเตนเลสขนาด Ø=1"หนา 2มม.ทุกห้อง
ยึดติดกับผนังระเบียงทั้ง 2 ด้าน

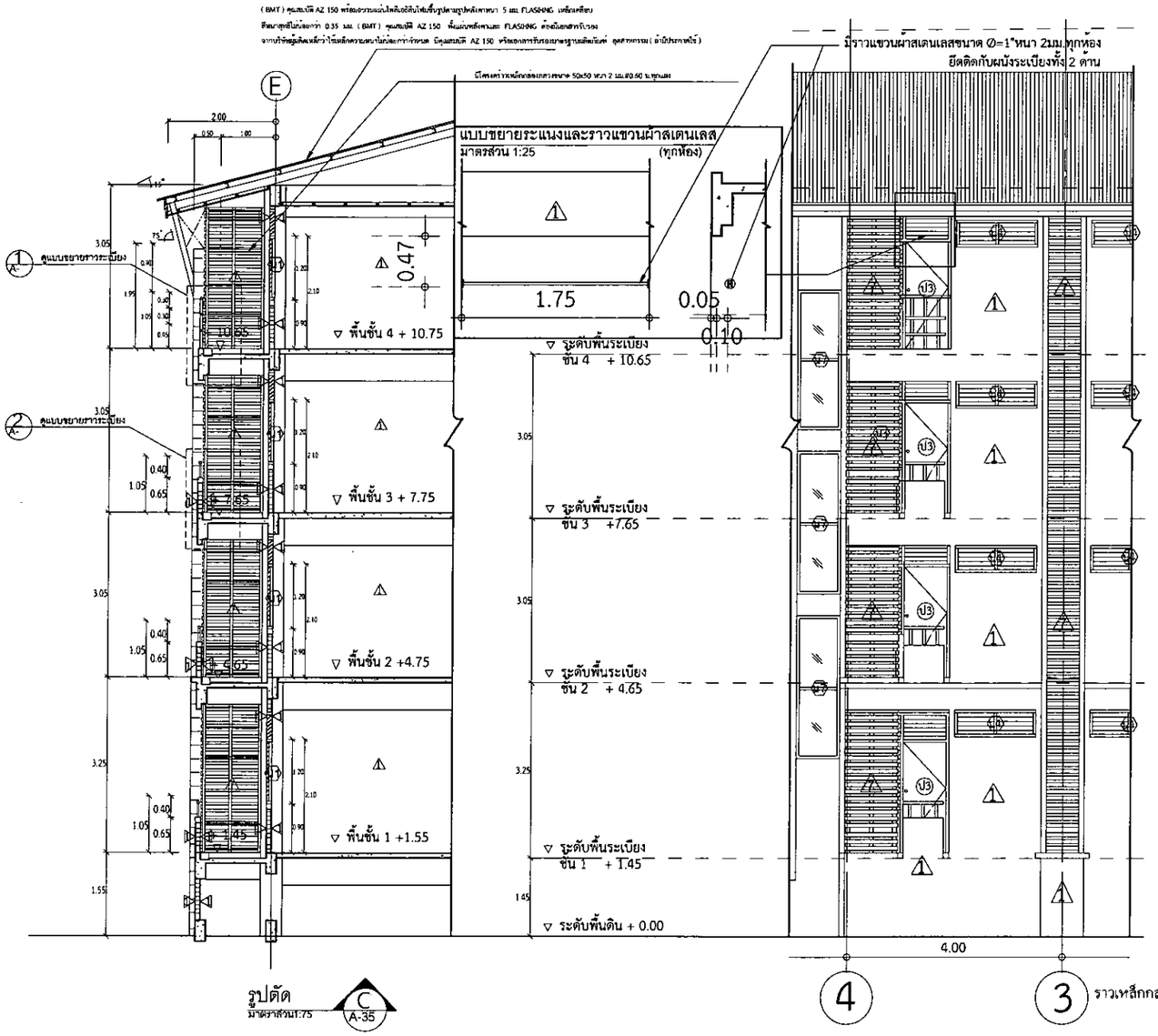

รูปตัด
มาตราส่วน1:75
C A-35

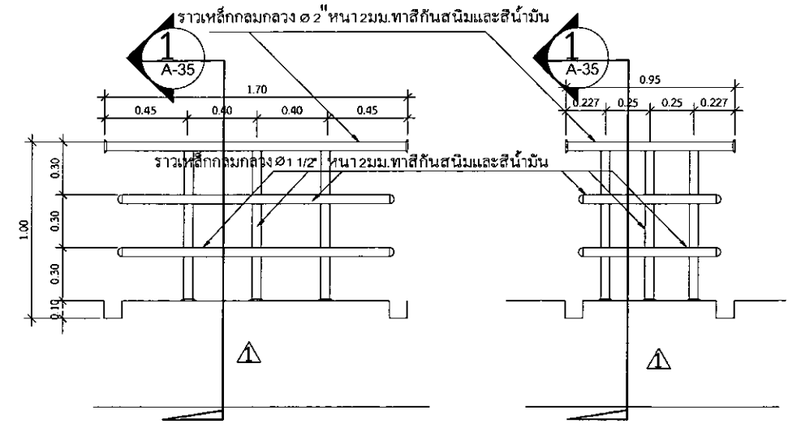

รูปด้านราวระเบียง
มาตราส่วน1:25
1 A-35

รูปด้านราวระเบียง
มาตราส่วน1:25
1 A-35

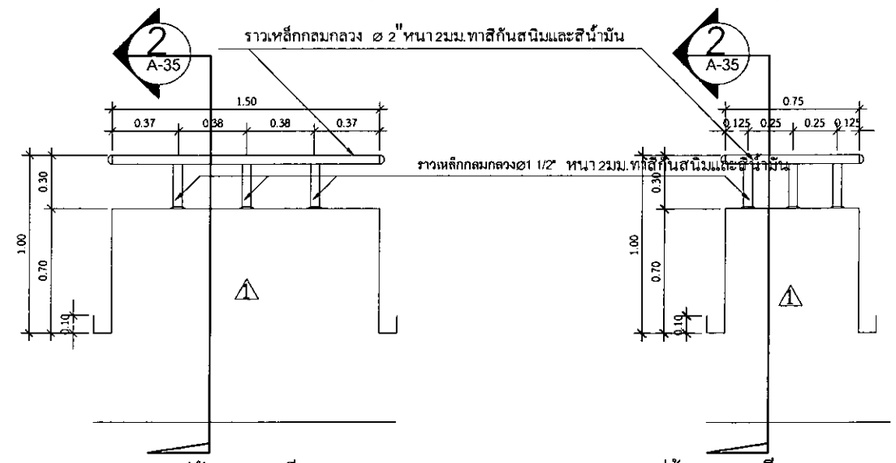

รูปด้านราวระเบียง
มาตราส่วน1:25
2 A-35

รูปด้านราวระเบียง
มาตราส่วน1:25
2 A-35

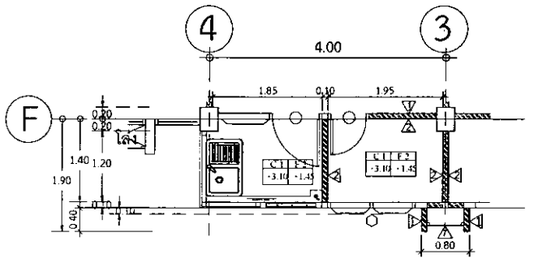

แบบขยายระเบียง A ชั้น1-ชั้น3
มาตราส่วน1:75

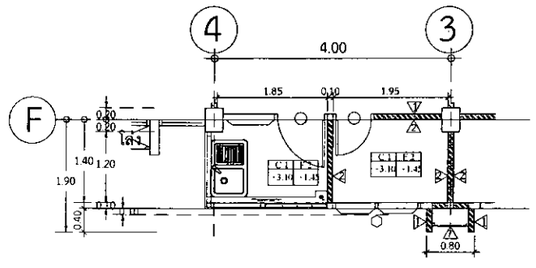

แบบขยายระเบียง A ชั้น4
มาตราส่วน1:75

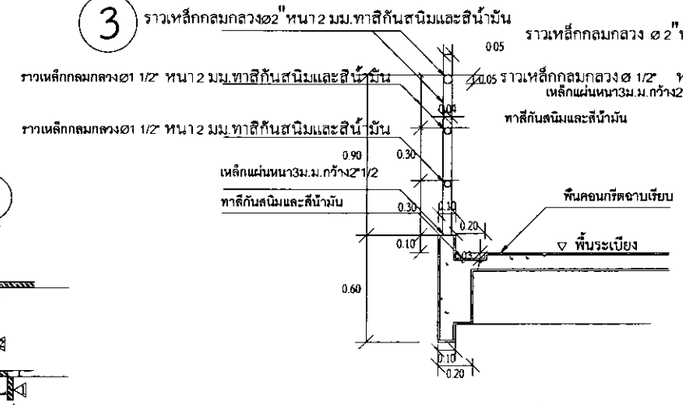

รูปตัดราวระเบียง
มาตราส่วน1:25
1 A-35

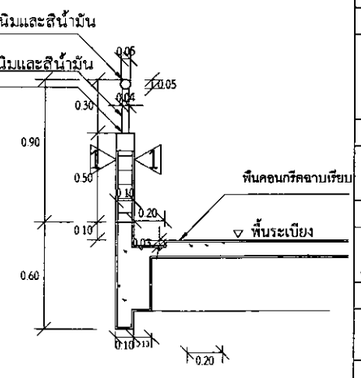

รูปตัดราวระเบียง
มาตราส่วน1:25
2 A-35

รูปตัดราวระเบียง	
มาตราส่วน	1 : 50

แบบที่แบบ BRU.B 2020- 003

REV.	REVISION	DATE

โครงการ

กลุ่มอาคารหอพักหลักคณะศิลปศาสตร์ ต.ในเมือง อ.เมือง จ.บุรีรัมย์

สถาปนิก

นายสมชัย ประชาชูศรีพงษ์ สสถ.3478
นายสมบัติ นิลอกุล สสถ.3501
นางวิลาศ แผ่นเรือง สสถ.3614
นายปิยะพนม สังข์พิชิตา สสถ.3475
นายจักรภัทร พรหมราชกุล สสถ.5982
นายธรรมกร จันทะเสียน สสถ 18369

วิศวกรโครงสร้าง

นายเสือเกล็ด ไตรศิริกุล สน.2741
นายกมลรัตน์ ลนลิสิโหม สน.9352
นายศุภชิต หนมประเสริฐ สน.29506
นายเกรงค์เดช อิสุขเกษม สน.28619
นางสาวสุดารัตน์ บันลือภา สน.22166

วิศวกรไฟฟ้า

นางสาวนี้ น้ำแก้ว สฟก.5032
นายสุชิต ยุทธิยุนพร สฟก.50552

ผู้เขียน

นายสุรเทพ แซ่ลเมฆี
นายวิทยากร ทองดี

ผู้ตรวจ

ผู้อนุมัติ

แสดงแบบ

รูปตัดราวระเบียง

Date	28 สิงหาคม 2563
Drawing No. A-29	Page 34

โครงสร้างหลังคาเป็นโครงเหล็ก มุงด้วยหลังคาแผ่นเหล็กรีดลอนเคลือบสี
(สีแดง) ความหนาสุทธิไม่น้อยกว่า 0.35 มม.(BMT) คุณสมบัติ AZ 150
พร้อมฉนวนแผ่นโพลีเอธิลีนโฟมขึ้นรูปตามรูปหลังคาหนา 5 มม.
FLASIHNG เหล็กเคลือบสีหนาสุทธิไม่น้อยกว่า 0.35 มม. (BMT)
คุณสมบัติ AZ 150 ทั้งแผ่นหลังคาและ FLASIHNG ต้องมีเอกสารรับรอง
จากบริษัทผู้ผลิตเหล็กว่าใช้เหล็กความหนาไม่น้อยกว่ากำหนด
มีคุณสมบัติ AZ 150 หรือเอกสารรับรองมาตรฐานผลิตภัณฑ์
อุตสาหกรรม (ถ้ามีประกาศใช้)

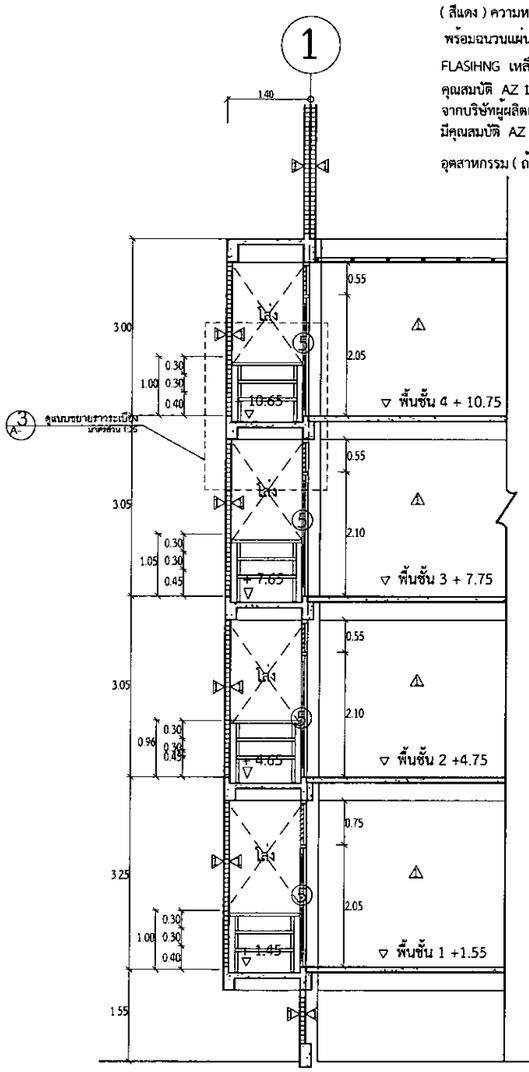

รูปตัด
มาตราส่วน1:75
D A-37

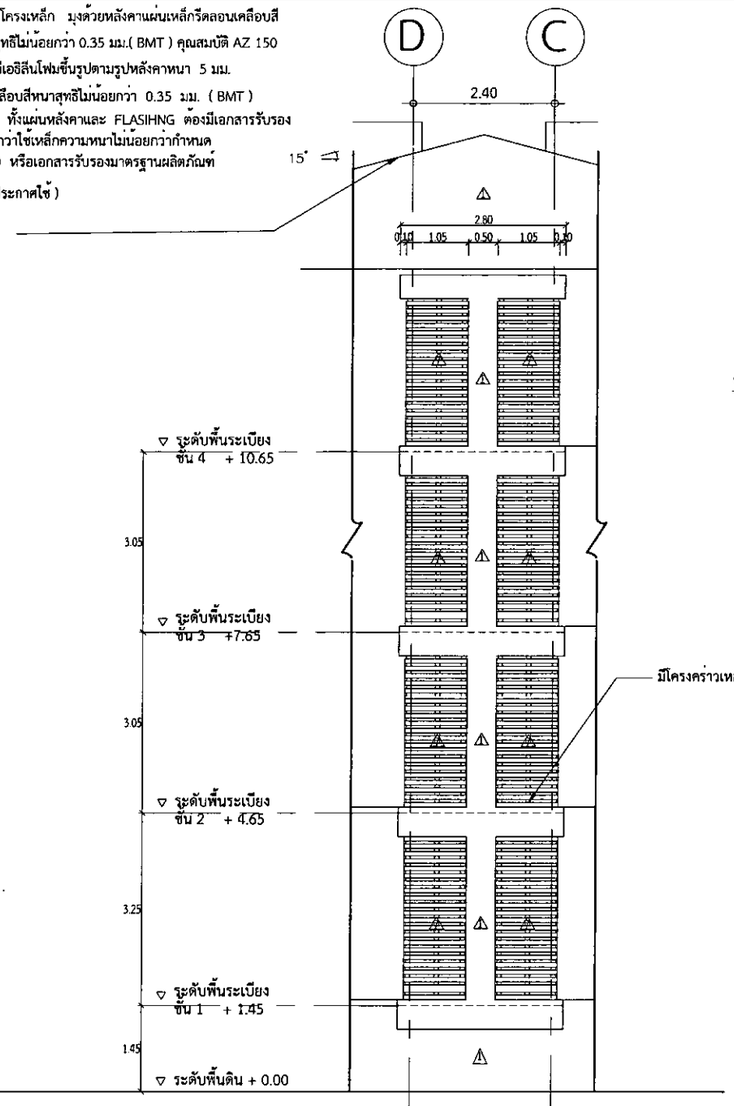

รูปด้าน
มาตราส่วน1:75
B A-37

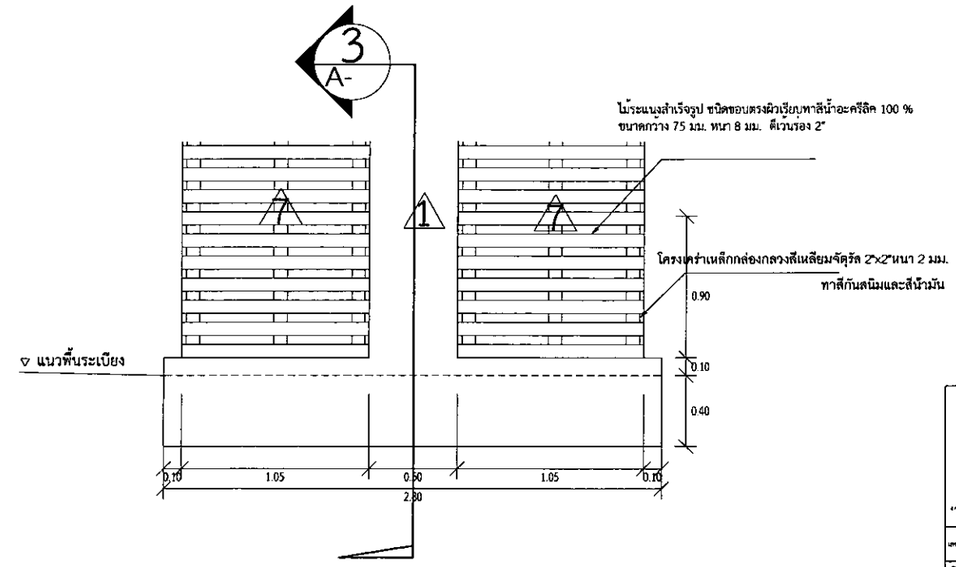

รูปด้านราวระเบียง
มาตราส่วน1:25
3 A-37

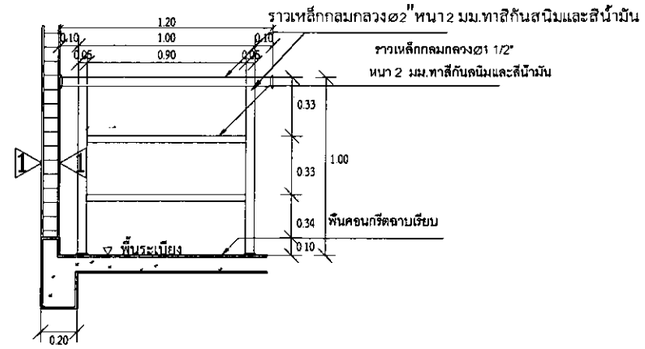

รูปตัดราวระเบียง
มาตราส่วน1:25
3 A-37

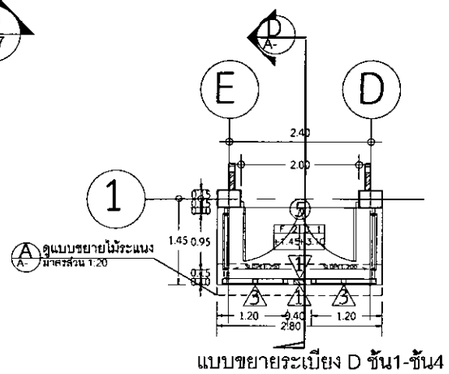

แบบขยายระเบียง D ชั้น1-ชั้น4
มาตราส่วน1:75

แบบขยายระเบียง
มาตราส่วน1:75
D A-37

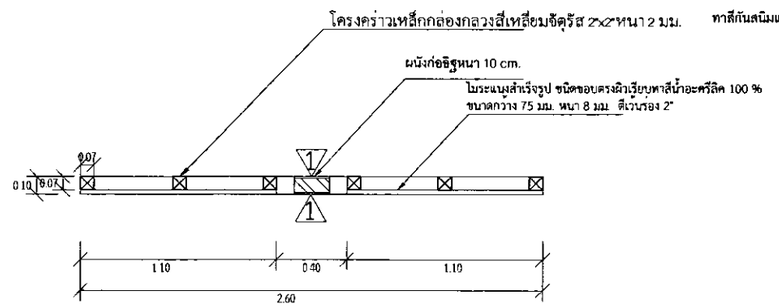

แบบขยายระแนง
มาตรส่วน 1:25
C A-37

แบบขยายระแนง	
มาตราส่วน	1 : 50

เลขที่แบบ	BRU.B 2020- 003

REV.	REVISION	DATE

โครงการ

กลุ่มอาคารปฏิบัติการและศูนย์วิจัย มหาวิทยาลัยราชภัฏบุรีรัมย์

สถาปนิก

นายเลอเลิศ ประยอดศรานนท์ สกอ.3478
นายพงษ์ชัย นิลสมุด สสอ.3501
นายวิลาศ ผ่องโอฬาร สสอ.3614
นายปิยะนนท์ สิทธิพิทยา สสอ.3475
นายจักรกริช พาทยราชยุวกุล สสอ.5982
นายชาลการ จันทะเขียน สสอ.18369

วิศวกรโครงสร้าง

นายเกียรติชัย ไม้ศิริกุล สอ.2741
นายนพพล ลบเมฆินทร์ สส.9352
นายสุบริชา นามประเสริฐ สอ.29504
นายพรรงศพร ทิมุขมาตย์ สส.28619
นายสราวุฒิ ปันสกา สอ.22166

วิศวกรไฟฟ้า

นายศรีนิ มาแก้ว สฟก.5032
นายศุภัช ยุทิตอนพร สฟก.40552

ผู้เขียน

นายกูเทพ เปล่งแสงดี
นายวิทยากร ทองดี

ผู้ตรวจ

ผู้อนุมัติ

แสดงแบบ

Date 28 สิงหาคม 2563

A-31	34

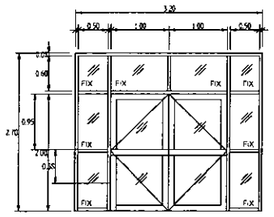

J1

ชนิด	ประตูบานเปิดคู่ พร้อมช่องแสงบน
ขนาด : โครง	อลูมิเนียม 2"x4" หนา 1.5 มม.
วัสดุ	กั้นกระจกใส
บานกระทุ้ง โครง	สะดุดมิเนียม หนา 1.5 มม. พร้อมขาไม้กรอง
ลูกฟัก โครง	ตะแกรงเหล็กรอบ 6 มม.
เกี่ยวแขวน	ห้องกระจกใส
ติดตั้ง	ห้องกระจกใส
ลวดตีข้างตะแกรง	ตะแกรงเหล็กรอบ 6 มม.
กลไกประตู : ระบบล็อค	ลูกบิดสแตนเลสแบบมือจับ
บานพับ	
ดอกบัว	
มือจับ	
	ชุดโดดร่มระบบไฮดราลิคส์ลงเองแบบหลังคา จำนวน 1 ชุด

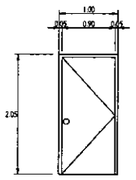

J2

ชนิด	ประตูบานเปิดเดี่ยว
ขนาด : โครง	อลูมิเนียม 2"x4"
วัสดุ	บานกระทุ้งกระจกใส
บานกระทุ้ง โครง	ไม้อัดลายเสี้ยน
ลูกฟัก โครง	ไม้อัดลายเสี้ยน
เกี่ยวแขวน	ห้องกุญแจ
ติดตั้ง	ห้องกุญแจ
ลวดตีข้างตะแกรง	
กลไกประตู : ระบบล็อค	ลูกบิดสแตนเลสขนาด 3"x4" จำนวน 3 ชุด
บานพับ	บานพับ STAINLESS
ดอกบัว	STAINLESS ขนาด 6"
มือจับ	

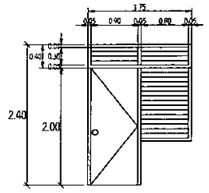

J3

ชนิด	ประตูบานเปิดเดี่ยว
ขนาด : โครง	อลูมิเนียม 2"x4"
วัสดุ	ห้องกระจกใส
บานกระทุ้ง โครง	ไม้อัดลายเสี้ยน
ลูกฟัก โครง	ไม้อัดลายเสี้ยน
เกี่ยวแขวน	ห้องกุญแจ
ติดตั้ง	ห้องกุญแจ
ลวดตีข้างตะแกรง	
กลไกประตู : ระบบล็อค	ลูกบิด STAINLESS
บานพับ	บานพับ STAINLESS ขนาด 3"x4" จำนวน 3 ชุด
ดอกบัว	STAINLESS ขนาด 6"
มือจับ	
	ชุดกันน้ำกระทบบานแนวตั้ง 1 ชุด 1 ด้านเปิดขึ้น

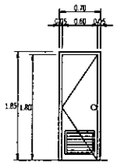

J4

ชนิด	ประตูบานเปิดเดี่ยว
ขนาด : โครง	เหล็กกล่องชุบ PVC 2"x4"
วัสดุ	ห้องกระจกใส
บานกระทุ้ง โครง	PVC
ลูกฟัก โครง	PVC
เกี่ยวแขวน	ห้องกระจกใส
ติดตั้ง	ห้องกระจกใส
ลวดตีข้างตะแกรง	
กลไกประตู : ระบบล็อค	
บานพับ	บานพับ STAINLESS
ดอกบัว	STAINLESS ขนาด 6"
มือจับ	

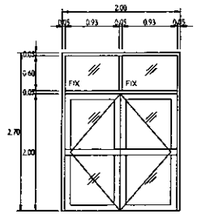

J5

ชนิด	ประตูบานเปิดคู่
ขนาด : โครง	อลูมิเนียม 2"x4" หนา 1.5 มม.
วัสดุ	ห้องกระจกใส
บานกระทุ้ง โครง	สะดุดมิเนียม หนา 1.5 มม.
ลูกฟัก โครง	ตะแกรงเหล็กรอบ 6 มม.
เกี่ยวแขวน	ห้องกระจกใส
ติดตั้ง	ห้องกระจกใส
ลวดตีข้างตะแกรง	ตะแกรงเหล็กรอบ 6 มม.
กลไกประตู : ระบบล็อค	ลูกบิดสแตนเลสแบบมือจับ
บานพับ	
ดอกบัว	
มือจับ	

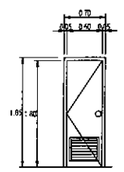

J6

ชนิด	ประตูบานเปิดเดี่ยว
ขนาด : โครง	เหล็กกล่องชุบ PVC 2"x4"
วัสดุ	ห้องกระจกใส
บานกระทุ้ง โครง	PVC
ลูกฟัก โครง	PVC
เกี่ยวแขวน	ห้องกระจกใส
ติดตั้ง	ห้องกระจกใส
ลวดตีข้างตะแกรง	
กลไกประตู : ระบบล็อค	ลูกบิด STAINLESS
บานพับ	บานพับ STAINLESS ขนาด 3"x4" จำนวน 3 ชุด
ดอกบัว	STAINLESS ขนาด 6"
มือจับ	

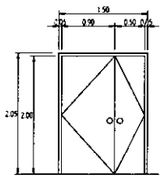

J7

ชนิด	ประตูบานเปิดเดี่ยว
ขนาด : โครง	เหล็กกล่องชุบ PVC 2"x4"
วัสดุ	ห้องกระจกใส
บานกระทุ้ง โครง	PVC
ลูกฟัก โครง	PVC
เกี่ยวแขวน	ห้องกระจกใส
ติดตั้ง	ห้องกระจกใส
ลวดตีข้างตะแกรง	
กลไกประตู : ระบบล็อค	ลูกบิด STAINLESS
บานพับ	บานพับ STAINLESS ขนาด 3"x4" จำนวน 3 ชุด
ดอกบัว	STAINLESS ขนาด 6"
มือจับ	

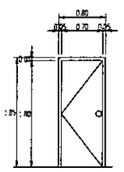

J8

ชนิด	ประตูบานเปิดเดี่ยว
ขนาด : โครง	เหล็กกล่องชุบ PVC 2"x4"
วัสดุ	ห้องกระจกใส
บานกระทุ้ง โครง	PVC
ลูกฟัก โครง	PVC
เกี่ยวแขวน	ห้องกระจกใส
ติดตั้ง	ห้องกระจกใส
ลวดตีข้างตะแกรง	
กลไกประตู : ระบบล็อค	ลูกบิด STAINLESS
บานพับ	บานพับ STAINLESS ขนาด 3"x4" จำนวน 3 ชุด
ดอกบัว	STAINLESS ขนาด 6"
มือจับ	
	ชุดกันน้ำกระทบบานแนวตั้ง 1 ชุด 1 ด้านเปิดขึ้น

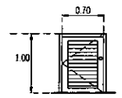

J9

ชนิด	ประตูบานเปิดเดี่ยวแบบพับข้าง
ขนาด : โครง	เหล็กกล่องชุบ 2" x 4" หนา 1.5 มม.
วัสดุ	ห้องกระจกใส
บานกระทุ้ง โครง	สะดุดมิเนียม
ลูกฟัก โครง	
เกี่ยวแขวน	
ติดตั้ง	
ลวดตีข้างตะแกรง	
กลไกประตู : ระบบล็อค	STAINLESS
บานพับ	บานพับ STAINLESS ขนาด 2" x 3" จำนวน 2 ตัว ขนาด 4" x 3"
ดอกบัว	STAINLESS ขนาด 6"
มือจับ	

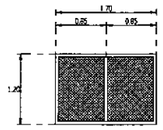

ตะแกรงกันนก

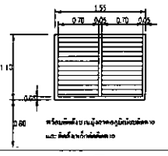

พร้อมติดตั้งระบบผู้อาศัยของผู้มีปัญหาด้วย
และติดตั้งเก้าอี้ต่อต้านด้วย

J10

ชนิด	หน้าต่างบานเลื่อนไม้ใหญ่
ขนาด : โครง	ไม้เนื้อแข็ง หนา 2"
วัสดุ	กระจกใส
บานเลื่อน โครง	ไม้เนื้อแข็ง
ลูกฟัก โครง	ไม้เนื้อแข็ง
เกี่ยวแขวน	ห้องกระจกใส
ติดตั้ง	ห้องกระจกใส
ลวดตีข้างตะแกรง	
กลไกประตู : ระบบล็อค	ลูกบิดสแตนเลส
บานพับ	
ดอกบัว	
มือจับ	

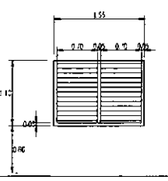

J11

ชนิด	หน้าต่างบานเลื่อนไม้ใหญ่
ขนาด : โครง	ไม้เนื้อแข็ง หนา 2"
วัสดุ	กระจกใส
บานเลื่อน โครง	ไม้เนื้อแข็ง
ลูกฟัก โครง	ไม้เนื้อแข็ง
เกี่ยวแขวน	ห้องกระจกใส
ติดตั้ง	ห้องกระจกใส
ลวดตีข้างตะแกรง	
กลไกประตู : ระบบล็อค	ลูกบิดสแตนเลส
บานพับ	
ดอกบัว	
มือจับ	

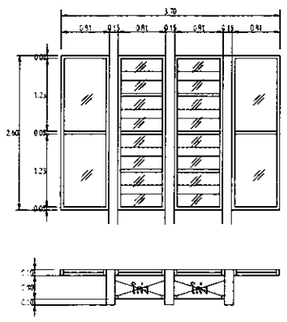

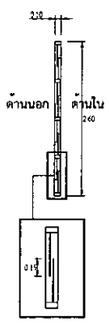

ขยายช่องเกล็ด

J12

ชนิด	หน้าต่างบานเลื่อนไม้ใหญ่
ขนาด : โครง	ไม้เนื้อแข็ง หนา 2"
วัสดุ	ห้องกระจกใส
บานเลื่อน โครง	ไม้เนื้อแข็ง
ลูกฟัก โครง	ไม้เนื้อแข็ง
เกี่ยวแขวน	ห้องกระจกใส
ติดตั้ง	ห้องกระจกใส
ลวดตีข้างตะแกรง	
กลไกประตู : ระบบล็อค	ลูกบิดสแตนเลส
บานพับ	
ดอกบัว	
มือจับ	

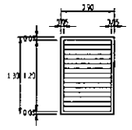

คิดราคารวมใน ป.3 แล้ว

J13

ชนิด	หน้าต่างบานเลื่อนไม้ใหญ่
ขนาด : โครง	ไม้เนื้อแข็ง 2"x4"
วัสดุ	ห้องกระจกใส
บานเลื่อน โครง	ไม้เนื้อแข็ง
ลูกฟัก โครง	ไม้เนื้อแข็ง
เกี่ยวแขวน	ห้องกระจกใส
ติดตั้ง	ห้องกระจกใส
ลวดตีข้างตะแกรง	
กลไกประตู : ระบบล็อค	ลูกบิดสแตนเลส
บานพับ	
ดอกบัว	
มือจับ	
	ติดตั้งเก้าอี้ต่อต้านผู้อาศัยของผู้มีปัญหาด้วย

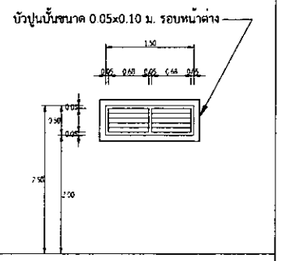

J14

ชนิด	หน้าต่างบานเลื่อนอลูมิเนียม
ขนาด : โครง	อลูมิเนียม 2"x4" หนา 1.5 มม.
วัสดุ	ห้องกระจกใส
บานเลื่อน โครง	อลูมิเนียม
ลูกฟัก โครง	อลูมิเนียม
เกี่ยวแขวน	ห้องกระจกใส
ติดตั้ง	ห้องกระจกใส
ลวดตีข้างตะแกรง	ตะแกรงเหล็กรอบ 6 มม.
กลไกประตู : ระบบล็อค	ลูกบิดสแตนเลส
บานพับ	
ดอกบัว	
มือจับ	

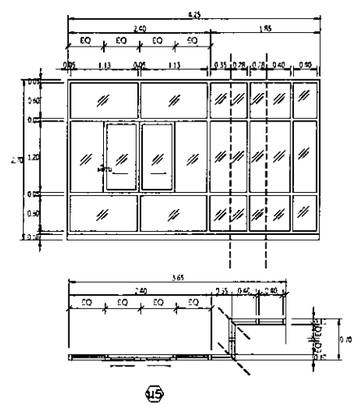

J15

ชนิด	หน้าต่างบานเลื่อนอลูมิเนียม
ขนาด : โครง	อลูมิเนียม 2"x4" หนา 1.5 มม.
วัสดุ	ห้องกระจกใส
บานเลื่อน โครง	อลูมิเนียม
ลูกฟัก โครง	อลูมิเนียม
เกี่ยวแขวน	ห้องกระจกใส
ติดตั้ง	ห้องกระจกใส
ลวดตีข้างตะแกรง	ตะแกรงเหล็กรอบ 6 มม.
กลไกประตู : ระบบล็อค	ลูกบิดสแตนเลส
บานพับ	
ดอกบัว	
มือจับ	

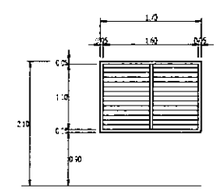

J17

ชนิด	หน้าต่างบานเลื่อนไม้ใหญ่
ขนาด : โครง	ไม้เนื้อแข็ง หนา 2"
วัสดุ	กระจกใส
บานเลื่อน โครง	ไม้เนื้อแข็ง
ลูกฟัก โครง	ไม้เนื้อแข็ง
เกี่ยวแขวน	ห้องกระจกใส
ติดตั้ง	ห้องกระจกใส
ลวดตีข้างตะแกรง	
กลไกประตู : ระบบล็อค	ลูกบิดสแตนเลส
บานพับ	
ดอกบัว	
มือจับ	

ขยายประตู-หน้าต่าง

มาตราส่วน 1 : 50

มหาวิทยาลัยราชภัฏบุรีรัมย์

เลขที่แบบ BRU.B 2020- 003

REV.	REVISION	DATE

โครงการ

กลุ่มอาคารคุณวิทยาลัยพิทักษ์ผลกุศลมหาวิทยาลัย
ต.ในเมือง อ.เมืองบุรีรัมย์ จ.บุรีรัมย์

สถาปนิก

นายสมวิทย์ ประจญศานต์ สสน.3478
นายพนัส นิตยกุล สสน.3501
นายวิสาข์ ผลเจือง สสน.3614
นายปิยะณม์ สิงห์ศักดา สสน.3475
นายจักรกริช พรหมราษฎร์กอง สสน.5982
นายสรรเกก จันทะเสียง สสน.10369

วิศวกรโครงสร้าง

นายเกียรติ์ ไพศิริกุล สย.2741
นายเพชรัตน์ สงศิลิไพ สย.9352
นายศุภชิต นายประเสริฐ สย.29504
นายยงยุทธ ธีสุขกาญ สย.28619
นายกาญจนาจิน์ ปันสกา สย.22166

วิศวกรไฟฟ้า

นายจารีย์ น้ำแก้ว สฟก.5032
นายศุภิต ชุติธรนุกร สฟก.40552

ผู้เขียน

นายธุรทน เปล่งมณี
ปวส.สถาปัตยกรรม วทบ.ก่อสร้าง
นายทิพยากร ทองดี
เนิญสูงาร์ ศศ.สถาปัตยกรรมภายใน

ผู้ตรวจ

นายอิ่นมิร พรหมมาลา
สังกัด อ.สถาปนิกและวิศวกรควบคุม

ผู้อนุมัติ

รศ.ดร.ชาติชัย ชุติพระนา

แสดงแบบ

Date 28 พฤษภาคม 2563

Drawing No. A-32

Page 34

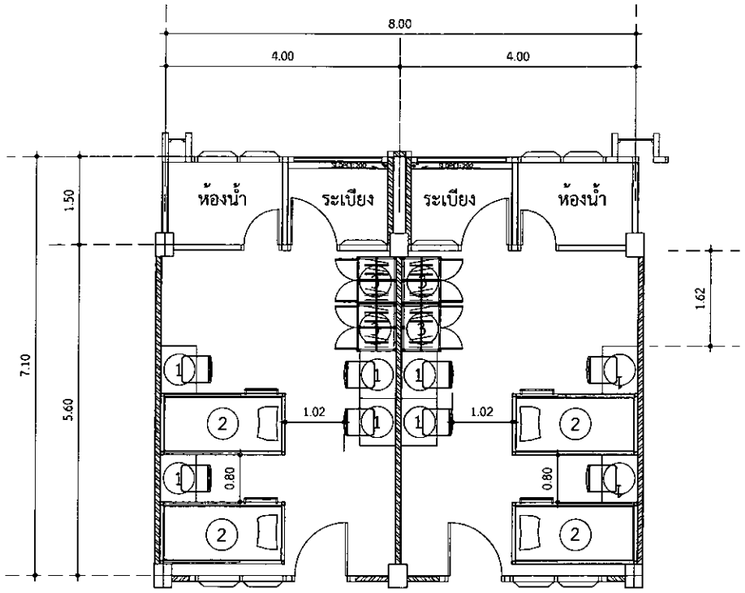

แปลนห้องพักนักศึกษา SCALE 1 : 50

รายการครุภัณฑ์ประกอบอาคาร

ลำดับที่	รายละเอียด
1	โต๊ะทำงาน ขนาด 0.60x0.80x0.75 ม. จำนวน 380 ชุด
2	เตียงนอน ขนาด 1.04x2.12x2.00 ม. จำนวน 146 ชุด
	ฟูกนอนยางพาราแท้100% 3.5ฟุต หนา4" จำนวน 292 ชุด
3	ตู้เสื้อผ้า ขนาด 0.60x0.60x1.80 ม. จำนวน 292 ชุด
4	เก้าอี้ทำงานเบาะหุ้มหนังเทียม ขาเหล็ก ขนาด 0.45x0.45x0.45 ม.จำนวน 292 ชุด

สารบัญแบบ

หน้า	แบบแสดง
1	สารบัญแบบ และรายการประกอบแบบ แปลนห้องพักนักศึกษา
2	แบบขยายโต๊ะทำงาน
3	แบบขยายเตียงนอน
4	แบบขยายตู้เสื้อผ้า
5	
6	

สัญลักษณ์	รายละเอียด
1	ไม้อัดซีเมนต์ หนา 24 มม.
2	โครงไม้เนื้อแข็ง 1/2 x 2 นิ้ว กรุไม้อัดยาง 6 มม. ทับหน้าแผ่น LAMINATE (ลาย Silent Walnut) หนา 0.8 มม. ตามแบบ
3	โครงไม้เนื้อแข็ง 1/2 x 2 นิ้ว กรุไม้อัดยาง 6 มม. ทับหน้าแผ่น LAMINATE (ลาย BLOND BEECH) หนา 0.8 มม. ตามแบบ
4	ไม้อัดซีเมนต์ หนา 20 มม.
5	ไม้อัดซีเมนต์ หนา 8 มม. ทาสีน้ำอะครีลิค 100 % เฉพาะส่วนที่อยู่ภายในเฟอร์นิเจอร์

สัญลักษณ์ประกอบแบบ

ลำดับที่	สัญลักษณ์	รายละเอียด
1		แสดงภาพรูปตัด S - 07
2	A 1	รูปตาน A รูปตาน 1
3	11	แสดงภาพประตู 1
4	H 2400	ความสูงห้อง
5		ผนังเดิมอาคารกออิฐฉาบปูน
6		

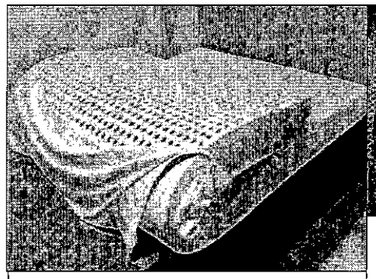

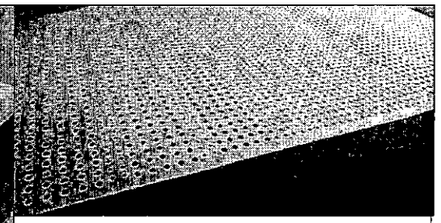

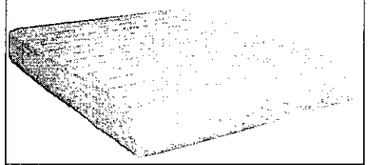

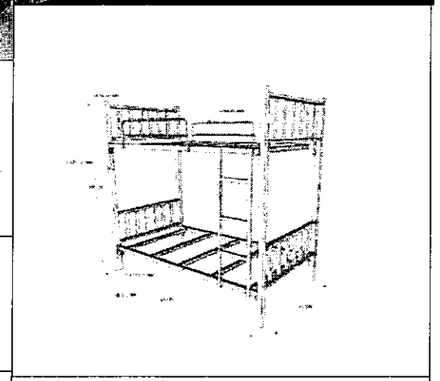

คุณลักษณะเฉพาะ

1. ที่นอนยางพาราแท้ 100 % (natural latex mattress) ขึ้นรูปจริง ขนาด 100x200 ซม.x10 ซม.
2. ตัวยางนอนพาราเสร็จการหมุนวนเวียน 100% ความหนาแน่นเท่ากัน density foam
3. ฟูกนอนหนา 3.5 ฟุต (ใช้กับเตียงนอน ขนาด 1.11 x 2.10 ม.) หนา 4"
4. ที่นอนทุกเส้นเย็บตกแต่ง พิมพ์ลาย 3 ด้าน
5. ผ้าลูกค้าใช้งานอย่างน้อย 10 ปี พร้อมใบรับประกัน

คุณลักษณะเฉพาะ

1. ขนาดเตียง 1.11 (กว้าง) x 2.10 (ยาว) x 1.45 (สูง) ม.
2. เสาเตียงเป็นเหล็กกล่อง ขนาด 2" x 2" หนา 1.2 มม.
3. ขาเตียงเป็นเหล็กกล่อง ขนาด 2" x 1" หนา 1.2 มม.
4. ลูกฟักหัวเตียงเป็นเหล็กกล่อง ขนาด ¾" x 1 ½" หนา 1 มม.
5. คานขวางแผงเตียงเป็นเหล็กกล่อง ขนาด 1" x 1" หนา 1.2 มม.
6. บันไดเตียงเป็นเหล็กกล่อง ขนาด 1" x 1" หนา 1.2 มม.
7. ราวกันตกเหล็กกลม ขนาด Ø ¾" หนา 1.2 มม.
8. ทำสีสำเร็จจากโรงงาน
9. รับประกันการใช้งาน 1 ปี
10. ผลิตในประเทศไทย โรงงานผู้ผลิตได้รับรองมาตรฐาน ISO 9001:2015, ISO 14001:2015, ISO 45001:2018 , อุตสาหกรรมสีเขียว ระดับ 3 และ ฉลากเขียว TGL-21-R2-14

หมายเหตุ
1. ติดตั้ง เตียง 2 ชั้น จำนวน 192 ชุด
2. ฟูกนอนยางพาราแท้ 100% 3.5 ฟุต หนา4" จำนวน 384 ชุด
3. โต๊ะทำงาน ขนาด 0.60x0.80x0.75 ม.จำนวน 1,520 ชุด
4. เก้าอี้ทำงานเบาะหุ้มหนังเทียม จำนวน 1,520 ชุด
5. ติดตั้ง TV สมาร์ททีวี จอLED 60 นิ้ว พร้อมขาแขวน จำนวน 4 ชุด
6. ตู้เสื้อผ้า จำนวน 1,520 ชุด
7. Sink อ่างล้างจาน ชนิด 1 หลุม จำนวน 380 ชุด

แบบที่แบบ	BRU.B 2020- 003
REV.	REVISION / DATE
โครงการ	
สถาปนิก	
นายสงวนศิลป์ ประจญศานต์ สถป.3478	
นายพนิต นิวสกุล สถป.3501	
นายวิทาง แสงเมือง สถป.3614	
นายปิยพนม สังข์ศิลา สถป.3475	
นายจักรกริช ศรพรายนฤมล สถป.5982	
นายธรรมการ จันทะเศียร สถป.18369	
วิศวกรโครงสร้าง	
นายเกียรติชัย ไพศิริกุล สย.2741	
นายบพร์ดิน์ คนบัติใหม่ สย.9352	
นายศุภชิต นามประเสริฐ สย.29504	
นายมรรคพันธ์ บัวสุวรรณ สย.28619	
นายศรายุทธ์ ปินธร สย.22166	
วิศวกรไฟฟ้า	
นางสาวิณี น้ำแก้ว สฟก.5032	
นายพูลิต ยุติธรรมาร สฟก.40552	
ผู้เขียน	
นายกุเทน เปล่งมณี ประเภทเทคนิคสถาปัตยกรรม, เทคนิคก่อสร้าง	
นายวิทพงศ์ ทองดี ปริญญาตรี คณะสถาปัตยกรรมศาสตร์	
ผู้ตรวจ	
นายจักรกริช ศรพรายนฤมล ตำแหน่ง วิศวกรชำนาญการ	
ผู้อนุมัติ	
นส. นาถินี สุจิตระเวง	
แสดงแบบ	
Date	28 พฤษภาคม 2563
แปลนตำแหน่งเฟอร์นิเจอร์	
มาตราส่วน 1 : 50	Drawing No. A-33 / Sheet 34

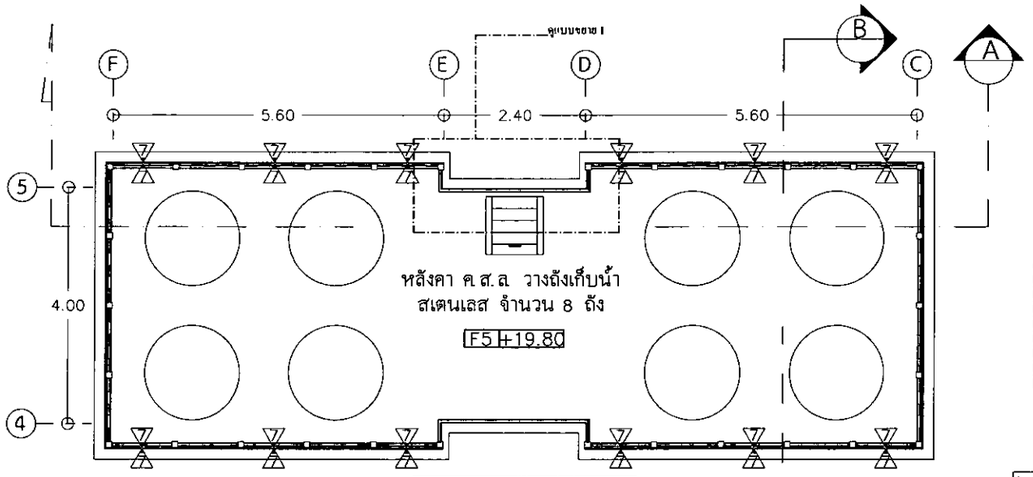

แปลนขยายพื้นวางถังเก็บน้ำ

Scale 1 : 50

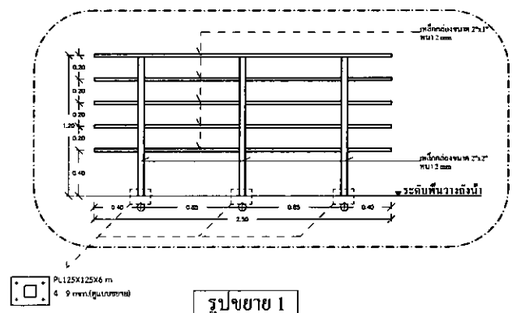

รูปขยาย 1

Scale 1 : 25

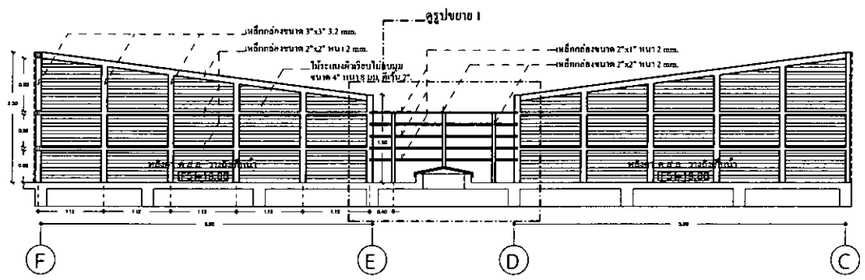

รูปตัดขยาย A

Scale 1 : 50

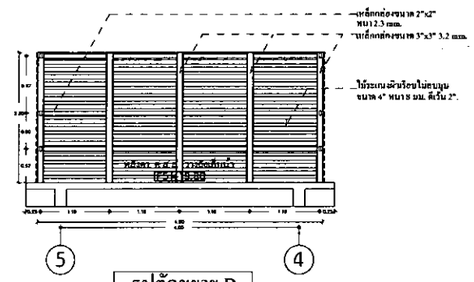

รูปตัดขยาย B

Scale 1 : 50

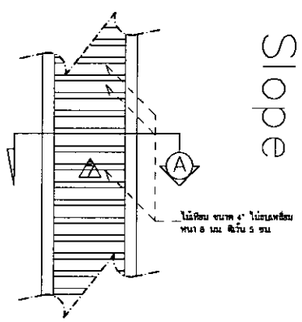

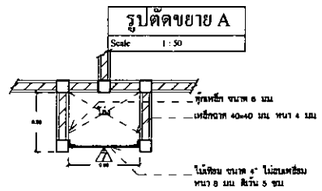

แบบขยาย A ระแนงตีปิดช่องท่อ

Scale 1 : 25

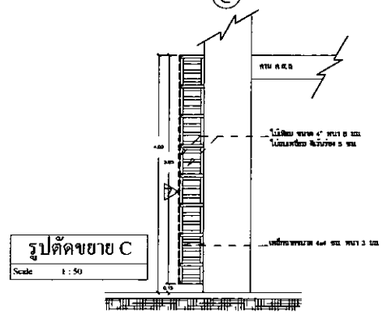

รูปตัดขยาย C

Scale 1 : 50

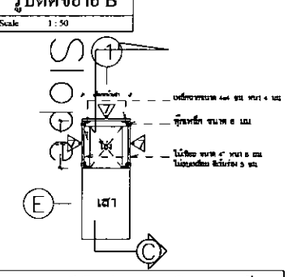

แบบขยาย ระแนงตีปิดช่องท่อบริเวณเสาชั้น 1

Scale 1 : 25

ขยายพื้นวางถังเก็บน้ำ	
มาตราส่วน	1 : 50

แบบเลขที่	BRU.B 2020- 003

REV.	REVISION	DATE

โครงการ

ก่อสร้างกลุ่มอาคารหอพักคอนโดมิเนียม ต.ในเมือง อ.เมืองบุรีรัมย์ จ.บุรีรัมย์

สถาปนิก

นายสมบัติ ประยอดศานต์ สสก.3478

นายสมัย นิลสกุล สสก.3501

นายวิชาชาญ แสงเรือง สสก.3614

นายปิยะชนม์ ลังษีศิลา สสก.3475

นายจักรพันธ์ พรหมราษฎร์ สสก.5982

นายอาทมาร จันทะเทียน สสก.18369

วิศวกรโครงสร้าง

นายเทียนชัย ไตศิริกุล สย.2741

นายพชรัตน์ ลนบัลใหม่ สย.9352

นายสุปรีชา นาถประเสริฐ สย.29506

นายเมธาพัฒนร อัสดุนงาม สย.28619

นางสาวสุดารัตน์ ปิ่นเกา สย.22166

วิศวกรไฟฟ้า

นายจารีย์ น้ำแก้ว สฟก.5032

น.ส.ยุลิต ยุจิตสุนทร สฟก.40552

ผู้เขียน

นายกฤษณ เบรมเมณี
ประเภทสถาปัตยกรรม วสม.กองสร้าง

นายวัชพงษ์ เพชรดี
เจ้าพนักงานสถาปัตยกรรมชำนาญงาน

ผู้ตรวจ

นายจักรพันธ์ พรหมราษฎร์
ตำแหน่งวิศวกรโยธาชำนาญการ

ผู้อนุมัติ

รศ.ดร.ชัยชิต ปุณศรีเจริญ
ผู้อำนวยการกองสาธารณูปโภค

แสดงแบบ

ขยายพื้นวางถังเก็บน้ำ

Date	28 กรกฎาคม 2563
Drawing No.	A-34
Sheet	34

ตารางโหลดและหม้อแปลงของใหม่

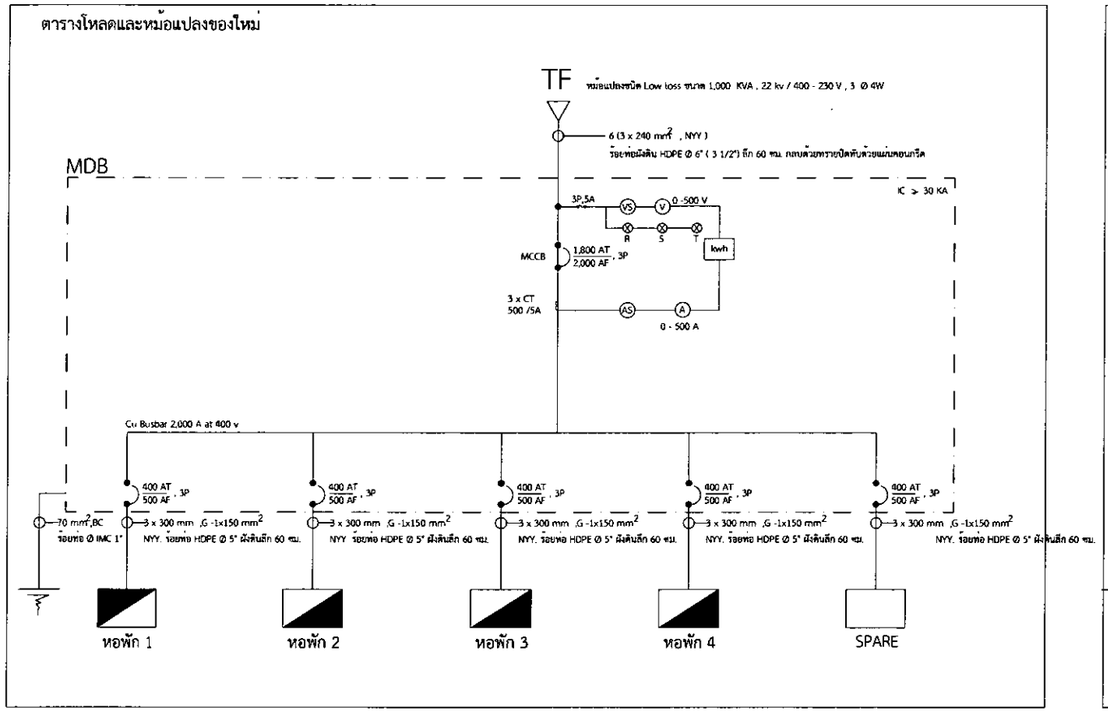

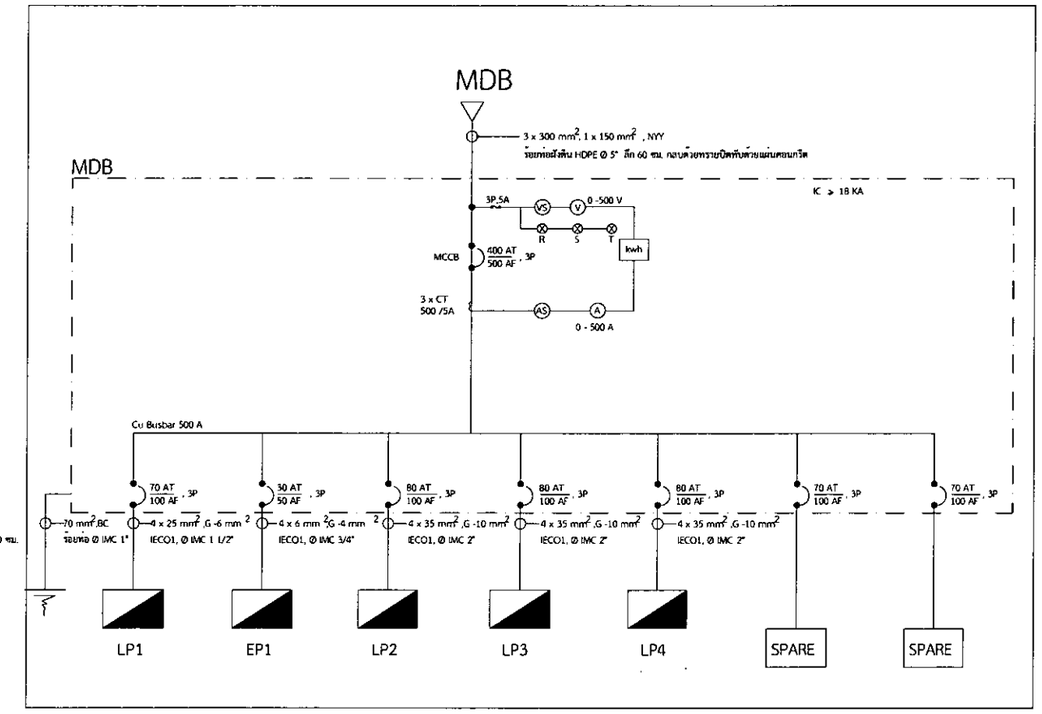

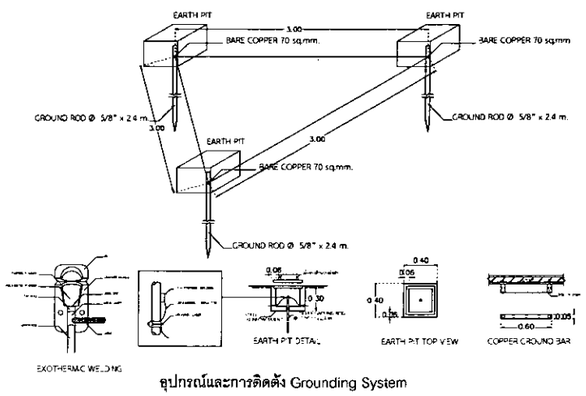

อุปกรณ์และการติดตั้ง Grounding System

Scale
1 20

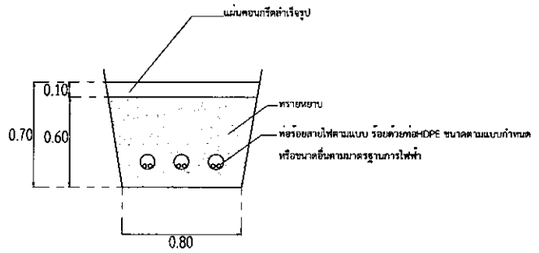

ความลึก 1. กรณีสนามหญ้าไม่น้อยกว่า 45 ซม.
2. กรณีสนามหญ้าไม่น้อยกว่า 60 ซม.
3. กรณีสนามหญ้าไม่น้อยกว่า 90 ซม.

SINGLE LINE DIAGRAM ระบบประธาน

เลขที่แบบ	BRU.B 2020- 003
REV.	REVISION / DATE
โครงการ	กลุ่มก่อสร้างอาคารหอพักคณะครุศาสตร์ สโมเมือง ม.เมืองบุรีรัมย์ จ.บุรีรัมย์
สถาปนิก	นายสมนึก ประดยุศาสน์ สถก.3478 นายหนัย นิลกุด สถก.3501 นายไกเพ่ แปลโอง สถก.3614 นายปิยนม์ สังข์ดีศดา สถก.3475 นายจักรกริช พรหมราษฎร์กล สถก.5982 นายธรรมการ จันทเขียน สถก.18369
วิศวกรโครงสร้าง	นายเดียนชัย ไพศิริกุล สอ.2741 นายบงจัดเน่ ณณาลิโลม์ สอ.9352 นพ.สุบริชา บวบประเสริฐ สอ.29506 นายธงจ่งเ่ลศ ปัญชุนกาย สอ.28619 นางสาวสุดาจัดบ์ ปิณยกา สอ.22166
วิศวกรไฟฟ้า	นายจารีนี มำยเกว สศค.5032 นายศุลิต ศุลิตสุบเรร สศค.40552
ผู้เขียน	นายชูเทน แปลเมณี ประเมสถาปัตยกรรม, วศบ.ก่อสร้าง นายวิทยาการ ทองดี ปริญญาตรี คอม.คณาวิทยาการมาตาเม้น
ผู้ตรวจ	นายชำนาญวิศ พรหมราษฎร์ ตำแหน่ง หัวหน้าแผนกงานแผนกก่อสร้าง
ผู้อนุมัติ	รศ. นารีนี ภู่ทาประเ
แสดงแบบ	
Date	28 พฤษภาคม 2563
Drawing No	E-01
Page	12

LIST OF DRAWING AND SYMBOLS

สัญลักษณ์ประกอบแบบ	
SYMBOL NO	DESCRIPTION
	โคม LED ขนาด 1x8 w (T8) , Day Light , PF>0.95 แบบกระจกนิรภัยและอลูมิเนียมฉีดพ่นสีดำ / กรณีมีน้ำให้ใช้แบบมีฝา
	โคม LED ขนาด 1x16 w (T8) , Day Light , PF>0.95 แบบกระจกนิรภัยและอลูมิเนียมฉีดพ่นสีดำ / กรณีมีน้ำให้ใช้แบบมีฝา
	โคมสว่างไสวกลางแจ้งสำหรับทาง มีตัวสะท้อนแสงและอลูมิเนียมเงิน หลอด LED 11 W
	โคมไฟติดผนัง หลอด LED 11 W
	ไฟฉุกเฉิน LED 2x3 8 W Batt & Charger Q สำรองไฟได้ไม่น้อยกว่า 7 ชั่วโมง
	ตู้ควบคุมวงจรปิด ชนิด THERMAL MAGNETIC TYPE พร้อมเบรกเกอร์ขนาด 20 A
	MAIN DISTRIBUTION BOARD SEE DETAIL SINGLE LINE DIAGRAM
	บอลลาร์ดไม้น้ำ ขนาด 400 โดส
	สวิตชเดี่ยวชนิดฝังผนัง มาตรฐานพลาสติก PVC สำหรับหลอดไฟแบบธรรมดา a,b ตามลำดับ
	สวิตช์ 2 ช่องกดลงดับ มาตรฐานพลาสติก PVC สำหรับหลอดไฟแบบธรรมดา a,b. ตามลำดับ
	สวิตช์ 3 ช่องกดลงดับ มาตรฐานพลาสติก PVC สำหรับหลอดไฟแบบธรรมดา a,b. ตามลำดับ
	เต้ารับคู่ (พร้อมกราวด์) ชนิดมีฝาครอบ ขนาด 10 A
	มิเตอร์ 1 P ขนาด 15 (45) A
	แผงควบคุม LOAD CENTER
V	VOLT METER
A	AMP METER
VS	VOLT SELECTOR
AS	AMP SELECTOR
	PILOT LAMP
	FUSE
	บ่ายไฟทางออก
M	มิเตอร์ไฟฟ้า เมืองธร.
DM	ตู้วางมิเตอร์ไฟฟ้า เมืองธร.

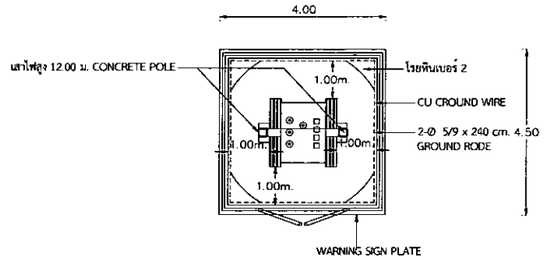

TRANSFORMER INSTALLATION
DETAIL PLAN

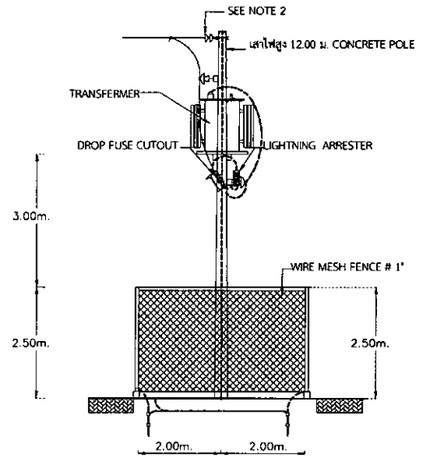

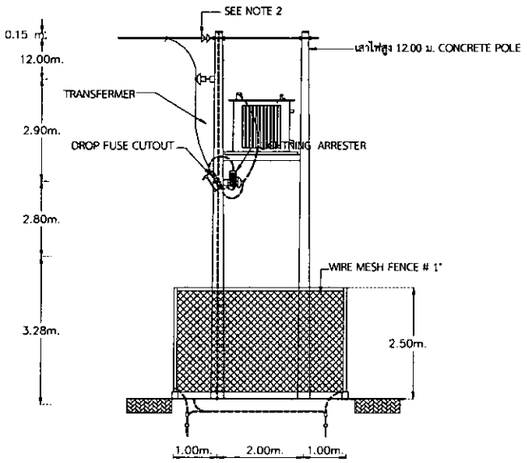

Riser Diagram

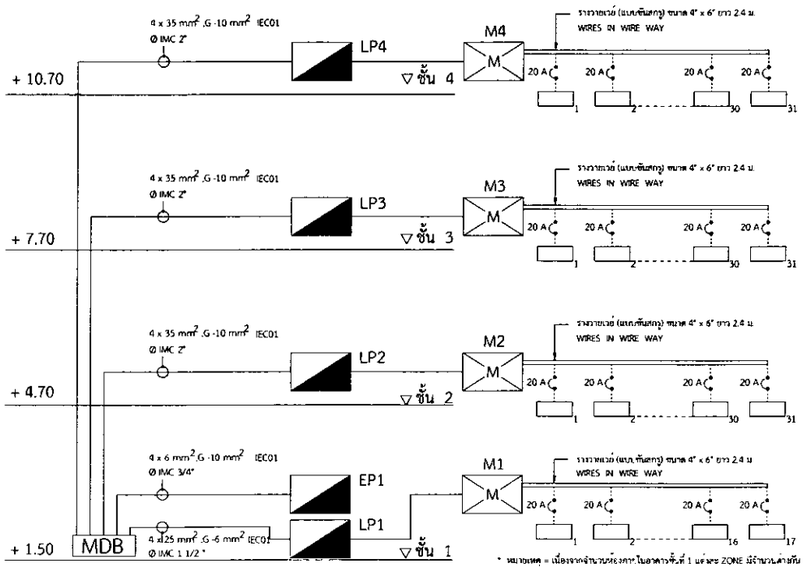

* หมายเหตุ = เนื่องจากจำนวนห้องภายในอาคารชั้นที่ 1 แต่ละ ZONE มีจำนวนไม่เท่ากัน ทั้งไม่จำเป็นจะวางตัวแยกต้องอาคาร ZONE B-C ส่วนตัวเลขที่ 2 คือ อาคาร ZONE A

รายการประกอบแบบ	
มาตราส่วน	1 : 100

แผ่นที่แบบ BRU.B 2020- 003

REV.	REVISION	DATE

โครงการ

กลอกำ-เกลุ่มอาคารหอพักคณะศิลปศาสตร์ ต.ในเมือง อ.เมืองบุรีรัมย์ จ.บุรีรัมย์

สถาปนิก

นายสมบัติ ประยอมศุภานต์ สถอ.3478
นายพงษ์ชัย นิ่มอกุล สถอ.3501
นายวิสาข์ แสงเรือง สถอ.3614
นายเจียรนัย สังข์ศิลา สถอ.3475
นายจักรกริช พรหมราษฎร์ สถอ.5982
นายธรรมภาร ลิ้มละเมียน สถอ.10369

วิศวกรโครงสร้าง

นายเกียนชัย ไพศิริกุล สย.2741
นายบพลิต สวนมีไพบูลย์ สย.9352
นางสุปรีชา นามประเสริฐ สย.29504
นายพรเพ็ชร ชัยชุมภาณ สย.28619
นายสารสุทธิ์ ปิ่นละเคียน สย.22166

วิศวกรไฟฟ้า

นางจาวินี น้ำแก้ว สฟก.15032
นายศุภิต ศุภิตชุนพร สฟก.40552

ผู้เขียน

นายสุเทพ เปรงมณี
นายสถาปัตยกรรม, วพม.กอสร้าง
นายวิทยานาถ ทองดี
นิติศาสตร์ ศอบ.สถาปัตยกรรมมหาชน

ผู้ตรวจ

นายจักรกริช พรหมราษฎร์
หัวหน้างานออกแบบและก่อสร้าง

ผู้อนุมัติ

รศ. นายชัย อู่ไพบูลย์

แสดงแบบ

Date	28 สิงหาคม 2563
Drawing No. E-01	Size 12

PANELBOARD LOAD SCHEDULE (ห้องชุดชั้นที่ 1)

PANEL LP1 — LOCATION ชั้น 1
CAPACITY 18 CKT. — FROM MDB
ELECTRICAL SYSTEM DETAIL 3 PHASE 4 WIRE 50 Hz 400/230 V — BUSBAR 100 A

Ckt. No.	DESCRIPTION	CONNECTED LOAD (VA) R	S	T	BRANCE CB POLE	AT	AF	WIRE (mm2) L+N	GND	TYPE	CONDUIT (inch) Ø	TYPE	REMARK
1	Lighting+Receptacle	2,020			1	20	50	2x6	4	IEC01	3/4	EMT	
3	Lighting+Receptacle		2,020		1	20	50	2x6	4	IEC01	3/4	EMT	
5	Lighting+Receptacle			2,020	1	20	50	2x6	4	IEC01	3/4	EMT	
2	Lighting+Receptacle	2,020			1	20	50	2x6	4	IEC01	3/4	EMT	
4	Lighting+Receptacle		2,020		1	20	50	2x6	4	IEC01	3/4	EMT	
6	Lighting+Receptacle			2,020	1	20	50	2x6	4	IEC01	3/4	EMT	
7	Lighting+Receptacle	2,020			1	20	50	2x6	4	IEC01	3/4	EMT	
9	Lighting+Receptacle		2,020		1	20	50	2x6	4	IEC01	3/4	EMT	
11	Lighting+Receptacle			2,020	1	20	50	2x6	4	IEC01	3/4	EMT	
8	Lighting+Receptacle	2,020			1	20	50	2x6	4	IEC01	3/4	EMT	
10	Lighting+Receptacle		2,020		1	20	50	2x6	4	IEC01	3/4	EMT	
12	Lighting+Receptacle			2,020	1	20	50	2x6	4	IEC01	3/4	EMT	
13	Lighting+Receptacle	2,020			1	20	50	2x6	4	IEC01	3/4	EMT	
15	Lighting+Receptacle		2,020		1	20	50	2x6	4	IEC01	3/4	EMT	
17	Spare			2,000	1	20	50	-	-	-	-	-	
14	Spare	2,000			1	20	50	-	-	-	-	-	
16	Spare		2,000		1	20	50	-	-	-	-	-	
18	Spare			2,000	1	20	50	-	-	-	-	-	
TOTAL CONNECTED LOAD (VA)		12,100	12,100	12,080	MAIN CB 3P 70 AT/ 100 AF			4x25 mm2 IEC01 G-6 mm2			CONDUIT IMC Ø 1 1/2"		ติดตั้งกันดาร์ เรียบร้อยความ แสดงรายละเอียด ทุกวงจรที่ดู่โหลด
		36,280											

PANELBOARD LOAD SCHEDULE (ห้องชุดชั้นที่ 2, 3, 4)

PANEL LP2, LP3, LP4 — LOCATION ชั้น 2, 3, 4 ตามลำดับ
CAPACITY 30 CKT. — FROM MDB
ELECTRICAL SYSTEM DETAIL 3 PHASE 4 WIRE 50 Hz 400/230 V — BUSBAR 100 A

Ckt. No.	DESCRIPTION	CONNECTED LOAD (VA) R	S	T	BRANCE CB POLE	AT	AF	WIRE (mm2) L+N	GND	TYPE	CONDUIT (inch) Ø	TYPE	REMARK
1	Lighting+Receptacle	2,020			1	20	50	2x6	4	IEC01	3/4	EMT	
3	Lighting+Receptacle		2,020		1	20	50	2x6	4	IEC01	3/4	EMT	
5	Lighting+Receptacle			2,020	1	20	50	2x6	4	IEC01	3/4	EMT	
2	Lighting+Receptacle	2,020			1	20	50	2x6	4	IEC01	3/4	EMT	
4	Lighting+Receptacle		2,020		1	20	50	2x6	4	IEC01	3/4	EMT	
6	Lighting+Receptacle			2,020	1	20	50	2x6	4	IEC01	3/4	EMT	
7	Lighting+Receptacle	2,020			1	20	50	2x6	4	IEC01	3/4	EMT	
9	Lighting+Receptacle		2,020		1	20	50	2x6	4	IEC01	3/4	EMT	
11	Lighting+Receptacle			2,020	1	20	50	2x6	4	IEC01	3/4	EMT	
8	Lighting+Receptacle	2,020			1	20	50	2x6	4	IEC01	3/4	EMT	
10	Lighting+Receptacle		2,020		1	20	50	2x6	4	IEC01	3/4	EMT	
12	Lighting+Receptacle			2,020	1	20	50	2x6	4	IEC01	3/4	EMT	
13	Lighting+Receptacle	2,020			1	20	50	2x6	4	IEC01	3/4	EMT	
15	Lighting+Receptacle		2,020		1	20	50	2x6	4	IEC01	3/4	EMT	
17	Lighting+Receptacle			2,020	1	20	50	2x6	4	IEC01	3/4	EMT	
14	Lighting+Receptacle	2,020			1	20	50	2x6	4	IEC01	3/4	EMT	
16	Lighting+Receptacle		2,020		1	20	50	2x6	4	IEC01	3/4	EMT	
18	Lighting+Receptacle			2,020	1	20	50	2x6	4	IEC01	3/4	EMT	
19	Lighting+Receptacle	2,020			1	20	50	2x6	4	IEC01	3/4	EMT	
21	Lighting+Receptacle		2,020		1	20	50	2x6	4	IEC01	3/4	EMT	
23	Lighting+Receptacle			2,020	1	20	50	2x6	4	IEC01	3/4	EMT	
20	Lighting+Receptacle	2,020			1	20	50	2x6	4	IEC01	3/4	EMT	
22	Lighting+Receptacle		2,020		1	20	50	2x6	4	IEC01	3/4	EMT	
24	Lighting+Receptacle			2,020	1	20	50	2x6	4	IEC01	3/4	EMT	
25	Lighting+Receptacle	2,020			1	20	50	2x6	4	IEC01	3/4	EMT	
27	Lighting+Receptacle		2,020		1	20	50	2x6	4	IEC01	3/4	EMT	
29	Lighting+Receptacle			2,020	1	20	50	2x6	4	IEC01	3/4	EMT	
26	Space												
28	Space												
30	Space												
TOTAL CONNECTED LOAD (VA)		18,180	18,180	18,180	MAIN CB 3P 80 AT/ 100 AF			4x35 mm2 IEC01 G-10 mm2			CONDUIT IMC Ø 2"		ติดตั้งกันดาร์ เรียบร้อยความ แสดงรายละเอียด ทุกวงจรที่ดู่โหลด
		54,540											

PANELBOARD LOAD SCHEDULE (ไฟกลางทุกชั้น)

PANEL EP1 — LOCATION ชั้น 1
CAPACITY 18 CKT. — FROM MDB
ELECTRICAL SYSTEM DETAIL 3 PHASE 4 WIRE 50 Hz 400/230 V — BUSBAR 100 A

Ckt. No.	DESCRIPTION	CONNECTED LOAD (VA) R	S	T	BRANCE CB POLE	AT	AF	WIRE (mm2) L+N	GND	TYPE	CONDUIT (inch) Ø	TYPE	REMARK
1	Lighting	207			1	10	50	2x2.5	-	IEC01	1/2	EMT	ไฟแสดงสว่างโถงทางเข้าชั้น1
3	Lighting		271		1	10	50	2x2.5	-	IEC01	1/2	EMT	ไฟแสดงสว่างห้องเครื่องชั้น 1
5	Emergency Lighting			600	1	20	50	2x4	2.5	IEC01	1/2	EMT	ไฟแสงสว่างฉุกเฉินชั้น1
2	Lighting	596			1	10	50	2x2.5	-	IEC01	1/2	EMT	ไฟแสดงสว่างโถงทางเดินชั้น1
4	Receptacle		1,400		1	20	50	2x4	2.5	IEC01	1/2	EMT	เต้ารับโถงชั้น 1
6	Lighting			756	1	10	50	2x2.5	-	IEC01	1/2	EMT	ไฟแสดงสว่างโถงทางเดินชั้น 2
7	Receptacle	1,000			1	20	50	2x4	2.5	IEC01	1/2	EMT	เต้ารับโถงชั้น 2
9	Receptacle		1,000		1	20	50	2x4	2.5	IEC01	1/2	EMT	เต้ารับโถงชั้น 3
11	Receptacle			1,000	1	20	50	2x4	2.5	IEC01	1/2	EMT	เต้ารับโถงชั้น 4
8	Lighting	756			1	10	50	2x2.5	-	IEC01	1/2	EMT	ไฟแสดงสว่างโถงทางเดินชั้น 3
10	Lighting		756		1	10	50	2x2.5	-	IEC01	1/2	EMT	ไฟแสดงสว่างโถงทางเดินชั้น 4
12	Lighting			142	1	10	50	2x2.5	-	IEC01	1/2	EMT	ไฟแสดงสว่างชั้นดาดฟ้า
13	Motor Pump	400			1	20	50	2x4	2.5	IEC01	1/2	EMT	ปั๊มน้ำ
15	Spare		1,000		1	10	50						
17	Spare			2,000	1	20	50						
14	Spare	3,500			1	30	50						
16	Spare		2,000		1	20	50						
18	Spare			2,000	1	20	50						
TOTAL CONNECTED LOAD (VA)		6,461	6,429	6,500	MAIN CB 3P 30 AT/ 100 AF			4x8 mm2 IEC01 G-4 mm2			CONDUIT IMC Ø 3/4"		ติดตั้งกันดาร์ เรียบร้อยความ แสดงรายละเอียด ทุกวงจรที่ดู่โหลด
		19,390											
		0.70											
		13,573											

หมายเหตุ สามารถใช้ Wire Way ได้ในกรณีรวมสายเข้าตู้ โดยต้องขออนุมัติขนาด Wire Way ก่อนติดตั้ง
อนุญาตให้ใช้ท่อ Flex โลหะขนาด 1/2" ได้ในกรณีลงผนังห้องร้อยดวงโคมเท่านั้น
กรณีเดินใต้ฝ้าให้เดินลอยร้อยท่อยึดให้เรียบร้อย
สายสำหรับวงจรย่อยแสงสว่าง, เต้ารับ, พัดลมภายในห้องให้ใช้ชนิดของสายและท่อขนาดตามที่ระบุในตาราง
ในกรณีต่อสายเข้าตัวโคมสามารถใช้สาย THW ขนาด 2x1.5 ตร.มม. ได้
ในกรณีต่อสายเข้าเต้ารับแต่ละจุดสามารถใช้สาย THW ขนาด 2x2.5, G-1.5 ตร.มม. ได้
ในกรณีต่อสายเข้าพัดลมแต่ละจุดสามารถใช้สาย THW ขนาด 2x2.5 ตร.มม. ได้

สีของสายไฟฟ้า

1. เฟส A มีสายสีน้ำตาล
2. เฟส B มีสายสีดำ
3. เฟส C มีสายสีเทา
4. เฟสศูนย์หรือนิวทรัล มีสายสีฟ้า
5. เฟสสายดิน มีสายสีเขียวแถบเหลือง

ในกรณีต่อสายเข้าพัดลมแต่ละจุดสามารถใช้สาย THW ขนาด 2x2.5 ตร.มม. ได้

ตารางโหลดไฟฟ้าหลัก MDB

PANEL MDB อาคารที่พักบุคลากรและนักศึกษา — LOCATION ห้องควบคุมไฟฟ้าชั้น 1
CAPACITY 6 CKT. — FROM Transformer
ELECTRICAL SYSTEM DETAIL 3 PHASE 4 WIRE 50 Hz 400/230 V — BUSBAR 500 A

Ckt. No.	DESCRIPTION	CONNECTED LOAD (VA) R	S	T	BRANCE CB POLE	AT	AF	WIRE (mm2) L+N	GND	TYPE	CONDUIT (inch) Ø	TYPE	REMARK
1	LP1 ชั้นที่ 1	12,080	12,080	12,040	3	70	100	4x25	6	IEC01	1 1/2"	IMC	
2	EP1 ชั้นที่ 1	6,461	6,429	6,500	3	30	100	4x8	4	IEC01	3/4"	IMC	
3	LP2 ชั้นที่ 2	18160	18140	18120	3	80	100	4x35	10	IEC01	2"	IMC	
4	LP3 ชั้นที่ 3	18160	18140	18120	3	80	100	4x35	10	IEC01	2"	IMC	
5	LP4 ชั้นที่ 4	18160	18140	18120	3	80	100	4x35	10	IEC01	2"	IMC	
6	สำรอง	10,000	10,000	10,000	3	70	100						
7	สำรอง	10,000	10,000	10,000	3	70	100						
TOTAL CONNECTED LOAD (VA)		87,021	86,909	86,900	MAIN CB 3P 400 AT/ 500 AF			3 x 300 mm2, 1x150 mm2 NYY G-70 mm2 โดยท่อฝังดิน HDPE ขนาด 5" สีดำ 60 ซม. ตอบด้วยทรายปูปิดทับด้วยแผ่นคอนกรีต					ติดตั้งกันดาร์ เรียบร้อยความ แสดงรายละเอียด ทุกวงจรที่ดู่โหลด
		260,850											
		0.70											
		182,595											

ตารางโหลดไฟฟ้า PANELBOARD LOAD SCHEDULE

ตารางโหลดไฟฟ้า
มาตราส่วน 1 : 100

โครงการ
ก่อสร้างอาคารหอพักนักศึกษา มหาวิทยาลัยราชภัฏบุรีรัมย์
เลขที่แบบ BRU.B 2020- 003

REV.	REVISION	DATE

สถาปนิก
นายเมธี ประชุมศานต์ สถข.3478
นายหนึ่ง นิกรกุล สถข.3501
นายวิสาข์ แสนเวิน สถข.3614
นายปิยชน์ สิงห์ศักดา สถข.3475
นายจักรกริช พราหมาณกุล สถข.5982
นายธารทอง จันละเอียด สถข.18369
วิศวกรโครงสร้าง
นายเกียรติ ไพศิริกุล สถว.2741
นายนพดล สมบัติใหม่ สมว.9352
นายสุเริศ นามประเสริฐ สถว.29504
นายพรเพ็ชร์ ถิรชุนกร สถว.28619
นายสุทาสินี ปินตา สถว.22166
วิศวกรไฟฟ้า
นายจารีย์ ม่านเก่ง สฟก.5032
นายศุภัสิต ศุภิศรุนทร สฟก.40552
ผู้เขียน
นายสุเทพ แซ่ลม
นายสถาปัตยกรรม วศม ก่อสร้าง
นายวิทยากร ทองดี
ปริญญาตรี คอมพิวเตอร์ธุรกิจ
ผู้ตรวจ
นายจักรกร พรหมภาษฎ์
ตำแหน่ง นายช่างเทคนิคระดับชำนาญการ
ผู้อนุมัติ
รศ. ดร.ชัยวัฒน์ สุจิตตะโร
แสดงแบบ
Date 28 พฤษภาคม 2563
Drawing No. E-02
Sheet 12

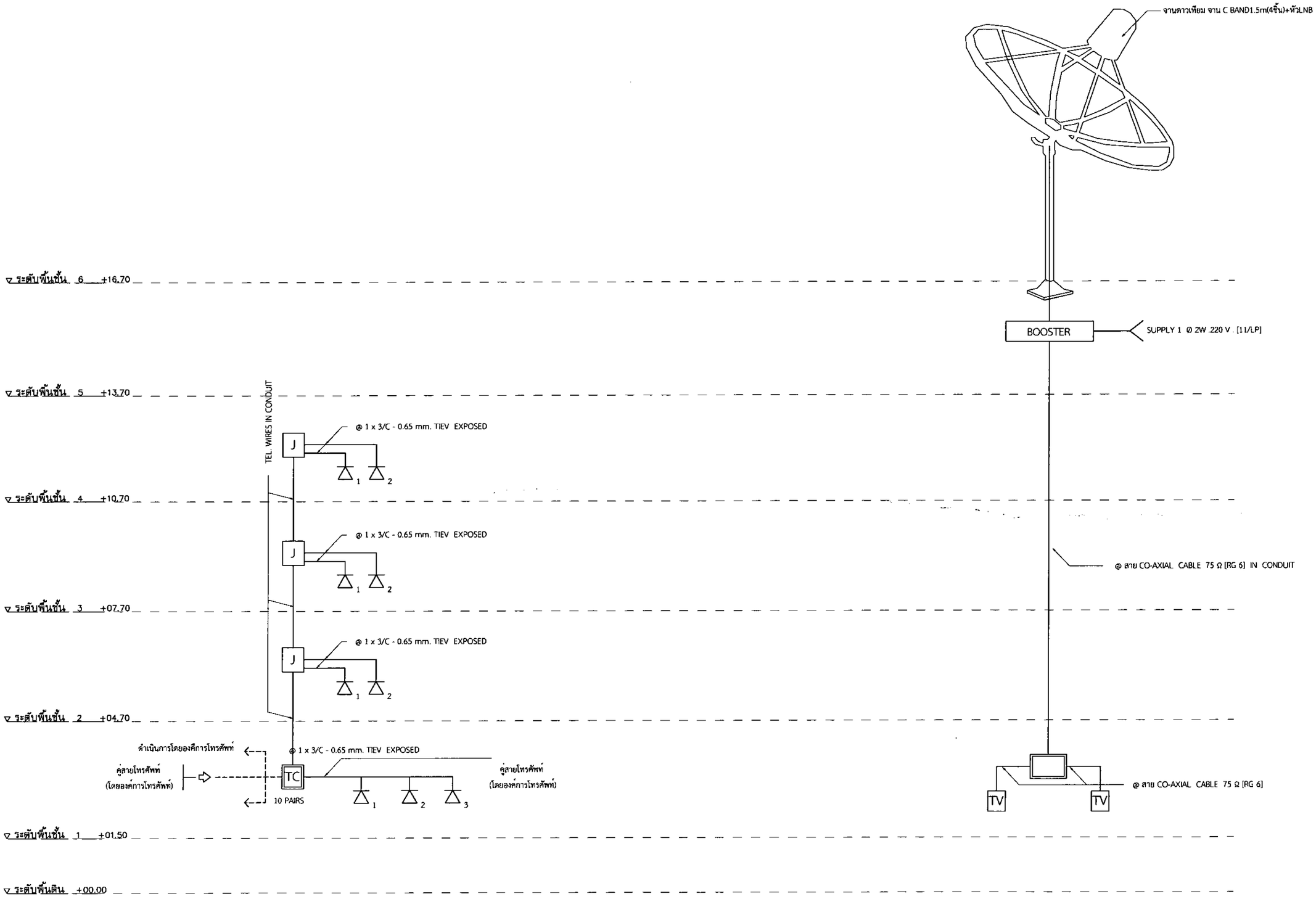

อาคาร ZONE A

TELEPHONE RISER DIAGRAM

อาคารหอพัก

MA - TV RISER DIAGRAM

เลขที่แบบ BRU.B 2020- 003

REV.	REVISION	DATE

โครงการ

สถาปนิก

วิศวกรโครงสร้าง

วิศวกรไฟฟ้า

ผู้เขียน

ผู้ตรวจ

ผู้อนุมัติ

แสดงแบบ

TELEPHONE RISER DIAGRAM
MA - TV RISER DIAGRAM

Date 28 สิงหาคม 2563

TELEPHONE RISER DIAGRAM MA - TV RISER DIAGRAM		Drawing No. E-03	Page 12
มาตราส่วน	1 : 50		

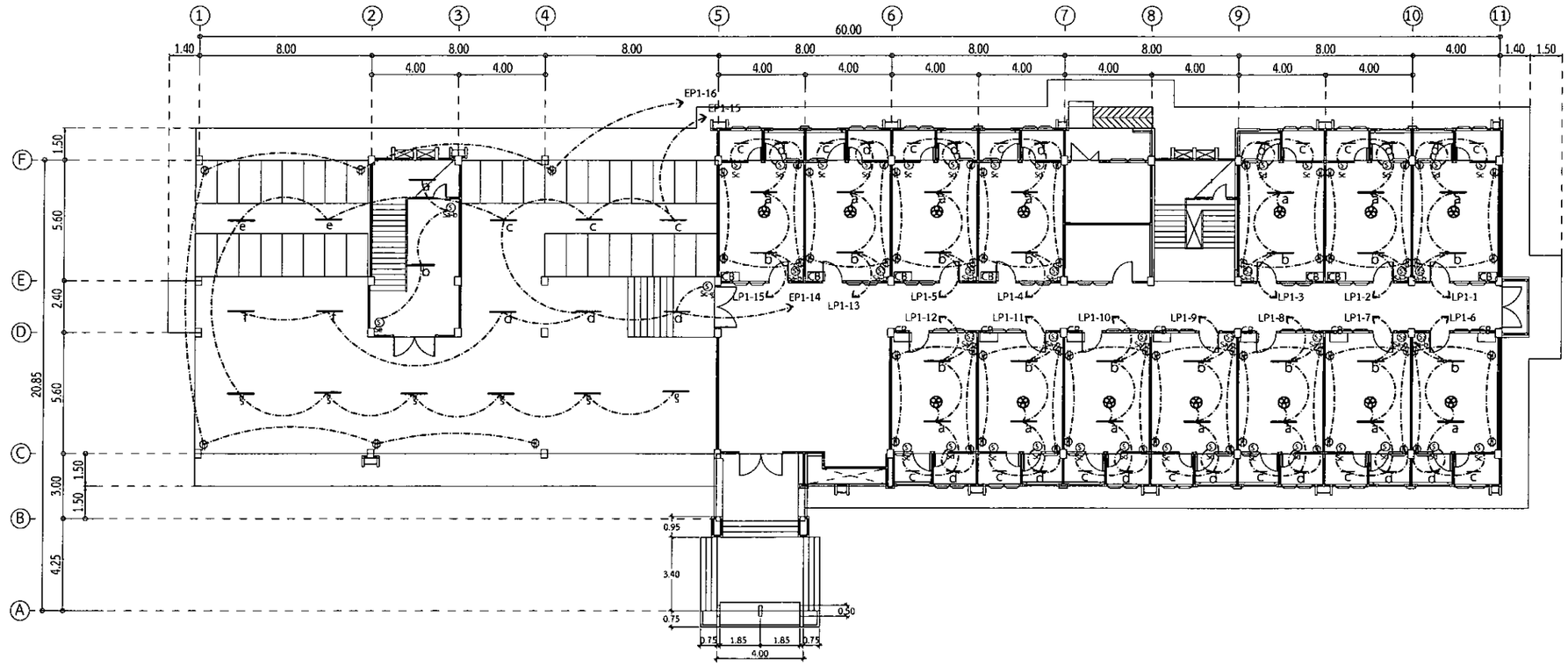

แปลนระบบไฟฟ้าภายในห้องพักชั้นที่ 1

มาตราส่วน 1 : 120

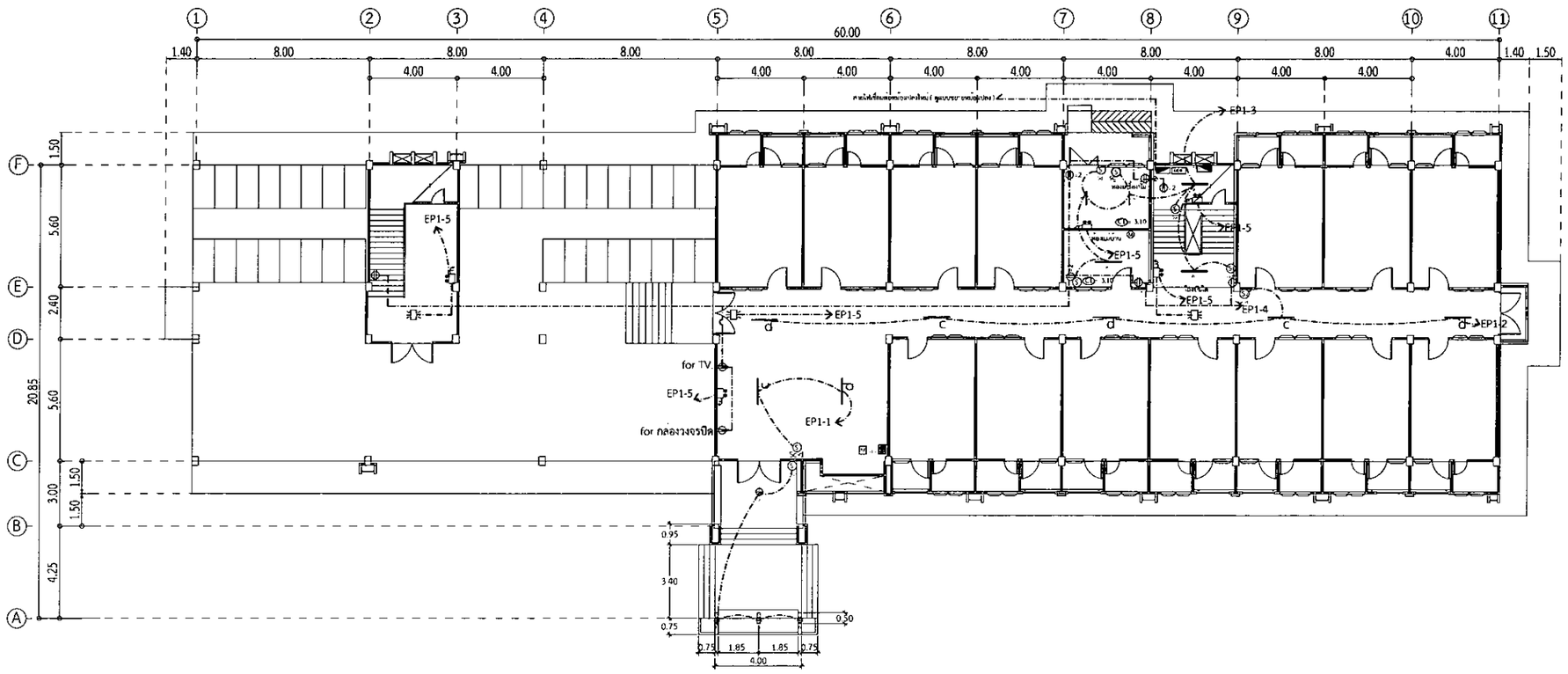

แปลนระบบไฟฟ้าส่วนกลางชั้นที่ 1

มาตราส่วน 1 : 120

เลขที่แบบ	BRU.B 2020- 003

REV.	REVISION	DATE

โครงการ

ก่อสร้างหอพักนักศึกษาชายสาธารณะ ต.ในเมือง อ.เมืองอุบลราชธานี จ.อุบลราชธานี

สถาปนิก

นายเกษมศักดิ์ ประจญศุภาพ สถป.3478

นายหนึ่ง มิตรภูถ สถป.3501

นายวิสาข์ แผ่นเวียง สถป.3614

นายปิยพนม สังข์ศิลา สถป.3475

นายจักรพริท พรหมราษฎร์กภป.5982

นายธารมาศ จันทะเพ็ง กสป.18369

วิศวกรโครงสร้าง

นายเกียรติ ไม้ศิริกุล สย.2741

นายบพลิตม์ ตบเพลิเพ่ สย.9352

นายสุปรีชา พรมประดิษฐ์ กส.29504

นายอนาวิ์เมศ อันชุมภาพ กส.28619

นางศศาวุฒาลิณี เกิดมาก กส.22166

วิศวกรไฟฟ้า

นายจรัล มักแก้ว สฟก.5032

นายศุภชัย ศุภิสิทธนพร ภฟก.02552

ผู้เขียน

นายกุลพ เนตรมณี
บริษัท สถาปัตยกรรม วพน. กำลังงาน

นายวิทยากร พองศิ
บริษัทศุภศรี สถป.สถาปัตยกรรมสามมิติ

ผู้ตรวจ

นายจักรพริท พรหมราษฎร์
ตำแหน่งนายช่างสถาปัตยกรรมชำนาญการ

ผู้อนุมัติ

รศ. ยงยิน์ ลุไพเราะ

แสดงแบบ

แปลนระบบไฟฟ้าภายในห้องพักชั้นที่ 1
แปลนระบบไฟฟ้าส่วนกลางชั้นที่ 1

Date 28 พฤษภาคม 2563

Drawing No.	Sheet
E-04	12

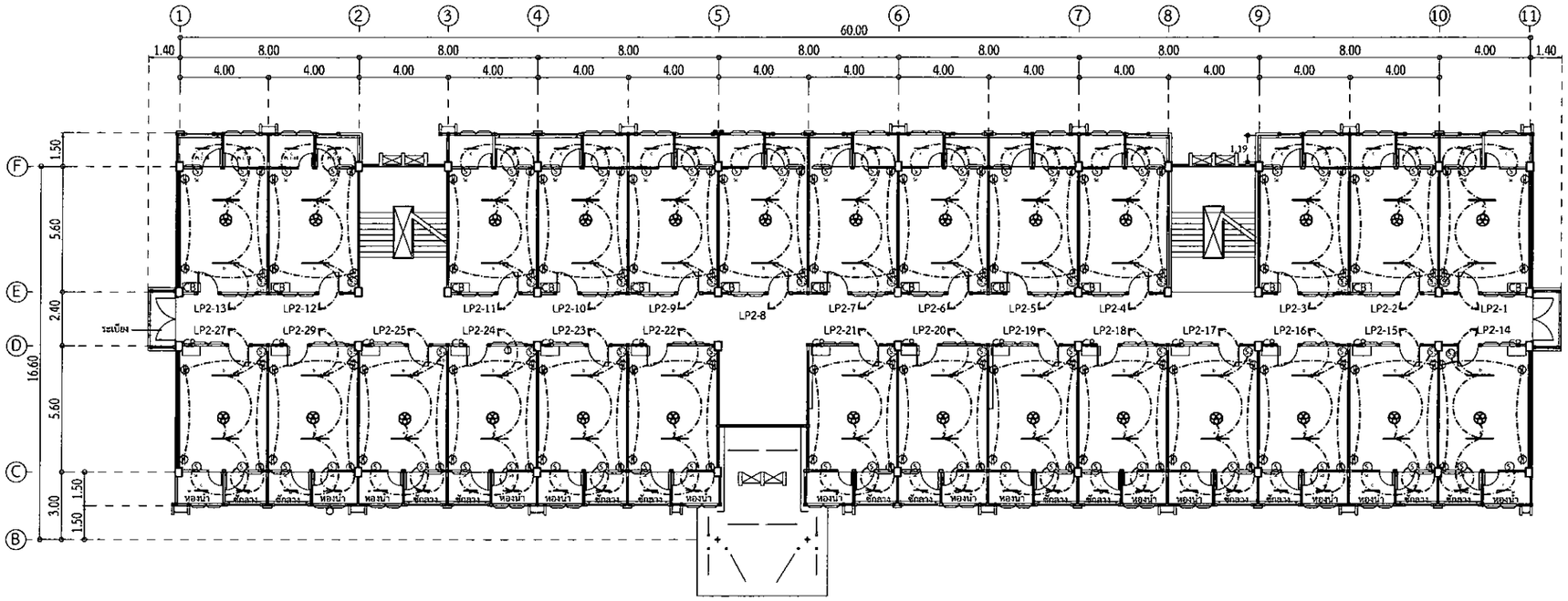

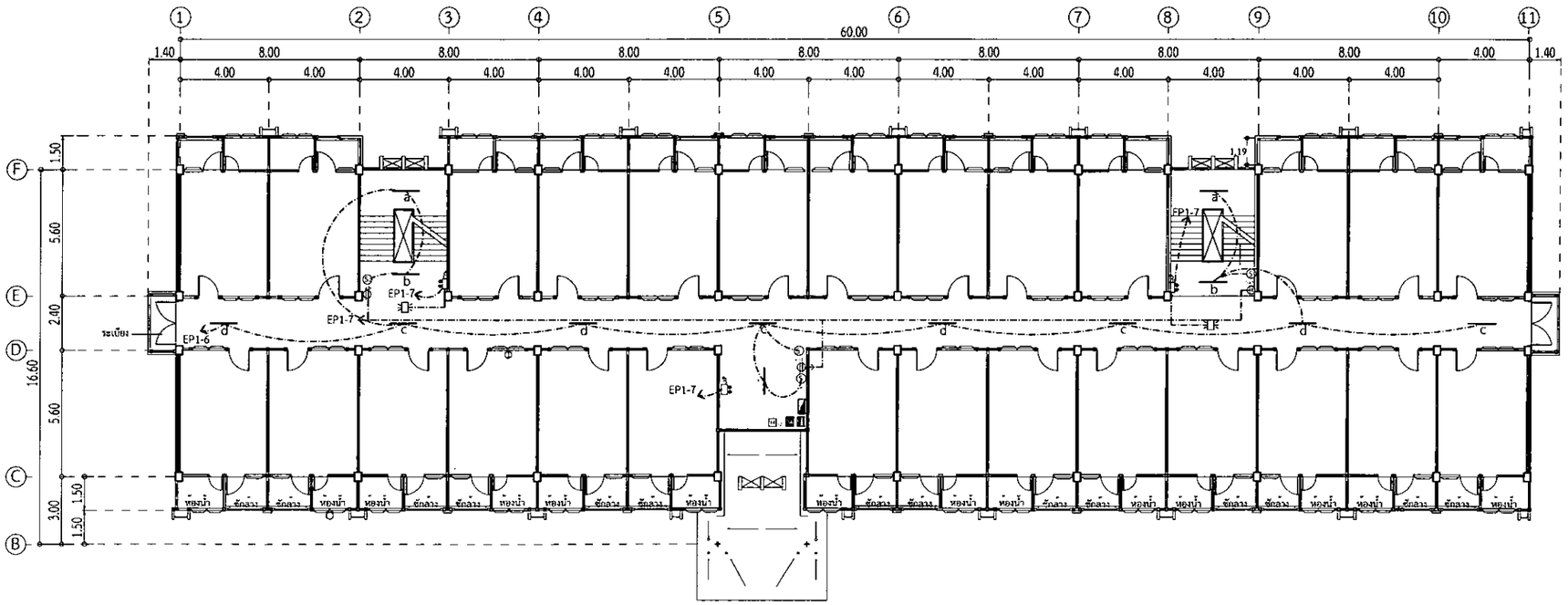

แปลนระบบไฟฟ้าภายในห้องพักชั้นที่ 2	
มาตราส่วน	1 : 120

แปลนระบบไฟฟ้าส่วนกลางชั้นที่ 2	
มาตราส่วน	1 : 120

เลขที่แบบ BRU.B 2020- 001

REV.	REVISION	DATE

โครงการ

กลุ่มอาคารหอพักนักศึกษา ม.ราชภัฏบุรีรัมย์ ต.ในเมือง อ.เมืองบุรีรัมย์ จ.บุรีรัมย์

สถาปนิก

นายประเวศ ราชอนุสรานนท์ สถป.3478

นายหนึ่ง นิลกุด สถป.3501

นายชัชชาย ผลเจือ สถป.3614

นายปิยานนท์ สิทธิพัฒนา สถป.3475

นายจักรกริช พรหมราษฎร์กล สถป.5982

นายธรรมกร อินคะเนียน สถป.18369

วิศวกรโครงสร้าง

นายเพียนกัย ไม้ศิริกุล สย.2741

นายสนทัศน์ สบเชียงใหม่ สย.9352

นายศุภชิราช นาสประสงค์ศุ สย.29506

นายพงรงค์เกร กิ่งพุฒกกระ กส.28619

นางสาวสุดาจิตต์ ปินสภา กส.22166

วิศวกรไฟฟ้า

นางเจวินี ม้ากแก้ว สฟก.5032

นายศุภชิต บุรีศรบุหร สฟก.10552

ผู้เขียน

นายทรูงพน เรืองแผ่ ปวส.สถาปัตยกรรม, วศบ.ก่อสร้าง

นายวิทยาธร ทองดี ปริญญาตรี คณะเทคโนโลยีการเกษตรใน

ผู้ตรวจ

นายจักรกริช พรหมราษฎร์ หัวหน้า งานออกแบบและก่อสร้าง

ผู้อนุมัติ

รศ.ดร.ชาติ ปุโรทานนท์

แสดงแบบ

แปลนระบบไฟฟ้าภายในห้องพักชั้นที่ 2
แปลนระบบไฟฟ้าส่วนกลางชั้นที่ 2

Date 28 สิงหาคม 2563

Drawing No.	Sheet
E-05	12

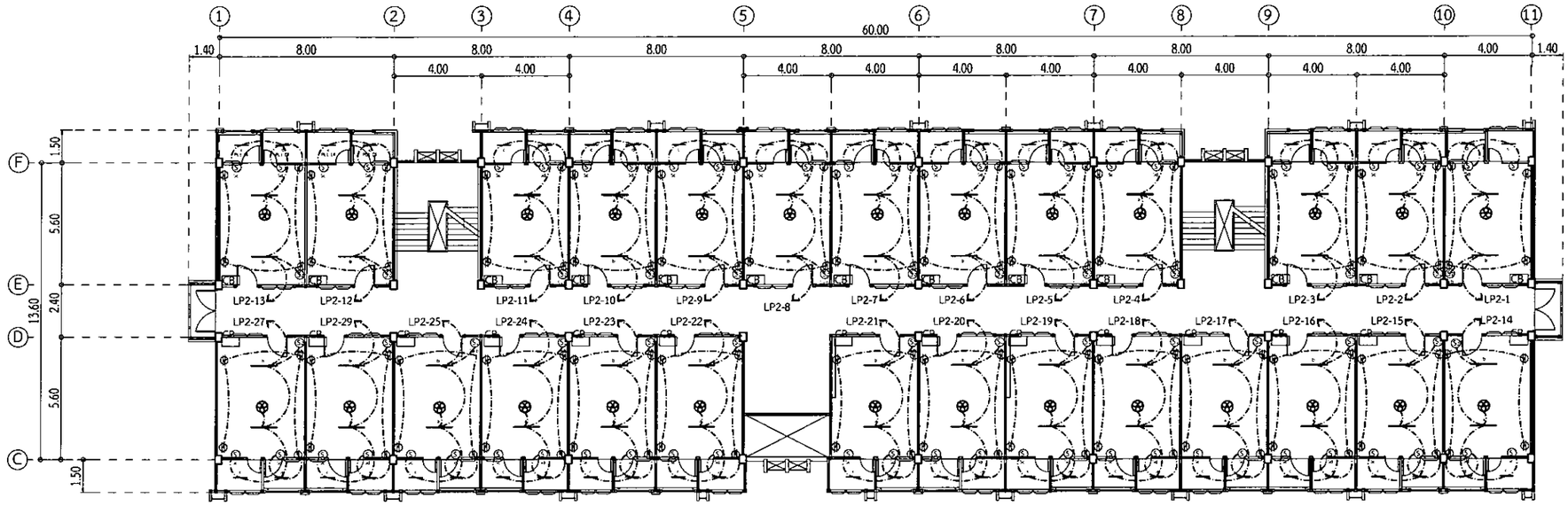

แปลนระบบไฟฟ้าภายในห้องพักชั้นที่ 3

มาตราส่วน 1 : 120

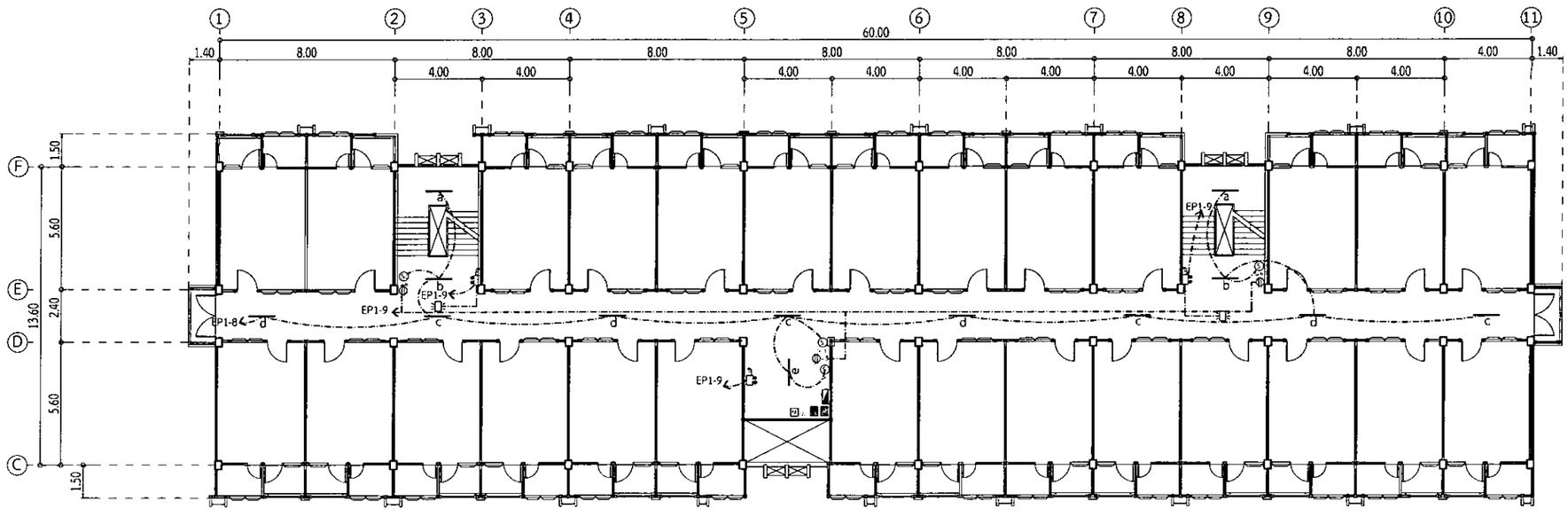

แปลนระบบไฟฟ้าส่วนกลางชั้นที่ 3

มาตราส่วน 1 : 120

เลขที่แบบ	BRU.B 2020- 001

REV.	REVISION	DATE

โครงการ

ก่อสร้างหอพักนักศึกษาชายสวัสดิการ ต.ในเมือง อ.เมืองบุรีรัมย์ จ.บุรีรัมย์

สถาปนิก

นายเกษวดี ประยูรศานต์ สสท.3478

นายพงษ์ลัย นิลกุล สสน.3501

นายวิสาข์ แม่ลวิจง สสน.3614

นายปิยชนม์ ลังพิศิษฐ์ สสน.3475

นายอัครกร พรหมราษฎร์บำรุง สสน.5982

นายธรรมกร จันทะเพียน สสน.18369

วิศวกรโครงสร้าง

นายเรืองศักดิ์ ไพศิริกุล สน.2741

นายนพรัตน์ สมบัติใหม่ สน.9352

นายสุบิราง นามประเสริฐ สน.29304

นายธนะพงศ์ ดีสุขเกษม สน.28619

นางสาวสุดารัตน์ ปันยกา สน.22366

วิศวกรไฟฟ้า

นางจารีย์ น้ำแก้ว สฟก.5032

นายศุภัสถ ยุทิศกุมาร สฟก.40552

ผู้เขียน

นายสุเทพ เปล่งมณี
ประสานงานโครงการ, วศม.ก่อสร้าง

นายวิทยาทร ทองดี
ปริญญาตรี คณะสถาปัตยกรรมและผังเมือง

ผู้ตรวจ

นายชำนาญ พรหมราษฎร์
ตำแหน่งวิศวกรออกแบบและก่อสร้าง

ผู้อนุมัติ

รศ. นายชัย ลู่ไพศาล

แสดงแบบ

แปลนระบบไฟฟ้าภายในห้องพักชั้นที่ 3
แปลนระบบไฟฟ้าส่วนกลางชั้นที่ 3

Date 28 พฤษภาคม 2563

Drawing No. E-06

Page 12

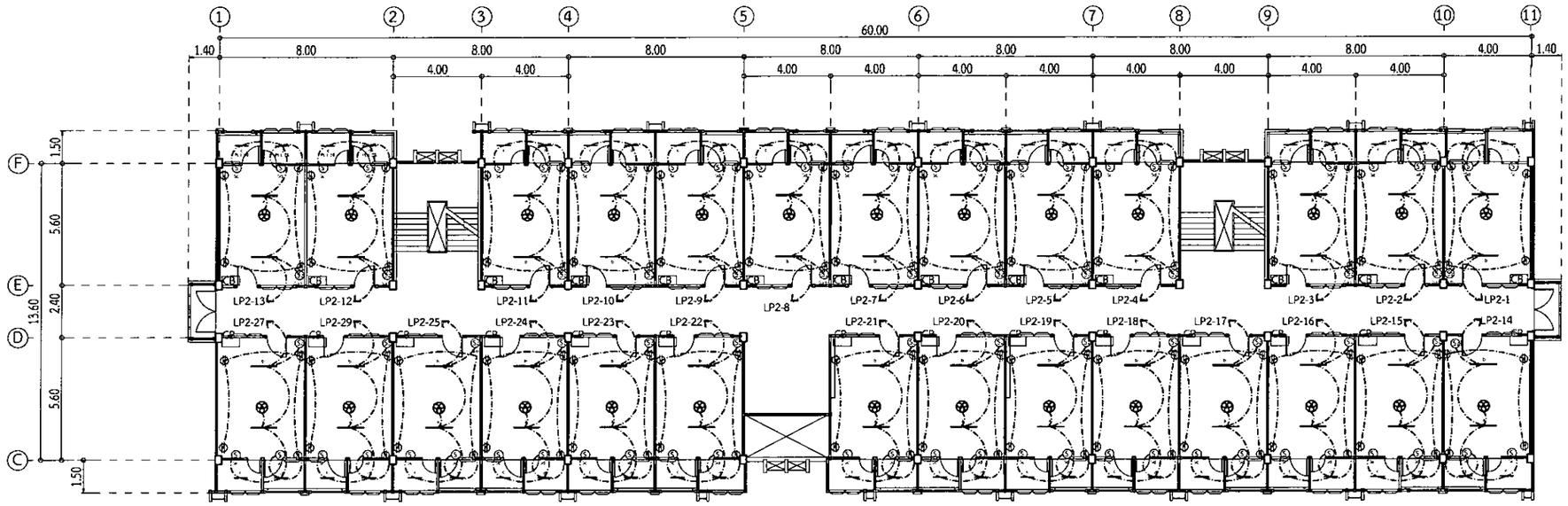

แปลนระบบไฟฟ้าภายในห้องพักชั้นที่ 4

มาตราส่วน 1 : 120

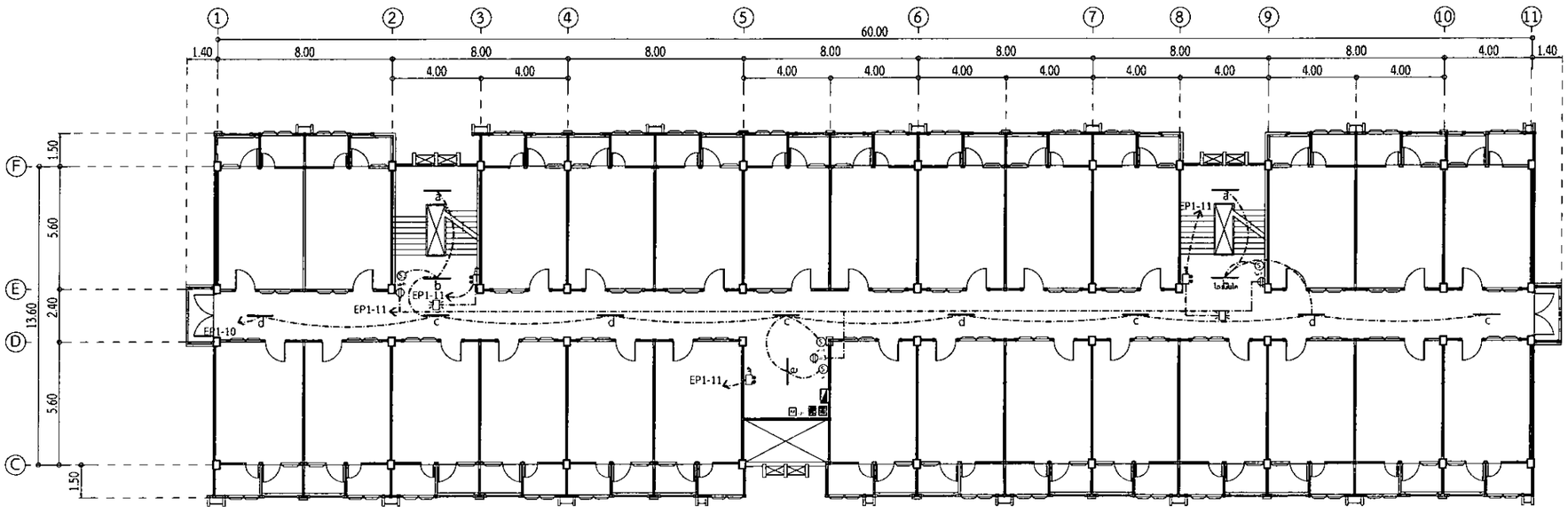

แปลนระบบไฟฟ้าส่วนกลางชั้นที่ 4

มาตราส่วน 1 : 120

แบบเลขที่	BRU.B 2020- 001

R.V.	REVISION	DATE

โครงการ

กลุ่มอาคารปฏิบัติการ คณะศิลปศาสตร์ และคณะวิทยาศาสตร์ ตำบลในเมือง อำเภอเมือง จังหวัดบุรีรัมย์ มหาวิทยาลัยราชภัฏบุรีรัมย์

สถาปนิก

นายสมบัติ ประชญคานนท์ สถป.3478

นายศรัณ นิจอดุล สถป.3501

นายวุฒิชาติ แสงเรือง สถป.3614

นายปิยชนม์ สิงห์ศักดา สถป.3475

นายจักรกริช ทศทรราษฎร์กุล สถป.5982

นายธรรมกร จันทะเสียม สถป.18369

วิศวกรโครงสร้าง

นายสรัญรัช ไตรีรัตน์ สส.2741

นายเทพพัชร์ ลบเมฆีใหม่ สส.9352

นายสุบัติชา นามประมวิฐ สส.29504

นายพรประเสริฐ กันยุพกานน สส.28619

นางสาวสุดาพัชร์ นิยะกา สส.22166

วิศวกรไฟฟ้า

นายเจาวิบ มานแก้ว สฟก.5032

นายศุภชิต บุถิตะบดร สฟก.40552

ผู้เขียน

นายสุเทพ แปลงเมฆี
ประกาศนียบัตรวิชาชีพชั้นสูง สาขาวิศวกรรมก่อสร้าง

นายรัชพยาธร ทองดี
ปริญญาตรี ศาสตรมหาบัณฑิตวิศวกรรมสารสนเทศ

ผู้ตรวจ

นายชัยวรรัช พรหมวง ชยุกุ
ตำแหน่ง นายช่างเขียนแบบสถาปัตยกรรม

ผู้อนุมัติ

รศ. ดร.ชัยยุ ชูโชตะนา
รองอธิการบดีฝ่ายวิชาการและการเงิน

แสดงแบบ

แปลนระบบไฟฟ้าภายในห้องพักชั้นที่ 4
แปลนระบบไฟฟ้าส่วนกลางชั้นที่ 4

Date	28 พฤษภาคม 2563
Drawing No.	Page
E-07	12

* หมายเหตุ 1. ดวงโคมไฟในห้องน้ำให้ติดตั้งข้างผนัง

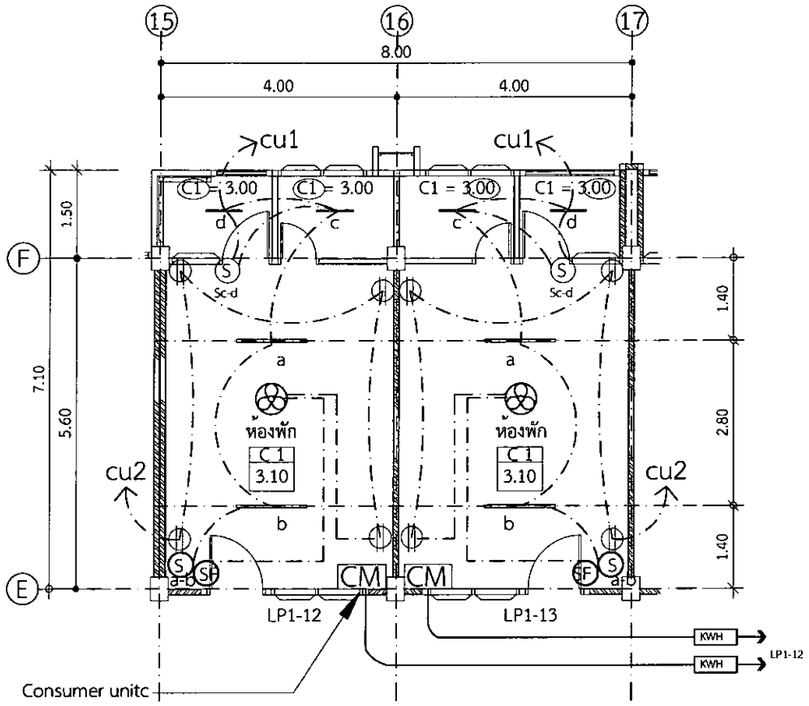

แปลนขยายระบบไฟฟ้าส่วนห้องพักทุกห้อง

มาตราส่วน 1 : 75

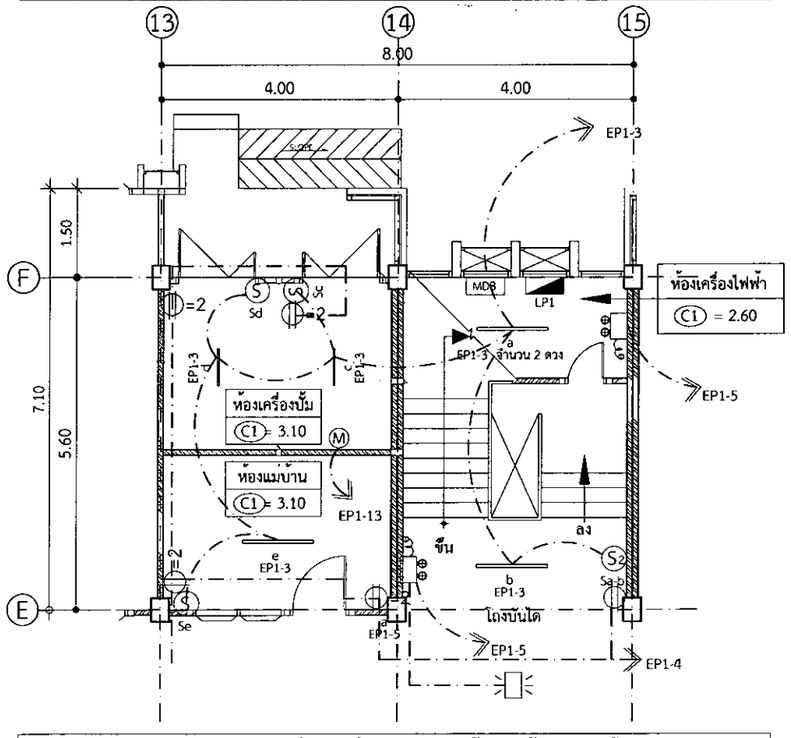

แปลนขยายระบบไฟฟ้าส่วนห้องควบคุมไฟฟ้าและห้องเครื่องปั๊ม

มาตราส่วน 1 : 75

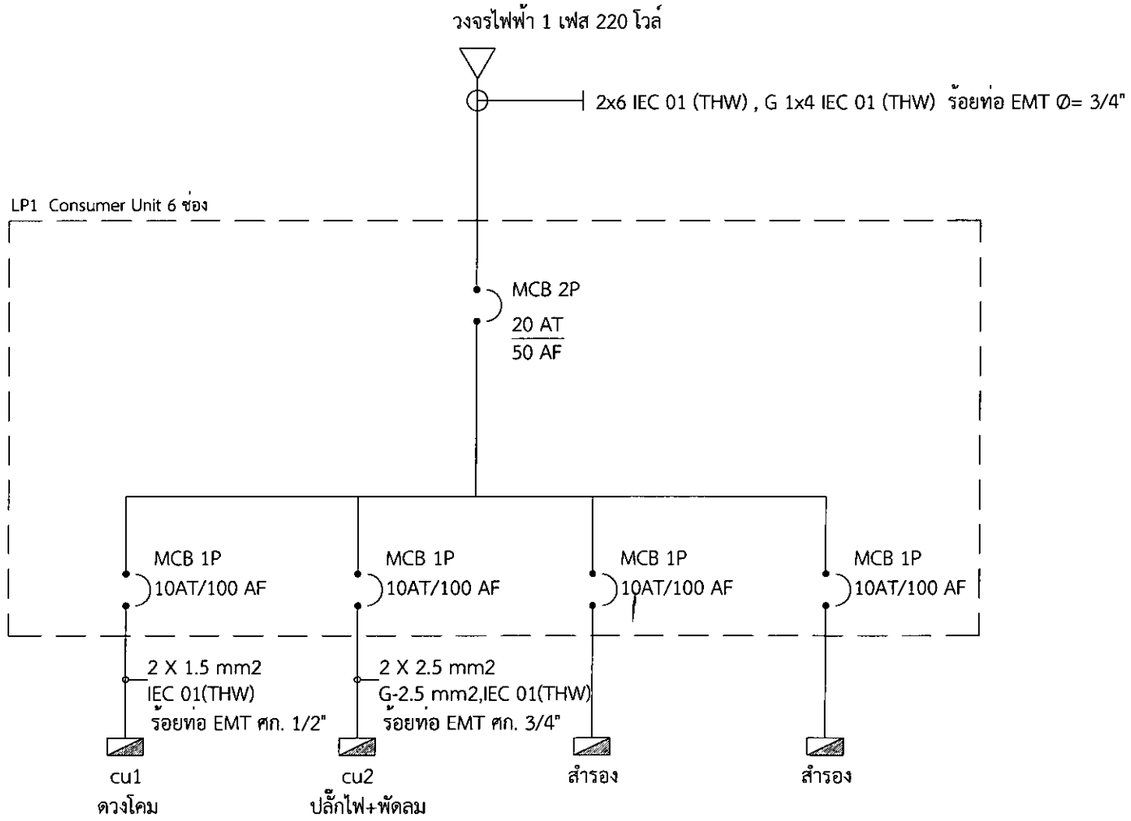

SUB -SINGLE LINE ตู้ DISTRIBUTION BOARD อาคารหอพัก บริเวณห้องพัก

แปลนขยายระบบไฟฟ้าส่วนห้องควบคุมไฟฟ้าและห้องเครื่องปั๊ม		
มาตราส่วน	1 : 50	

เลขที่แบบ BRU.B 2020- 003

REV.	REVISION	DATE

โครงการ

กรอบอาคารหอพัก อาคารหอพักคณะพยาบาลศาสตร์ ม.ในเมือง จ.เมืองบุรีรัมย์ จ.บุรีรัมย์

สถาปนิก

นายสมชัย ประยอดสายเพ็ง สสก.3478
นายพงษ์ชัย ปิยะกุล สสก.3501
นางวิลาง่ แม่นเวียง สสก.3614
นายปิยะพนม ศิริพัฒนา สสก.3475
นายอักษรศร ตรงพรานยูโรสก.5982
นายอารยกร จันตะเศียร ภสก.18369

วิศวกรโครงสร้าง

นายเจริญชัย ไพศิริกุล สส 2741
นายบรรพัตน์ สมบัติใหม่ สส.9352
นายศุภชิต นางประเสริฐ สส.29504
นายมกรงศนร ธัญชนกณ สส.28619
นางสาวสุดาจิตม์ บันยะภา สส.22166

วิศวกรไฟฟ้า

นางจารีบ์ มาแก้ว สฟช.5032
นายศุภชิต ชุติสรุนทร สฟช.40552

ผู้เขียน

นายศุภเทพ เบ็ดเตล็ด
ประสานวิศวกรรม วศม.ก่อสร้าง
นายวิทยากร ยงยศ
เจ้าหน้าที่ คณ สถาปัตยกรรมศาสตร์ใน

ผู้ตรวจ

นายอักษรศร ตรงพรานยูโร
ตำแหน่ง งานบลานาบุคลากรด้านสร้าง

ผู้อนุมัติ

รศ มาชัย ลู่ไพรสะบ

แสดงแบบ

แปลนขยายระบบไฟฟ้า
ส่วนห้องควบคุมไฟฟ้าและห้องเครื่องปั๊ม

Date 28 กรุมภาพันธ์ 2563

Drawing No.	Page
E-09	12

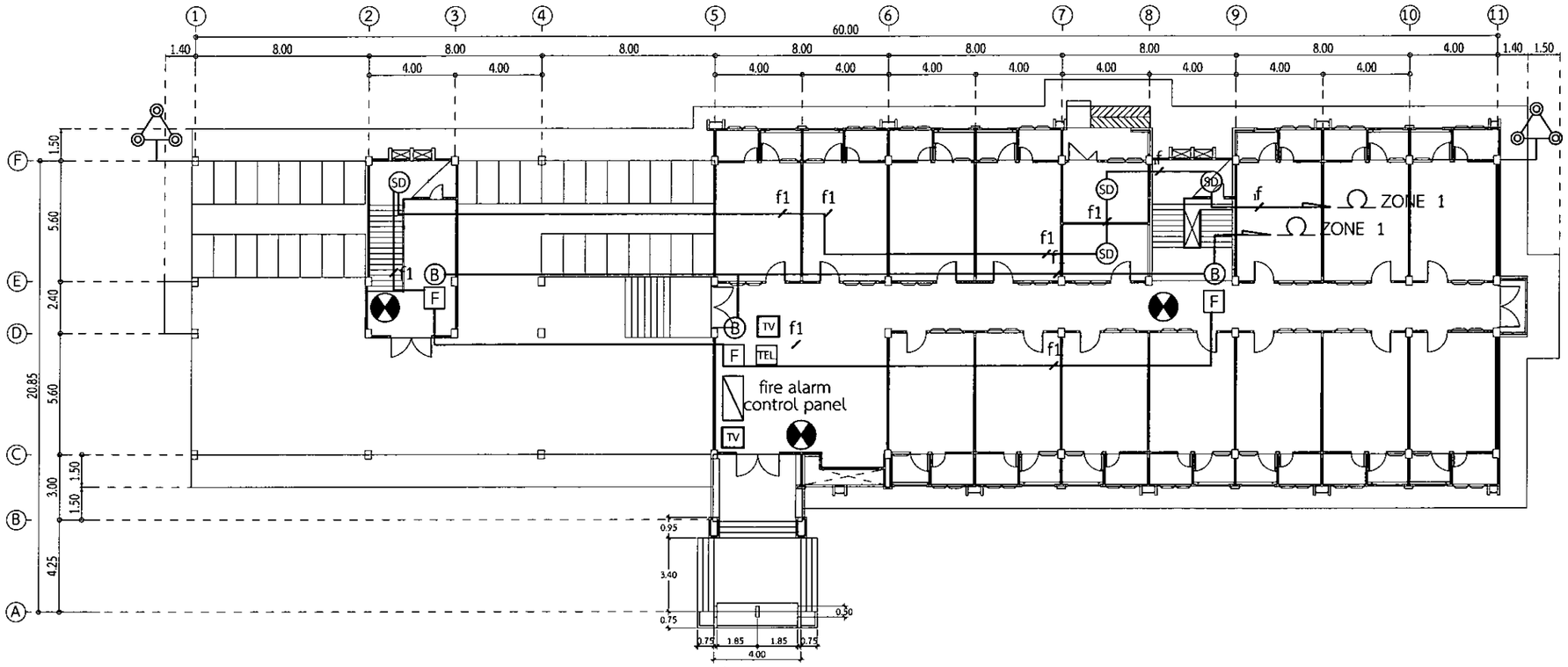

SD SMOKE DETECTOR	EMERGENCY EXIT LIGHT FLUORESCENT	TEL TELEPHONE OUTLET
F MANUAL ALARM STATION	2 x 10 W. 6VDC. 4 AH พร้อมติดตั้ง	END ZONE
B FIRE ALARM BELL 6"	RECEPTACLE เดี่ยว 15 A. 250 V.	จุดหลักต่อลงดิน (GROUND)
FIRE ALARM CONTROL PANEL	TV TV OUTLET	แท่งธอฟ้า (ELEVATION ROD)

FIRE ALARM & EMERGENCY EXIT LIGHT & ป้องกันฟ้าผ่า ชั้นที่ 1	
มาตราส่วน	1 : 120

แบบเลขที่ BRU B 2020- 001

REV.	REVISION	DATE

โครงการ

ก่อสร้างอาคารอเนกประสงค์ และหอพักนักศึกษาชายและหญิง มหาวิทยาลัยราชภัฏบุรีรัมย์

สถาปนิก

นายสมบัติ ประจญศานต์ สสก.3478

นายพนัส ปัทสกุล สสก.3501

นายวิสาข์ แย้มเวียง สสก.3614

นายปิยชนม์ สิงห์ศิลา สสก.3675

นายจักรกริช พรหมราชญ์บำเพ็ญ สสก.5982

นายธรรมการ จันทะเสียน สสก.18369

วิศวกรโครงสร้าง

นายเจริญนัย ไตรีรัฐ สส.2741

นายนพดิน สมบัติใหม่ สส.9352

นายสุบิจิต นามบุรณสิริ สส.29504

นายพงศ์พงศ์ ชัยสุพกาย สส.29619

นายศรายุทธ์ ปันธงศา สส.22166

วิศวกรไฟฟ้า

นายเจาวิน ม่านเก้า สฟก.5032

นายศุภัช ภูชิตบุตร สฟก.40552

ผู้เขียน

นายสุเทพ เปรื่องเมธี
ประสานวิศวกรรม, วศบ. ก่อสร้าง

นายวิทยธรรม ทองดี
ปริญญาตรี คณะสถาปัตยกรรมศาสตร์

ผู้ตรวจ

นายจักรกริช พรหมราชญ์บำเพ็ญ
ตำแหน่ง วิศวกรโยธาปฏิบัติการ

ผู้อนุมัติ

รศ. มาริษ์ ภู่ศิวประภา

แสดงแบบ

Date 28 พฤษภาคม 2563

Drawing No. E-10

Total 12

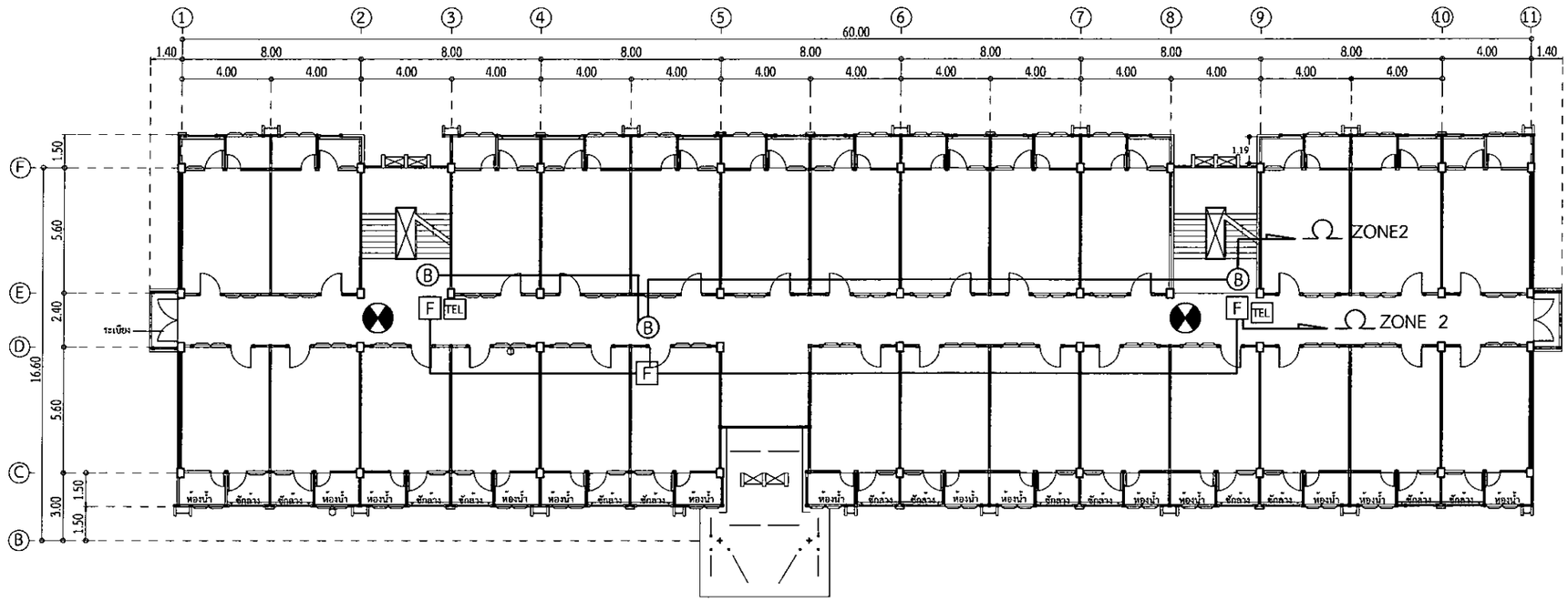

FIRE ALARM & EMERGENCY EXIT LIGHT & ป้องกันฟ้าผ่า ชั้นที่ 2

มาตราส่วน 1 : 120

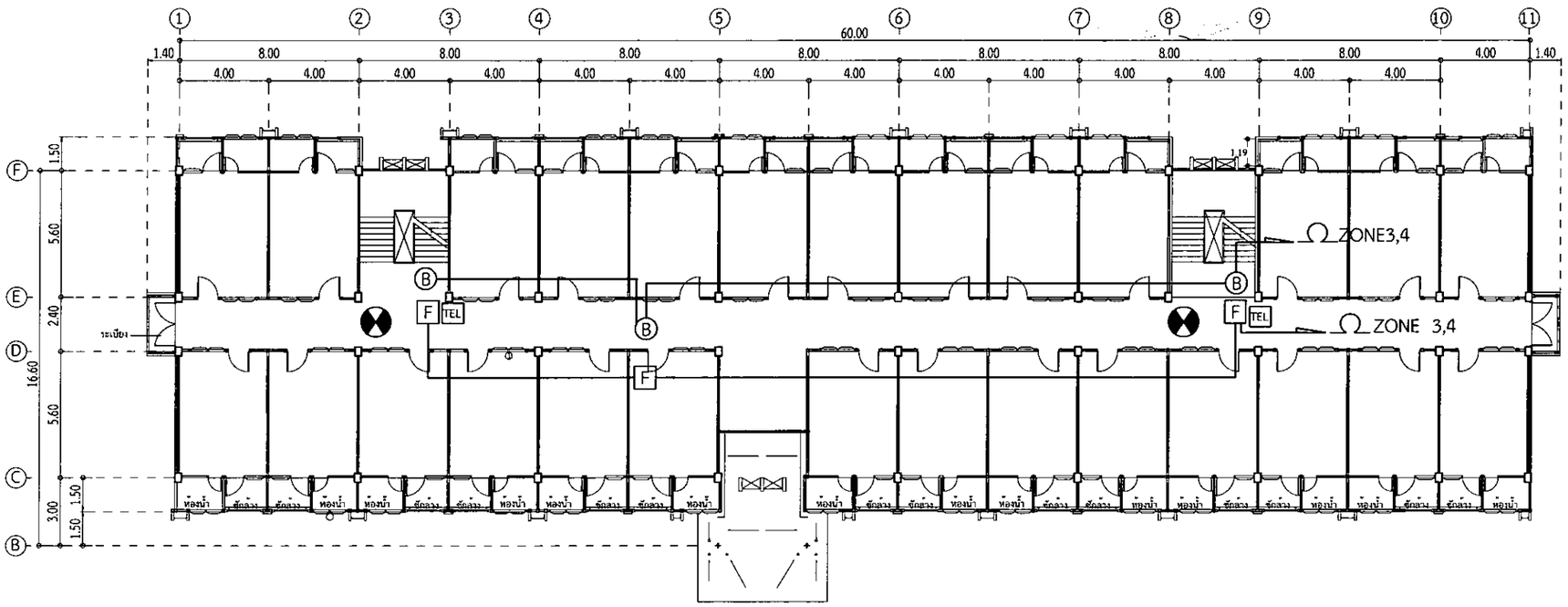

FIRE ALARM & EMERGENCY EXIT LIGHT & ป้องกันฟ้าผ่า ชั้นที่ 3-4

มาตราส่วน 1 : 120

เลขที่แบบ BRU.B 2020- 001

REV.	REVISION	DATE

โครงการ

ก่อสร้างอาคารหอพักนักศึกษาชายชั้นสูง ต.ในเมือง อ.เมืองอุบลราชธานี จ.อุบลราชธานี

สถาปนิก

นายสมพิศ ประจญศาสตร์ สถป.3478

นายสนิท ฉิมสกุล สถป.3501

นายวิชาญ แย่งวิเชียร สถป.3614

นายปิยนนท์ สิทธิศิริพล สถป.3475

นายจักรกริช พรหมราษฎร์กลม.5962

นายการดร ดินตะเทียน กภ.18369

วิศวกรโครงสร้าง

นายเชียงชัย โพศิริกุล สย.2741

นายยงศรัณย์ กมลเลิศพร สย.9332

นายสุบิราช นาบประเสริฐ กย.29504

นายเกรงศักดิ์ อัครุพงกลม กย.28619

นางสาวสุดาลักษ์ ปินธงา กย.22166

วิศวกรไฟฟ้า

นายจารินี ม่านเก้า สฟก.5032

นายศุภชิต ตุรินสุนทร สฟก.40552

ผู้เขียน

นายสุเทพ แจ่มบญี
ป.ว.ส.สถาปัตยกรรม, วศบ.ก่อสร้าง

นายวิศรุตกร ทองดี
ปริญญาตรี สถาปัตยกรรมมหาบัณฑิต

ผู้ตรวจ

นายจักรกริช พรหมราษฎร์
ตำแหน่ง วิศวกรสถาปัตยกรรมและก่อสร้าง

ผู้อนุมัติ

รศ. ดร.ชัยณ ไชยาวะนา

แสดงแบบ

Date 28 พฤษภาคม 2563

Drawing No. E-11

Page 12

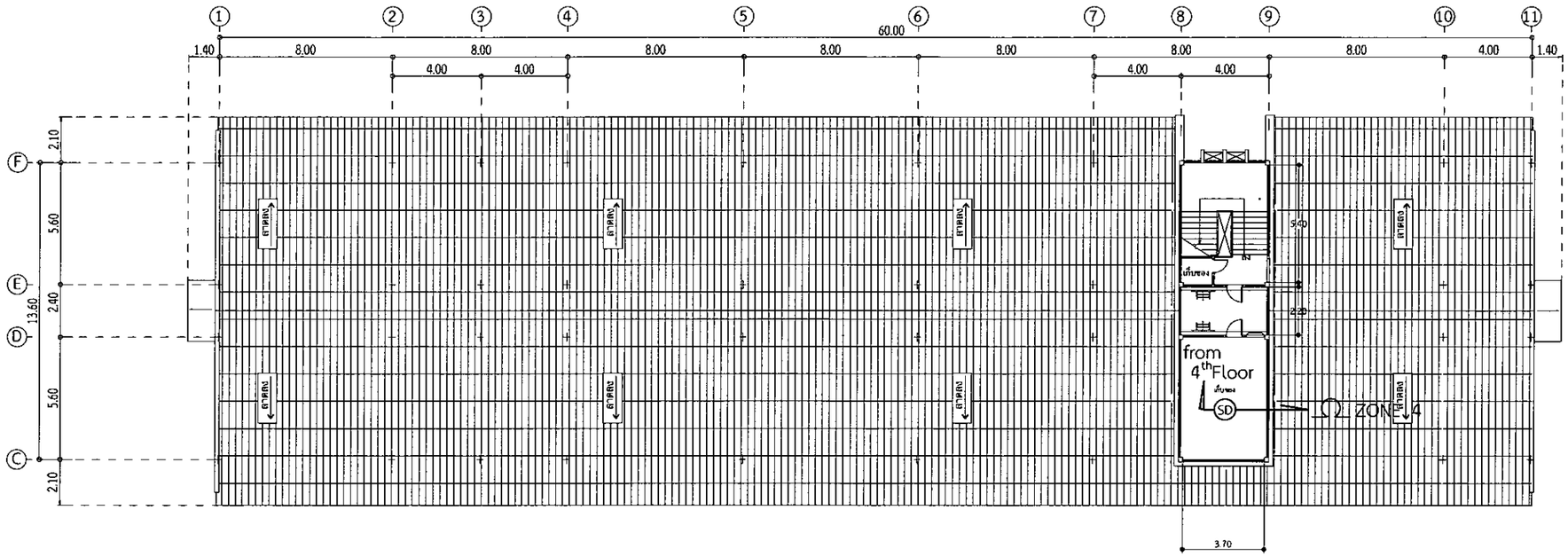

FIRE ALARM & EMERGENCY EXIT LIGHT & ป้องกันฟ้าผ่าชั้นหลังคา

มาตราส่วน 1 : 120

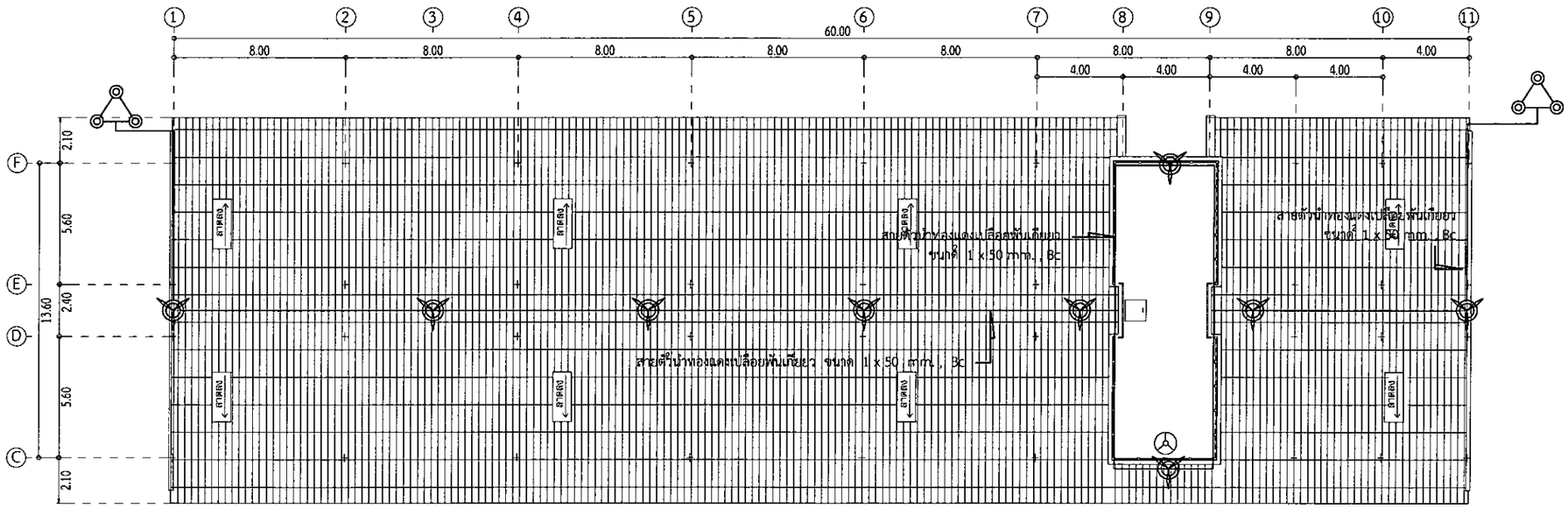

SD SMOKE DETECTOR	EMERGENCY EXIT LIGHT FLUORESCENT 2 x 10 W. 6VDC. 4 AH พร้อมติดตั้ง
F MANUAL ALARM STATION	RECEPTACLE เดี่ยว 15 A. 250 V.
B FIRE ALARM BELL 6"	TV TV OUTLET
N FIRE ALARM CONTROL PANEL	TEL TELEPHONE OUTLET
	END ZONE
	จุดหลักต่อลงดิน (GROUND)
	แท่งล่อฟ้า (ELEVATION ROD)

FIRE ALARM & EMERGENCY EXIT LIGHT & ป้องกันฟ้าผ่าชั้นถังเก็บน้ำ

มาตราส่วน 1 : 120

แบบเลขที่	BRU.B 2020- 001

REV.	REVISION	DATE

โครงการ

กลุ่มอาคารสถานที่ราชการ ต.ในเมือง อ.เมืองบุรีรัมย์ จ.บุรีรัมย์

สถาปนิก

นายชนวีร์ ประยูรศานต์ สถป.3478

นายพชร นิลกฤต สถป.3501

นายวิสาข์ แม่นเรือง สถป.3614

นายปิยพนม สังข์ศักดา สถป.3475

นายจักรพริช พรหมราหนูรักสถป.5982

นายอารยกร จันทะเพียน สถป 18369

วิศวกรโครงสร้าง

นายเทียนชัย ไพศิริกุล สย.2741

นายนพพร สมบัติใหม่ สย.9352

นายสุบริชา นบประเสริฐ สย.29504

นายเบรงค์เดช ถิ่นสุนทม สย.28619

นางสาวสุดาทิพย์ ปินยกา สย.22166

วิศวกรไฟฟ้า

นางจารีย์ น้ำแก้ว สฟก.15032

นายศุภัสิต ศุภิศรุนทร สฟก.40552

ผู้เขียน

นายศุภเทพ เปล่งอณี
ปวส.สาขาเทคนิคการก่อสร้าง

นายวิทยากร ทองดี
ปริญญาตรี คณะเทคนิคอุตสาหกรรม

ผู้วาด

นายอิทวรรัช พรหมราชสูรย์
ช่างเขียนแบบวิศวกรรมโยธา

ผู้อนุมัติ

รศ. มานิต ปุโพธะ

แสดงแบบ

Date 28 พฤษภาคม 2563

Drawing No. E-12

Sheet 12

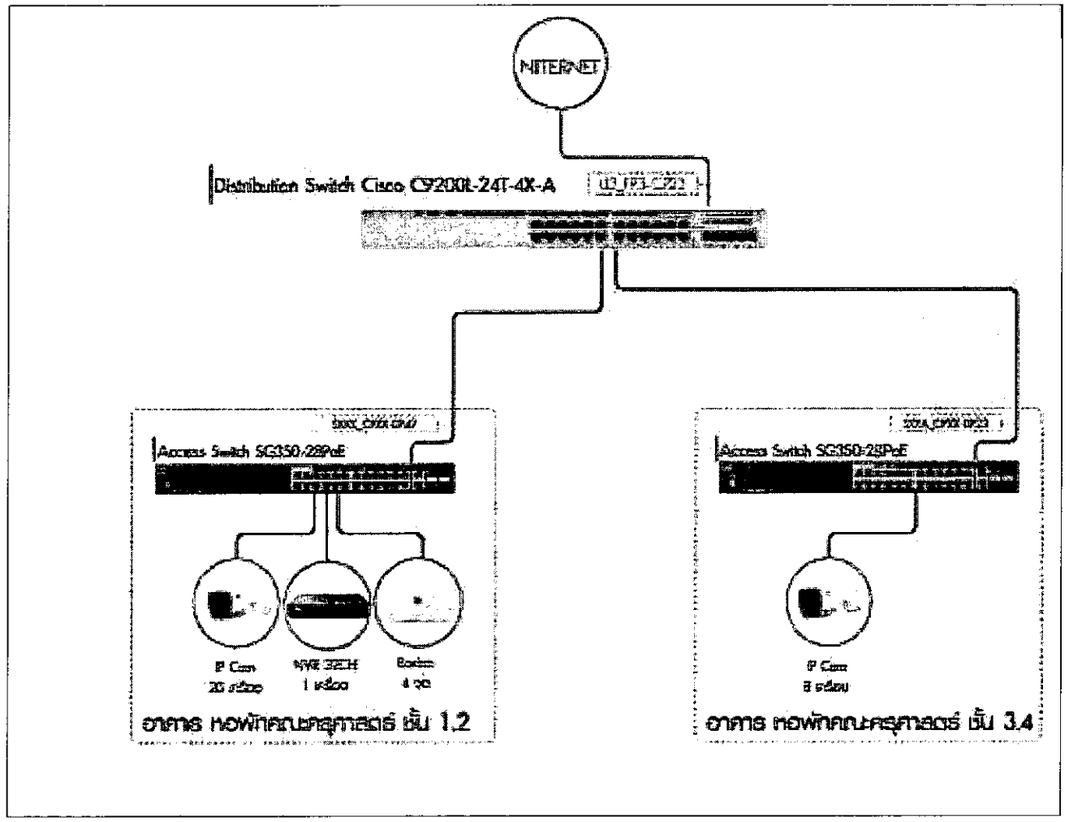

ตารางแสดงรายการอุปกรณ์

BRC

1. Dis Switch Cisco C9200L-24T-4X-A	จำนวน	1	เครื่อง
2. Access Switch Cisco SG120-28PoE	จำนวน	2	เครื่อง
3. NVR 32 CH	จำนวน	1	เครื่อง
4. IP Cam	จำนวน	28	เครื่อง
5. Boxlon	จำนวน	4	จุด

แปลนชั้นชั้นที่ 1

มาตราส่วน 1 : 100

แบบเลขที่ BRU.B 2020- 001

REV	REVISION	DATE

โครงการ

ก่อสร้างหอพักนักศึกษาคณะครุศาสตร์ ต.ในเมือง อ.เมืองอุบลราชธานี จ.อุบลราชธานี

สถาปนิก

นายกมลพัฒ ประยูรศานต์ สถป.3478

นายสมัย ปิตะกุล สถป.3501

นายไสว ผลเมือง สถป.3614

นายปิยพนธ์ สิงห์ศิลา สถป.3475

นายจักรกริช พรหมราษฎร์ สถป.5982

นายอาทิตย์ จันทะเสียง สถป.18369

วิศวกรโครงสร้าง

นายเกียรติ ไพศิริกุล สย.2741

นายบรรพิณ ลบเพิ่มใหม่ สย.9352

นายสุบริชา นาถประเสริฐ สย.29504

นายเกรงศักดิ์ ถิ่นสุนทร สย.28619

นายศรายุทธ์ ปันสกา สย.22166

วิศวกรไฟฟ้า

นายเจริญ บานเย็น สฟก.5032

นายสุชัย ยุทธิสุนทร สฟก.40552

ผู้เขียน

นายสุเทพ เปล่งแสงดี
นายสถาปัตยกรรม วศบ.การสร้าง

นางวิทยาภรณ์ ศรอดี
เจ้าหน้าที่ สถ.สถาปัตยกรรมภายใน

ผู้ตรวจ

นายจักรกริช พรหมราษฎร์
ตำแหน่ง วิศวกรเชี่ยวชาญด้านการก่อสร้าง

ผู้อนุมัติ

รศ. ดร.ชัยพิน ลู่ไพศาล

แสดงแบบ

แปลนชั้นชั้นที่ 1

Date 28 สิงหาคม 2563

Drawing No. IT-01

Page 5

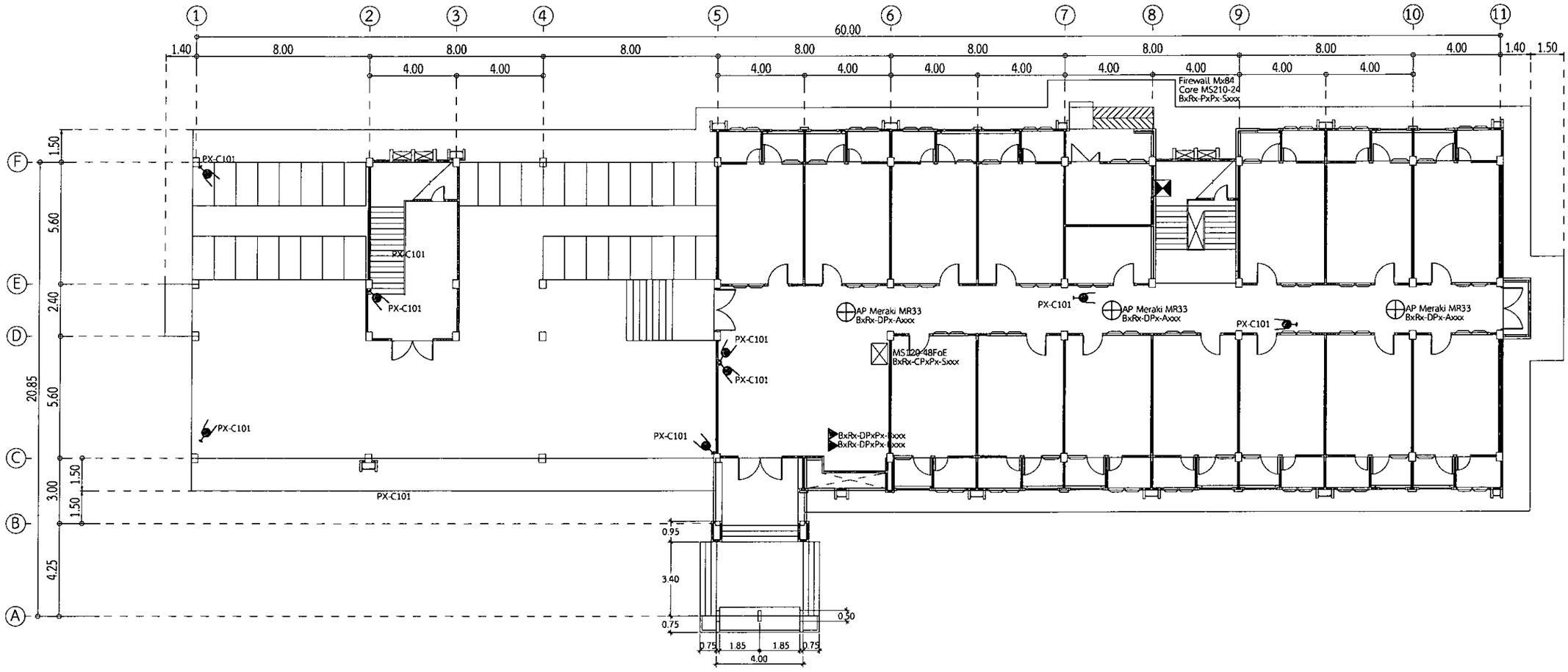

REV.	REVISION	DATE

แผนที่แบบ BRU.B 2020- 001

โครงการ

การสร้างหมู่อาคารหอพักคณะครุศาสตร์ ม.ในเมือง อ.เมืองอุบลฯ จ.อุบลราชธานี

สถาปนิก

นายสมชัย ประชญาศานต์ สสก.3478

นายพนัง นิลสาคู สสก.3501

นายวิสาข์ แสงเรือง สสก.3614

นายปิยชนม์ ลิ้มพัฒนา สสก.3475

นายจักรกริช พรหมราษฎร์ สสก.5982

นายธรรมนพ จันตะเพียน สสก.18369

วิศวกรโครงสร้าง

นายเลิศชัย ไพศิริกุล สส.2741

นายสมพงษ์ ลมเพ็ชรใหม่ สส.9352

นายสุปรีชา นามประเสริฐ สส.29304

นายธรรมศักดิ์ ถิ่นสุพรรณ สส.28619

นางสาวสุดาวัลย์ ปิยะกา สส.22166

วิศวกรไฟฟ้า

นางจะวินี ล้ำเลิศ สฟฟ.5032

นายสุชิต ผู้จัดสุนทร สฟฟ.40552

ผู้เขียน

นายชุมพล เปลวเมฆี
ป.ส.สถาปัตยกรรม, วศบ.ก่อสร้าง

นายวิทยากร ทองดี
เนื้อสุวรรณ์ ศศบ.สถาปัตยกรรมภายใน

ผู้ตรวจ

นายชูชัย พรหมราษฎร์
หัวหน้างานออกแบบและควบคุม 1

ผู้อนุมัติ

รศ มานิต ลุไชยสม

แสดงแบบ

ระบบเครือข่าย INTERNET ,วงจรปิด
การจราจร และแปลนพื้นชั้น 1

Date 28 พฤษภาคม 2563

Drawing No. IT-02

Page 5

ระบบเครือข่าย INTERNET ,วงจรปิด , กระจายเสียง แปลนพื้นชั้น 1

มาตราส่วน 1 : 100

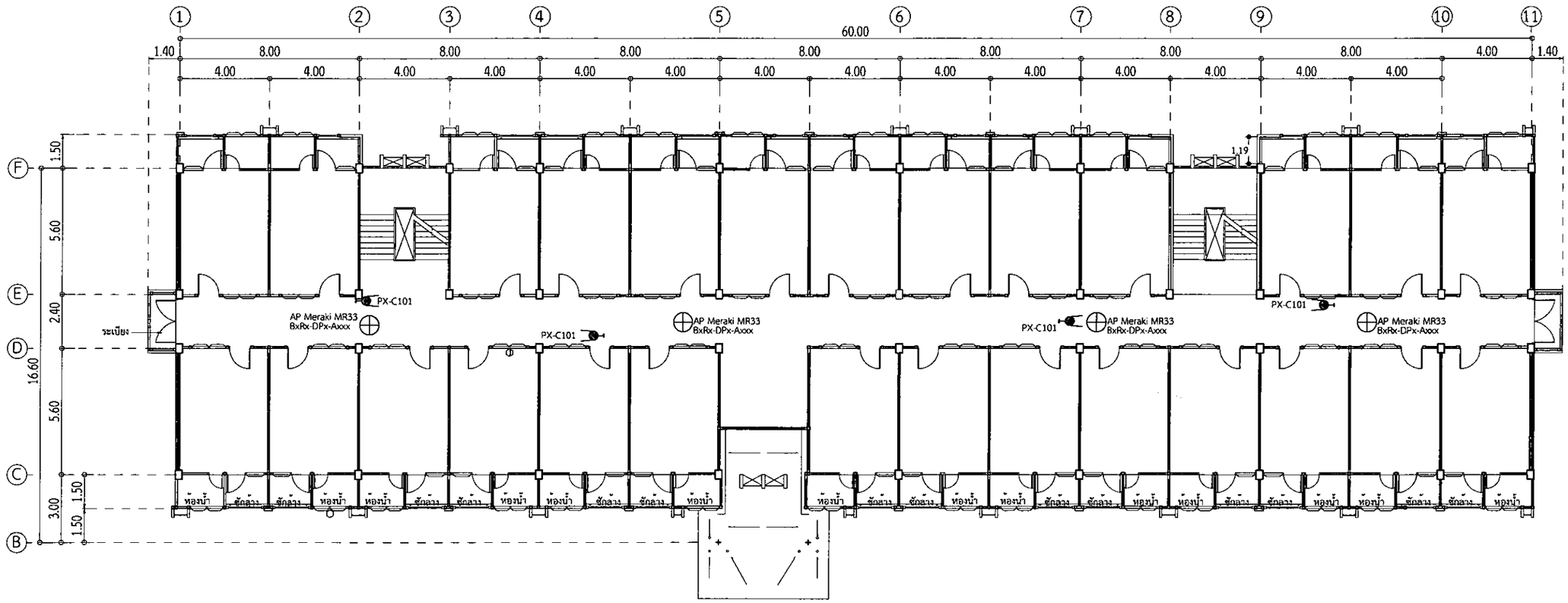

เลขที่แบบ	BRU.B 2020- 001

REV.	REVISION	DATE

โครงการ

ก่อสร้างอาคารสถานที่ทดลองและศูนย์วิจัย ต.ในเมือง อ.เมือง จ.บุรีรัมย์

สถาปนิก

นายสมบัติ ประชาชูศานต์ สถล.3478

นายพเนิน นิลสกุล สสล.3501

นายวิสาข์ แผ่นเบียง สสล.3614

นายปิยชนม์ สังข์พัฒดา สสล.3475

นายจักรภริท ตรงตราชาญรัก สสล.5982

นายธรรมกร จันทะเขียน สสล.18369

วิศวกรโครงสร้าง

นายเทียนชัย ไพศิริกุล สก.2741

นายกนกพัฒน์ ลบุปสิโน สก.9352

นายศุภชิต นามประเสริฐ สก.29504

นายเกรงศักดิ์ อัครพลากร สก.28619

นางสาวศุภาวัลย์ ปิยะกา สก.22166

วิศวกรไฟฟ้า

นายชาชิน น้ำแก้ว สฟก.5032

นายศุภชิต ยุทธิศรุนทร สฟก.40552

ผู้เขียน

นายสุเทพ เปล่งเมฆี
ปว.สถาปัตยกรรม, วทบ.ก่อสร้าง

นายวิทรพล ทองดี
เทคนิคศาสตร์ สถบ.สถาปัตยกรรมภายใน

ผู้ตรวจ

นายชัยวรทร พรหมราชญ์
ตำแหน่ง งานออกแบบและควบคุมการก่อสร้าง

ผู้อนุมัติ

รศ. มาลินี ลุโตประเสริฐ
รองอธิการบดีฝ่ายวางแผนและบริหารทรัพยากร

แสดงแบบ

ระบบเครือข่าย INTERNET ,วงจรปิด
กระจายเสียง แปลนพื้นชั้น 2

Date	28 พฤษภาคม 2563
Drawing No.	IT-03
Total	5

ระบบเครือข่าย INTERNET ,วงจรปิด , กระจายเสียง แปลนพื้นชั้น 2

มาตราส่วน 1 : 100

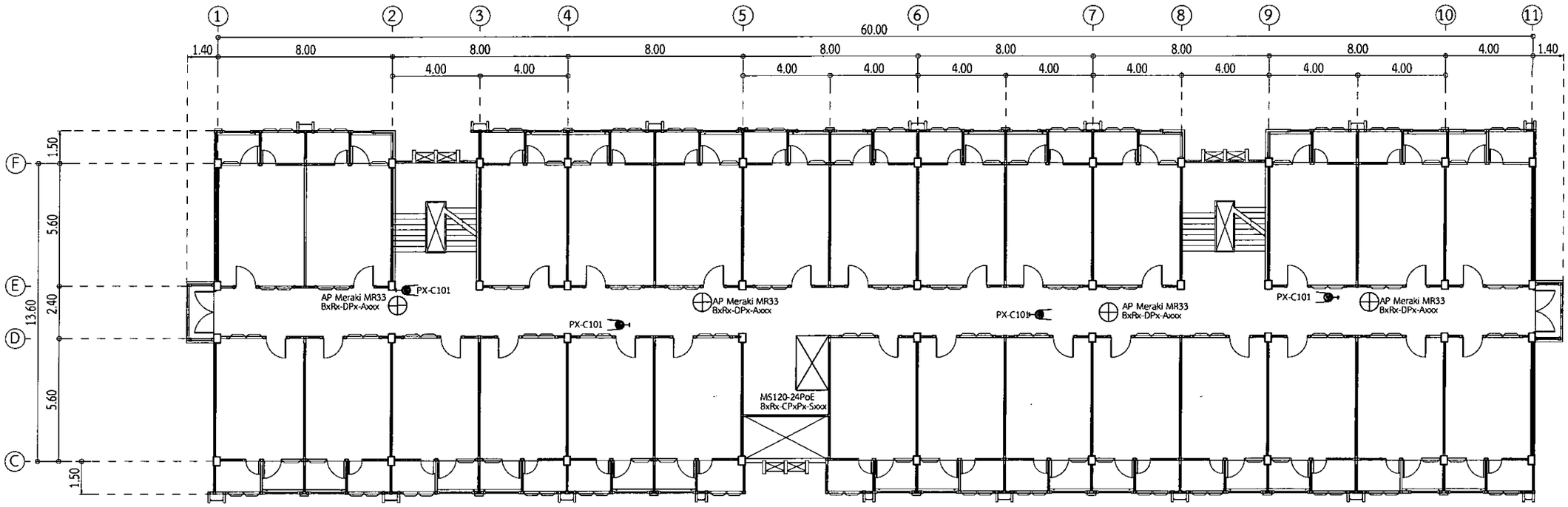

เลขที่แบบ	BRU.B 2020- 001

REV.	REVISION	DATE

โครงการ

ก่อสร้างกลุ่มอาคารคณะศิลปศาสตร์ ณ ในเมือง อ.เมือง จ.บุรีรัมย์

สถาปนิก

นายเศรษฐี ประจญสุพานต์ สถป.3478
นายพนัง นิยมยุง สถป.3501
นายวิสาข์ แผ่นเงิน สถป.3614
นายเบ็ญจมน์ สิงห์ศักดา สถป.3475
นางจักรกริช พรหมราชญ์เวช สถป.5982
นายอรรถการ จันตะเสียน ภสถ.18369

วิศวกรโครงสร้าง

นายจำนงค์ ไม้ศิริกุล สย.2701
นายนพดิน์ สายเมืองใหม่ สย.9352
นายสุปริชา นาเม่ประเสริฐ ภส.29504
นายยงค์เดช ชัยสุขเกษม ภง.28619
นางสาวสุดาจัณ์ ปันสภา ภง.22166

วิศวกรไฟฟ้า

นางจารีย์ น้ำแก้ว ภฟก.5032
นายพุฒิพล ยุทิสสุนทร ภฟก.40552

ผู้เขียน

นายชุมพล ชปล่งเมฆี
ปวส.สถาปัตยกรรม, วศม.ก่อสร้าง

นายภัทรพงศ์ ทองดี
ปริญญาตรี สถป.สถาปัตยกรรมภายใน

ผู้ตรวจ

นายอำนวยศิริ พรหมราชญ์
ตำแหน่ง รองคณบดีฝ่ายบริหารและกิจการนักศึกษา

ผู้อนุมัติ

รศ. ดร.ชัยณัฐ สู่โพธะเบ
รองอธิการบดีฝ่ายวิชาการและกิจการนักศึกษา

แสดงแบบ

ระบบเครือข่าย INTERNET ,วงจรปิด
กระจายเสียง แปลนพื้นชั้น 3

Date	28 พฤษภาคม 2563
Drawing No.	IT-04
Page	5

ระบบเครือข่าย INTERNET ,วงจรปิด , กระจายเสียง แปลนพื้นชั้น 3

มาตราส่วน 1 : 100

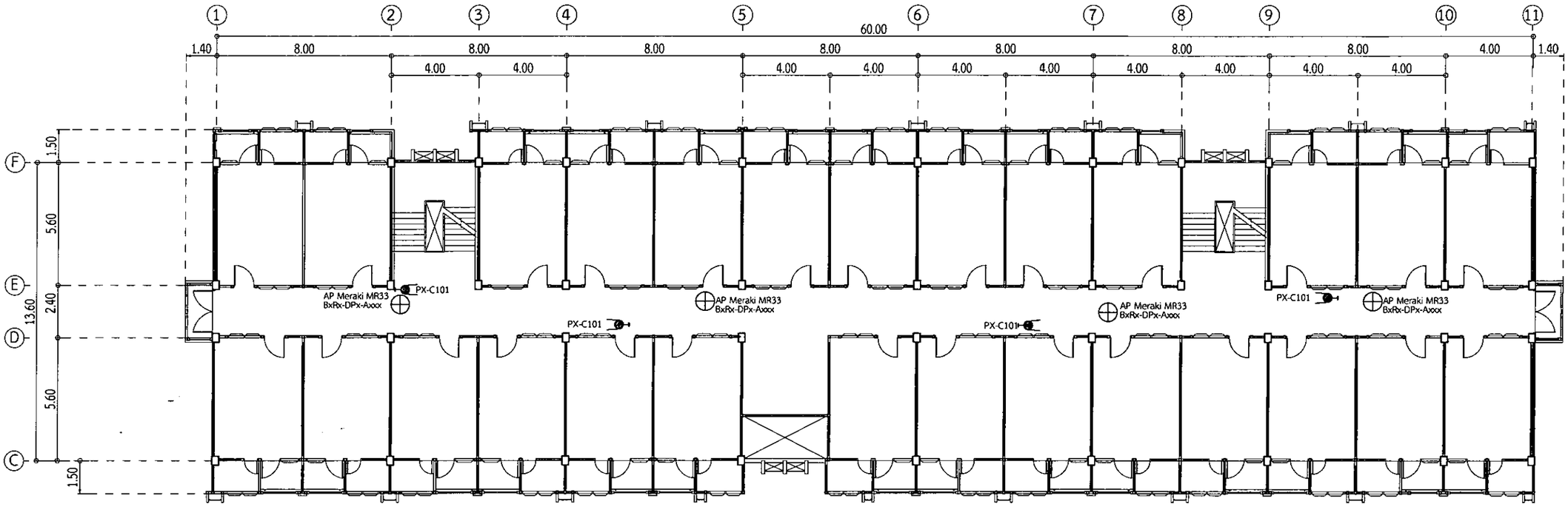

ระบบเครือข่าย INTERNET ,วงจรปิด , กระจายเสียง แปลนพื้นชั้น 4	
มาตราส่วน	1 : 100

แบบเลขที่	BRU.B 2020- 001

REV.	REVISION	DATE

โครงการ

กลุ่มอาคารคณะศึกษาศาสตร์ ต.ในเมือง อ.เมือง จ.บุรีรัมย์

สถาปนิก

นายสมาลี ประดุสุทานต์ สถป.3478

นายเพ็ญ นิตยกุล สถป.3501

นายวิสาข์ แสงเรือง สถป.3614

นายปิยพงษ์ อังคศิลพา สถป.3475

นายจักรกริช พรหมราษฎร์บาล สถป.5982

นายธารดาว จันตะเศียร สถป.18369

วิศวกรโครงสร้าง

นายเพ็ญทรัย ไพศิริกุล สย.2741

นายนพรัตน์ สมบัติใหม่ สย.9352

นายสุบริษา นามประเสริฐ สย.29504

นายมรงคบศร อัฐชนภาณ สย.28619

นางสราวสุดา วิลัย บัณฑิตา สย.22166

วิศวกรไฟฟ้า

นางจารินี น้ำแก้ว สฟก.5032

นายสุทิน ยุทิสสุนทร สฟก.40552

ผู้เขียน

นายสุเทพ เปล่งมณี
ปวส.สถาปัตยกรรม, วทบ.ก่อสร้าง

นายวิทยากร ทองดี
ปริญญาตรี สถ.ผ.สถาปัตยกรรมมหาบัณฑิต

ผู้ตรวจ

นาย.จักรกริช พรหมราษฎร์
หัวหน้างานออกแบบและก่อสร้าง

ผู้อนุมัติ

รศ มะลิวัลย์ จูไพโรจน์
รองอธิการบดีฝ่ายวิชาการ ปฏิบัติราชการแทน อธิการบดีมหาวิทยาลัยราชภัฏบุรีรัมย์

แสดงแบบ

ระบบเครือข่าย INTERNET ,วงจรปิด
กระจายเสียง แปลนพื้นชั้น 4

Date 28 สิงหาคม 2563

Drawing No.	Page
IT-05	5

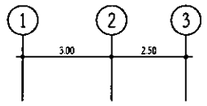

ใช้บอกระยะระหว่าง Center Gridline เสากับ Center Gridline (ให้ใช้ GL-100)

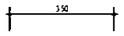

ใช้บอกระยะระหว่าง Center Gridline เสากับ Center Gridline (เฉพาะบริเวณในแปลน) (ให้ใช้ CC-100)

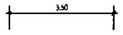

ใช้บอกระยะระหว่าง Center Gridline เสากับ ขอบพื้น (ให้ใช้ CTH-100)

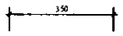

ใช้บอกระยะระหว่าง ขอบพื้น เสากับ ขอบพื้น (ให้ใช้ TTH-100)

BLOCK ที่ใช้ต่างๆ

NOTE PTS. 0.23 m.THK. SDL=150 ksm. LL=400 ksm. ZONE_A	ตัวหนังสือ NOTE ใช้สีเบอร์ / สูง 0.35 เส้นอิดขึ้นใช้ 2 เส้น เส้นบนใช้สีเบอร์ 8 เส้นล่างใช้สีเบอร์ 8 ตัวหนังสือ อื่น ใช้สีเบอร์ • สูง 0.25
2nd FLOOR PLAN (TENDONS LAYOUT) 1:100 (WELDSTEELS LAYOUT)	ตัวหนังสือ บอกชั้นใช้สีเบอร์ 10 สูง 0.45 เส้นอิดขึ้นใช้ / เส้น เส้นบนใช้สีเบอร์ 8 เส้นล่างใช้สีเบอร์ 8 ตัวหนังสือ อื่น ใช้สีเบอร์ – สูง 0.20
PROJECT NAME : (42178) แจ้งผลมาตราฐาน กรมตำรวจ 4 ชั้น	ตัวหนังสือ ใช้สีเบอร์– สูง 0.25
RC CLOSSURE STRIP RC POUR STRIP PB1 0.40 M.THK. RC STRUCTURE RC WALL LIFT LIFT ST-1	ตัวหนังสือ ใช้สีเบอร์• สูง 0.25
DEPRESSED DEPRESSED 0.03 M. หรือ 0.05 M. (ใช้ในกรณีที่มีผลระดับแต่ง1ด้านอย่างใดอย่างหนึ่ง) DEPRESSED 0.05 M. (ใช้ในกรณีที่มีผลระดับทั้ง 0.03 M. และ 0.05 M.) DEPRESSED 0.10 M.	2ระดับ ระดับที่ • ใช้ ANSI 31 (2.5) ค่าสั่ง H31 ระดับที่ / ใช้ ANSI 33 (2.5) ค่าสั่ง H33 ระดับที่ – ใช้ ANSI 34 (2.5) ค่าสั่ง H34
LOAD (พื้นผลต่างจากทั่วไปให้ใช้สาย HATCH ตามลำดับดังต่อไปนี้) 1. SDL=100 KSM LL=300 KSM (แล้วแต่จะระบุในแบบ) 2. SDL=200 KSM LL=500 KSM (แล้วแต่จะระบุในแบบ) 3. SDL=150 KSM LL=500 KSM (แล้วแต่จะระบุในแบบ)	LOAD ระดับที่ • ใช้ CROSS (2) ค่าสั่ง HC ระดับที่ / ใช้ GLASS (0.7) ค่าสั่ง HG ระดับที่ – ใช้ FLEX (2) ค่าสั่ง HF
TOPPING TOPPING 0.03 m. Z <PLASTIC(0.03) X TOPPING 0.07 m. Z <PLASTIC(0.07) X TOPPING 0.10 m. Z <PLASTIC(0.10) X	TOPPING ระดับที่ • ใช้ AR-HBONE (0.1) ค่าสั่ง HAR ระดับที่ / ใช้ HEX (2) ค่าสั่ง HE ระดับที่ – ใช้ STARS (2) ค่าสั่ง HS
NOTE OTHER D812 @ 0.15 m (T768) BLOCK OUT เทคอนกรีตภายหลังจากทำการเคลื่อนย้ายแรงเต็มที่แล้ว บริเวณที่ต้องทำนั้นร่วมกับงานคอนกรีตในบริเวณ BLOCK OUT และสามารถรับน้ำหนักได้ตามที่ออกแบบไว้	บอกเหล็กตะแกรง ใช้ NET (1.5) ค่าสั่ง HN บอกบริเวณค้างนั่งร้าน ใช้ ANSI 37 (1) ค่าสั่ง H37 บอกบริเวณค้างนั่งร้าน ใช้ CROSS (2) ค่าสั่ง HC
A SECTION A SCALE 1:100	ตัวหนังสือ SECTION ใช้สีเบอร์ / สูง 0.35 เส้นอิดขึ้นใช้ / เส้น เส้นบนใช้สีเบอร์ 8 เส้นล่างใช้สีเบอร์ 8 ตัวหนังสือ อื่น ใช้สีเบอร์ – สูง 0.20 รูปแบบของ SECTION ให้ใช้รูปแบบนี้ทำนั้น
BLOCKED OUT FOR PRESSURE	ตัวหนังสือ อื่น ใช้สีเบอร์ – สูง 0.20 รูปแบบของ ลูกศร ให้ใช้รูปแบบนี้ทำนั้น

เลขที่แบบ	BRU.B 2020- 003

REV.	REVISION	DATE

โครงการ

ก่อสร้างอาคารอเนกประสงค์ และศูนย์การแพทย์ ม.ในเมือง จ.เมืองศรีวิไล จ.ศรีวิไล

สถาปนิก

นายสมเกียรติ ประมวลศุภาแด สถป.3478

นายเหนือ นิยะกุล สถป.3501

นายวิลาศ แฟ่นเวือง สถป.3614

นายปัจจนม์ ลิมาศิลา สถป.3475

นายจักรกริช พรหมราษฎร์มงคล.5982

นายธรรมการ จันทะเทียน สสท.18369

วิศวกรโครงสร้าง

นายเทียนชัย ไพศิริกุล สย.2741

นายบพลิต สมนึกใหม่ สย.9352

นายสุปรีชา บรมประเสริฐ สย.29504

นายเกรงค์เดช อัยสุขเกษะ สย.29619

นางสาวสุดาลัย บันยกา สย.22166

วิศวกรไฟฟ้า

นางจารินี ล้ำแล้ว สฟก.5032

นายสุภัส สุพิสสุนทร สฟก.40552

ผู้เขียน

นายสุเทพ แปลงมั่ง ป.ว.ส.สถาปัตยกรรม, วพบ.ก่อสร้าง

นายวิทยากร ทองดี ปริญญาตรี สถป.สถาปัตยกรรมมหาดไทย

ผู้ตรวจ

นายจักรกริช พรหมราษฎร์ หัวหน้างานออกแบบและตรวจสอบ

ผู้อนุมัติ

รศ. ชาตินี ลู่ไพรบูลย์

แสดงแบบ

รายการประกอบแบบ

Date	28 พฤษภาคม 2563
Drawing No.	S-01
Total	20

รายการประกอบแบบ	
มาตราส่วน	1 : 100

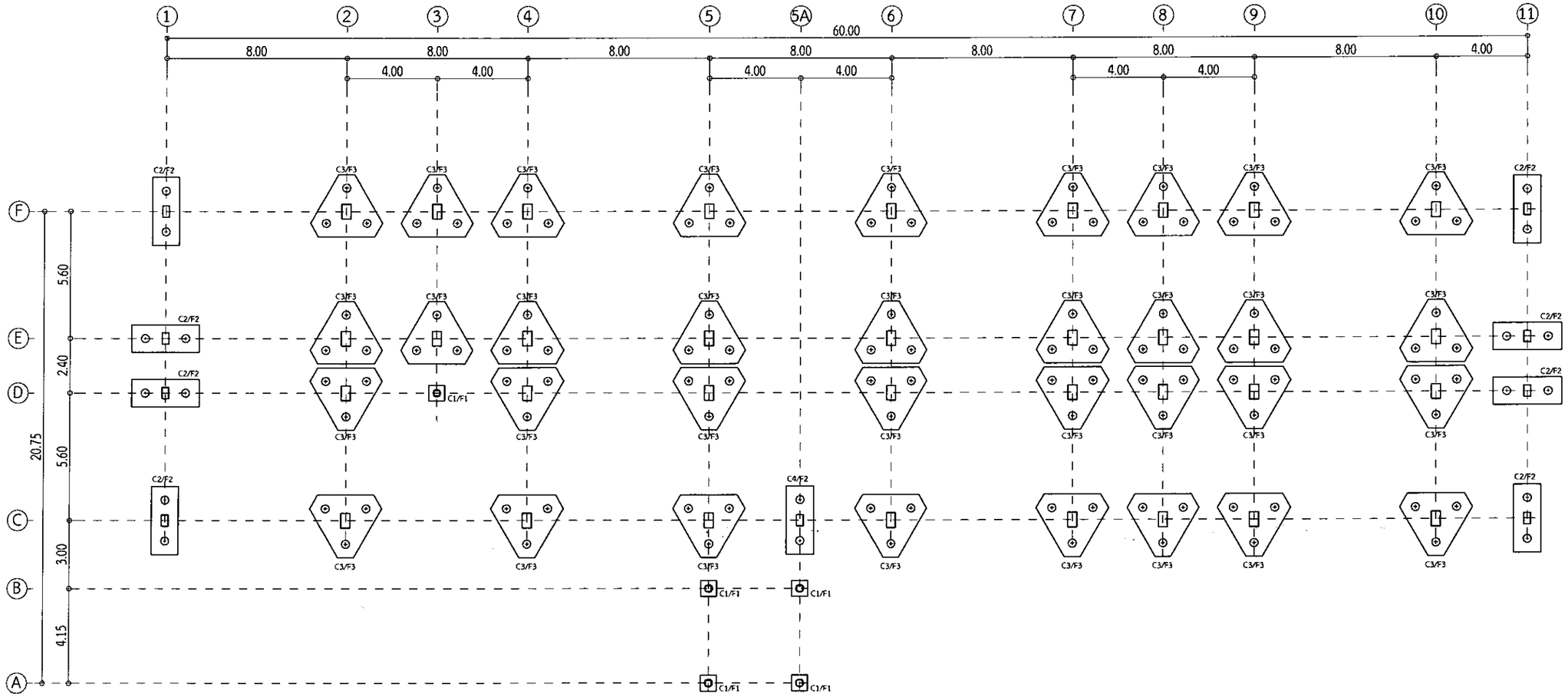

หมายเหตุ

1. ระยะคอนกรีตที่หุ้มเหล็กเสริมของฐานราก ทุกขนาดมีค่าไม่น้อยกว่า 8 ซม.
2. ระยะคอนกรีตที่หุ้มเหล็กเสริมของเสาเข็มเจาะ ทุกขนาดมีค่าไม่น้อยกว่า 8 ซม.

✳ หมายเหตุ : ในที่นี้ฐานรากที่ต้องทำเสาเข็มเจาะ ทางมหาวิทยาลัยราชภัฏบุรีรัมย์จะคิดราคาค่าก่อสร้างเสาเข็มให้กับผู้รับจ้างที่ความยาวต้นละ 5.50 เมตร เพื่อใช้กำหนดราคากลาง แต่ทั้งนี้ก่อนการดำเนินงานก่อสร้างเสาเข็มเจาะ ผู้รับจ้างจะต้องทำการเจาะสำรวจดินในสถานที่ก่อสร้างจริงจำนวน 2 จุด เพื่อวิเคราะห์และประเมินขนาดความยาวของเสาเข็มจริง โดยให้ยึดค่าความสามารถในการรับน้ำหนักบรรทุกปลอดภัยของเสาเข็มแต่ละต้นตามเกณฑ์ที่กำหนด และจะต้องมีสามัญวิศวกรโยธาเป็นผู้คำนวณและรับรองขนาดของเสาเข็ม

ทั้งนี้หากพบว่า ขนาดความยาวของเสาเข็มจริงต้องเปลี่ยนแปลงไปจากความยาวเดิม 5.50 เมตร กล่าวคือ ถ้าความยาวเสาเข็มจริงไม่ถึง 5.50 เมตร ให้คิดเป็นงานลดสำหรับผู้รับจ้างตามเนื้องานจริง และหากเสาเข็มมีความยาวจริงเกิน 5.50 เมตร ให้คิดเป็นงานเพิ่มสำหรับผู้รับจ้างตามเนื้องานจริง

ความยาวเข็มวัดจากใต้ฐานราก ยาว 5.50 เมตร ✳

หมายเหตุ : การคิดหักและเพิ่มเงินงานเสาเข็มเจาะและเข็มตอก

1. เสาเข็มเจาะ Dai 0.35m safe load 30 ตัน/ต้น. คิดหักและเพิ่มเงินในราคา เมตรละ 765 บาท(ยังไม่รวม FACTOR F)
2. เสาเข็มเจาะ Dai 0.60m safe load 85 ตัน/ต้น. คิดหักและเพิ่มเงินในราคา เมตรละ 1,090 บาท(ยังไม่รวม FACTOR F)

ผังฐานราก-เสา	
มาตราส่วน	1 : 100

เลขที่แบบ BRU.B 2020- 003

REV.	REVISION	DATE

โครงการ

ก่อสร้างอาคารหอพักและอาคารสาธิต ต.ในเมือง อ.เมืองบุรีรัมย์ จ.บุรีรัมย์

สถาปนิก

นายสมชัย ประดุจศานต์ สถก.3478
นายสมพัน ชัยสกุล สสก.3501
นายวิสาข์ แปลวิจิต สสก.3614
นายปิยชนม์ สังข์ศิลา สภก.3475
นายจักรกริช พรหมราษฎร์เกษ.5982
นาเ.อรากร จันตะเศียน สสอ.18369

วิศวกรโครงสร้าง

นายเทียนชัย ไพศิริวุฒิ สย.2741
นายนพรัตน์ สบุรัตโสม สย.9352
นายสุทธิชา นามประเสริฐ สย.29504
นายบรรพต วัฒนะกอง สย.26619
นางสาวสุดาพัชน์ ปินธะกา สย.22166

วิศวกรไฟฟ้า

นางจรรัมี น้ำแก้ว สฟก.5032
นายศุภชัย ลุกิตศุภนพร สฟก.40552

ผู้เขียน

นายยุทธ เปลังเงิน
บว.สถาปัตยกรรม, วศบ.ก่อสร้าง
นายวิศรุตพร ทองดี
ปริญญาตรี คอม.สถาปัตยกรรมภายใน

ผู้ตรวจ

นายจักรกริช พรหมราษฎร์
ตำแหน่ง งานออกแบบและก่อสร้าง

ผู้อนุมัติ

รศ ยาธิปัน ลุ้งทะประเ

แสดงแบบ

ผังฐานราก-เสา

Date 28 สิงหาคม 2563

Drawing No.	Page
S-02	20

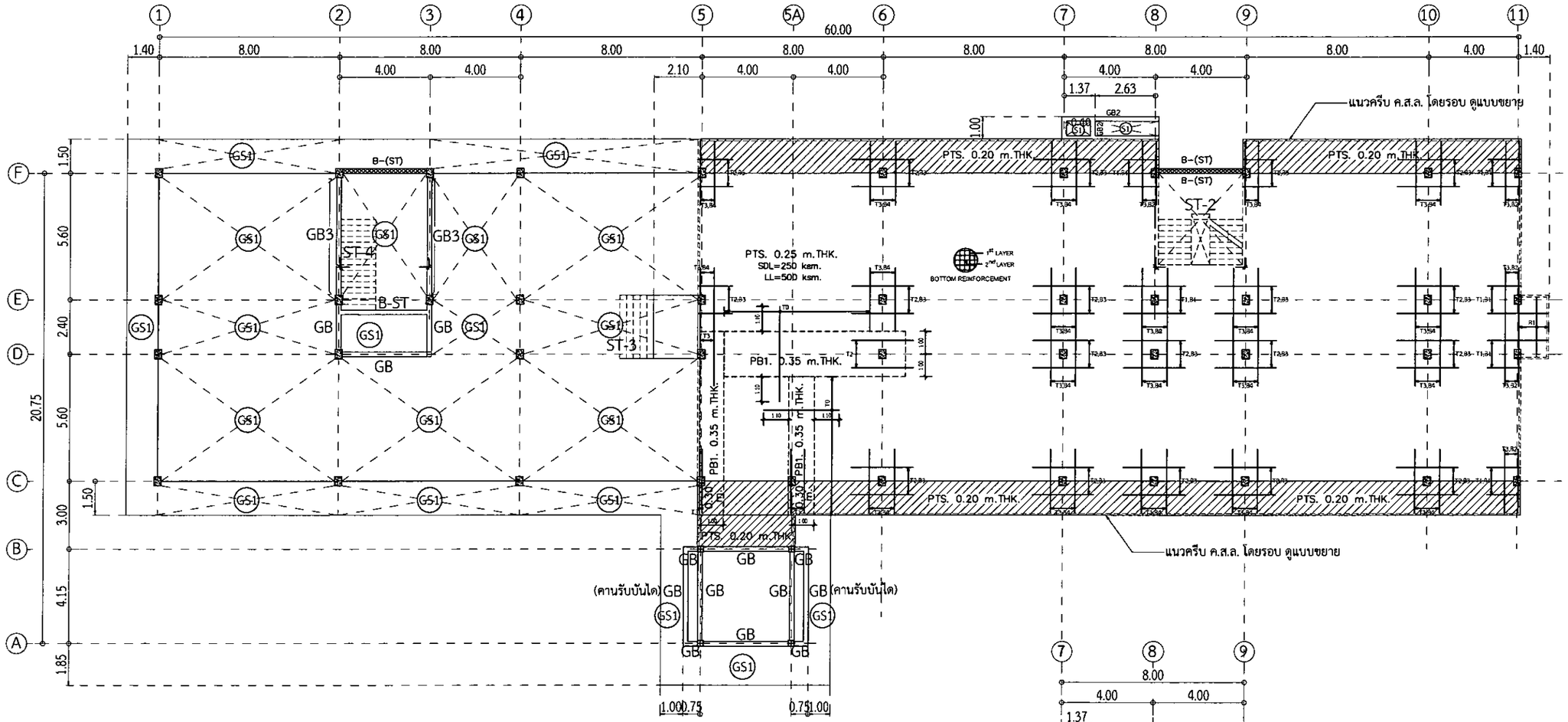

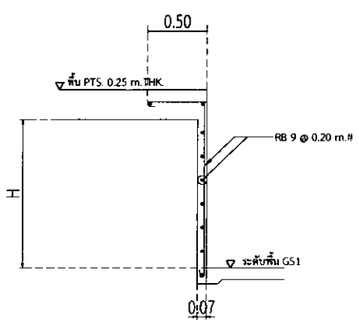

ขยายครีบ ค.ส.ล.

มาตราส่วน	1 : 25

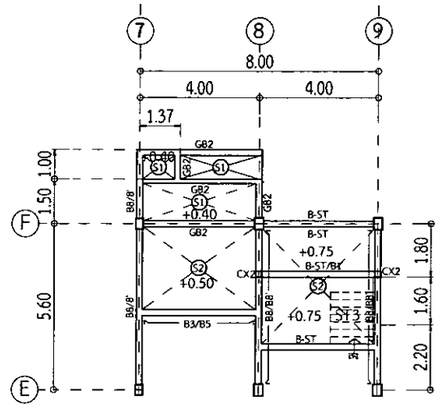

แปลนคานห้องเครื่อง

มาตราส่วน	1 : 100

1nd FLOOR PLAN
(MILDSTEELS LAYOUT)

มาตราส่วน	1 : 100

แบบเลขที่แบบ BRU.B 2020- 003

REV.	REVISION	DATE

โครงการ

กลุ่มอาคารปฏิบัติการคณะศิลปศาสตร์ ม.ในเมือง จ.เมืองศรีรินธร จ.ศรีรินธร

สถาปนิก

นายสมบัติ ประยูรศานต์ สถก.3478
นายพนัส มิตมาลุล สสถ.3501
นายวิสาข์ แผ่นเวียง สสถ.3614
นายบัณฑิต สังข์ชัยพร สสถ.3475
นายจักรกริช พรหมภาพูน์กสถ.5982
นายอารยกร จันตะเสียน กสถ.18369

วิศวกรโครงสร้าง

นายเกียรติชัย ไพศิริกุล สย.2741
นายนพดิษ สมบัติใหม่ สย.9352
นายสุบริชา นายประเสริฐ กย.29504
นายมกรพันธ์ ภัสุขนกย กย 28619
นางสาวสุดารัตน์ ปันธมา กย.22166

วิศวกรไฟฟ้า

นายเจริญ ม่านเก้า ฮฟก.15032
นายสุชัส ชุติสรุนทร กฟก.00552

ผู้เขียน

นายสุเทพ เปล่งแสงนี
บริษัท.สยามทีมเดกรรม, เลขา.กองสร้าง
นายวัฒชนก หอมดี
เจ้าหน้าที่ คณะ.สถาปัตยกรรมภายใน

ผู้ตรวจ

นายจักรกริช พรหมภาพูน์
ตำแหน่งวิศวกรเชี่ยวชาญ

ผู้อนุมัติ

รศ. บาลิน์ จุ้ยสอนา

แสดงแบบ

1nd FLOOR PLAN
(MILDSTEELS LAYOUT)

Date 28 พฤษภาคม 2563

Drawing No. S-03

Total 20

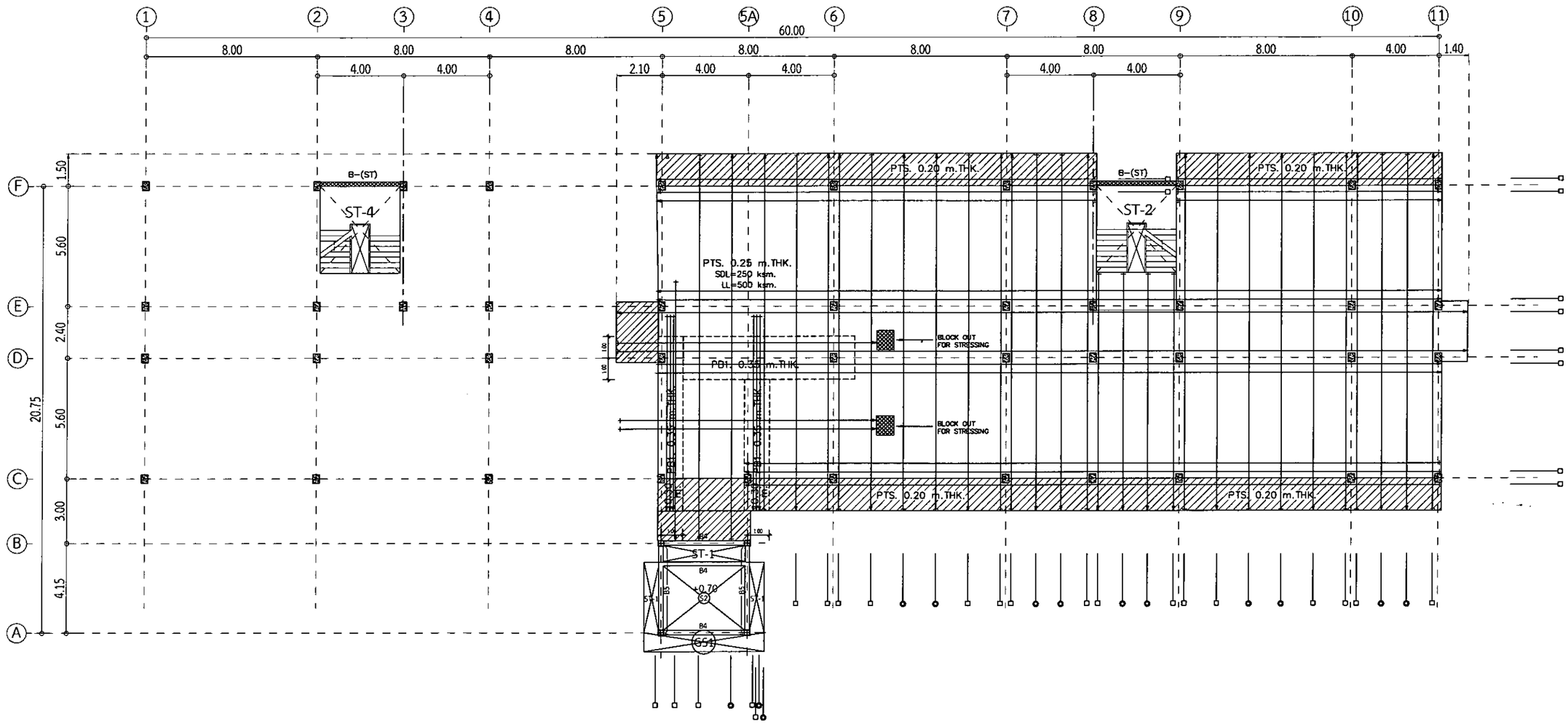

1nd FLOOR PLAN
(TENDON LAYOUT)

มาตราส่วน 1 : 100

แผ่นที่แบบ BRU.B 2020- 003

REV.	REVISION	DATE

โครงการ

ก่อสร้างศูนย์บริการวิชาชีพเทคนิคและศิลปศาสตร์ ต.ในเมือง อ.เมืองบุรีรัมย์ จ.บุรีรัมย์

สถาปนิก

นายเชาวลิต ประชาญศานต์ สถป.3478

นายพนัย นิยมยุธ สถป.3501

นายวิสาข์ แผ่นเบ็ง สถป.3614

นายนิยะชนม์ สิงห์พิชิตชล สถป.3475

นายจักรกริช พรหมราษฎร์เกลง.5982

นายธรรกร จันสะเดียน กสจ.18369

วิศวกรโครงสร้าง

นายเกียนชัย ไชศิริคุณ สย 2741

นายบรรพัต ลายเปี่ยโอ สย 9352

นายสุปริชา นายประเสริฐ กอ 29504

นายธนรงค์ยศ อิสุขมากะ กอ 28619

นายธารสุดาจิต์ ปิยะกา กอ.22166

วิศวกรไฟฟ้า

นางชาวิณี บ่ายเก้า สฟก.5032

นายศุภัส ศุภิศรุนพร สฟก.40552

ผู้เขียนแบบ

นายธรุเทน เปล่งเมณี
ปวส.สถาปัตยกรรม, วศบ/โยธา

นายวิทยานาง ทองดี
เจ้าหน้าที่ ศอบ.สถาปัตยกรรมชำนาญ

ผู้ตรวจ

นายจักรกริช พรหมราษฎร์
หัวหน้างานออกแบบและก่อสร้าง

ผู้อนุมัติ

รศ. นายิน์ ลุ่โพระนา

แสดงแบบ

1nd FLOOR PLAN
(TENDON LAYOUT)

Date 28 พฤษภาคม 2563

Drawing No.	Page
S-04	20

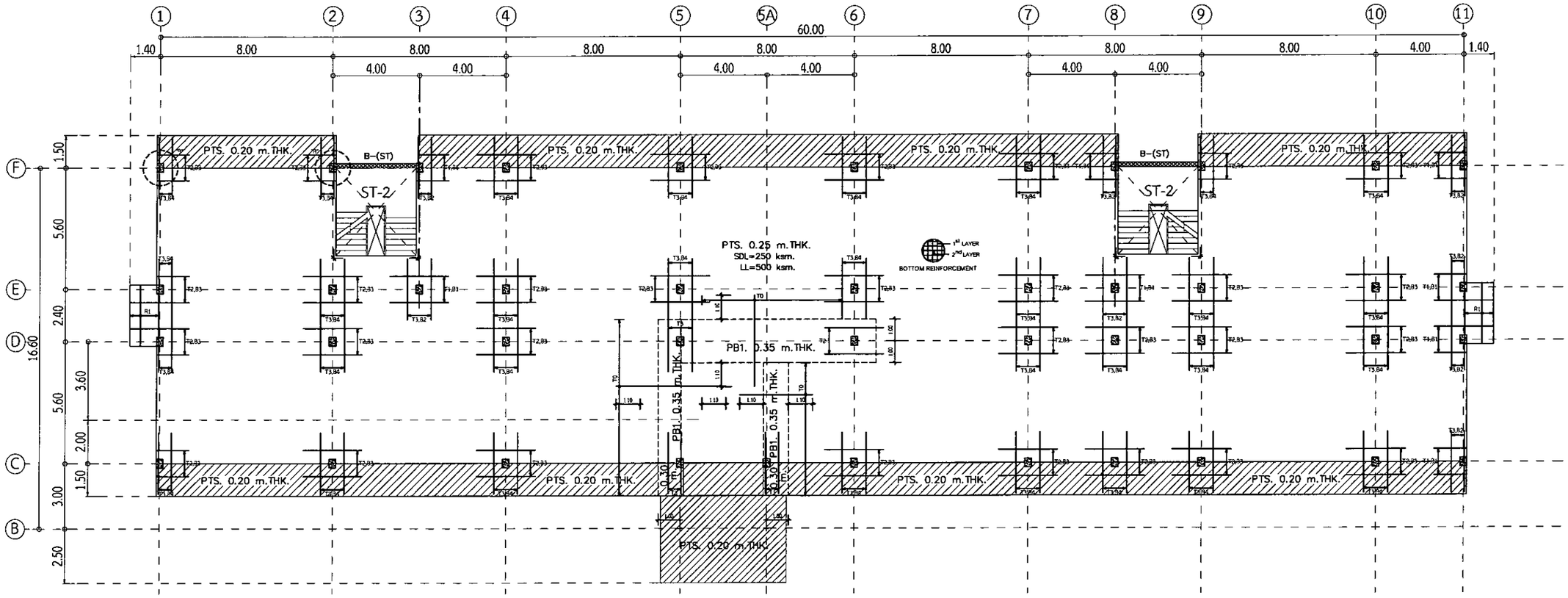

เลขที่แบบ	BRU.B 2020- 003	
REV.	REVISION	DATE

โครงการ

กอตร้างอาคารอาจารย์คณะศิลปศาสตร์ ต.ในเมือง อ.เมือง จ.บุรีรัมย์

สถาปนิก

นายสมเกียติ ประจญศานต์ สถก.3478

นายศนิย์ นิลสกุล สถก.5501

นางวิลาง แสงเงิน สถส.5614

นางปิยชนม์ สังข์ศิลา สถก.3475

นายจักรกริช พรหมราษฎร์กมล สถก.5982

นายธรรกร จันทะเสียน สถก.18369

วิศวกรโครงสร้าง

นายเลิศชัย ไศรีวิบูล สย.2741

นายนพดิลก สมบัติใหม่ สย.9352

นายสุบริชา นามประเสริฐ สย.29504

นายธนะพัฒน์ ดำทุ่งมงคล สย.28619

นางสาวสุดาจิตต์ นิยะกา สย.22166

วิศวกรไฟฟ้า

นางจารีย์ น้ำแก้ว สฟก.5032

นายสุชิต ลุจิตสุนทร สฟก.40552

ผู้เขียน

นายสุเทพ เปล้ลมณี
ประสบการณ์ตรวจแบบ วพบ.กลสร้าง

นายวิทยากร ทองดี
ปริญญาตรี คอม.ศาสตร์ธุรกิจและการบริหาร

ผู้ตรวจ

นายจักรกริช พรหมราษฎร์
หัวหน้างานออกแบบและก่อสร้าง

ผู้อนุมัติ

รศ. มาริษ์ ลู่ทรัพย์
รองอธิการบดีฝ่ายวางแผนและก่อสร้าง

แสดงแบบ

2nd FLOOR PLAN
(MILDSTEELS LAYOUT)

Date	28 พฤษภาคม 2563	
Drawing No.		Sheet
S-05		20

2nd FLOOR PLAN
(MILDSTEELS LAYOUT)

มาตราส่วน 1 : 100

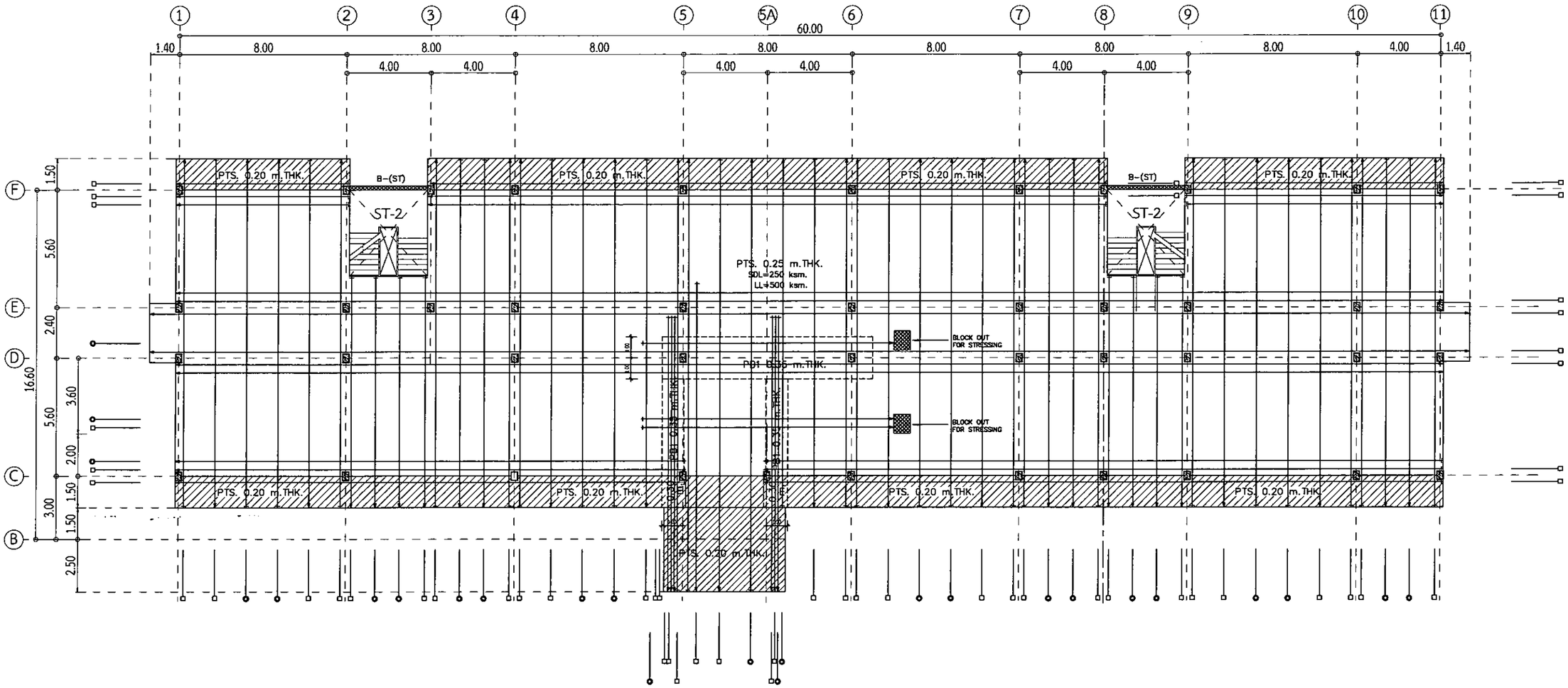

2rd FLOOR PLAN
(TENDON LAYOUT)

มาตราส่วน 1 : 100

มหาวิทยาลัยราชภัฏบุรีรัมย์

เลขที่แบบ BRU.B 2020-003

REV.	REVISION	DATE

โครงการ

กลุ่มอาคารอุตสาหกรรมอิทธิคณะครุศาสตร์ ต.ในเมือง อ.เมืองบุรีรัมย์ จ.บุรีรัมย์

สถาปนิก

นายชนะวิทย์ ประจญศานต์ สถก.3478

นายพนิช นิตยกุล สสถ.3501

นายวิสาข์ ณ ลำเนียง สสถ.3614

นายเบิรนม์ ลิ้มศิริพิทา สสถ.3475

นายอิทธิกร พรหมราษฎร์เกตุ สสถ.5982

นายธรรกฤต จันตะเศียน สสถ.16369

วิศวกรโครงสร้าง

นายเทียนชัย ไพศิริสุข สอ.2741

นายบดินทร์ สมบัติใหม่ สอ.9352

นายศุภชัย นามประเสริฐ สอ.29504

นายเมธางค์นคร อัสสุพกรณ์ สอ.28619

นางสาวสุดาวัณ์ ปันสกา สอ.22166

วิศวกรไฟฟ้า

นางสาวมี น่านกา สฟฟ.5032

นายศุภัสส ลุจิตสุนทร สฟฟ.40552

ผู้เขียน

นายชูชน เปรมณี
ประ.สถาปัตยกรรม วศน.ก่อสร้าง

นายวิทยาภร ทองดี
เจ้าพนักงาน สอบ.สถาปัตยกรรมมายาไม

ผู้ตรวจ

นายอิทธิกร พรหมราษฎร์
หัวหน้างานออกแบบและก่อสร้าง

ผู้อนุมัติ

รศ. นาถินี รุ่งโรจนะ

แสดงแบบ

2rd FLOOR PLAN
(TENDON LAYOUT)

Date 28 พฤษภาคม 2563

Drawing No. S-06

Sheet 20

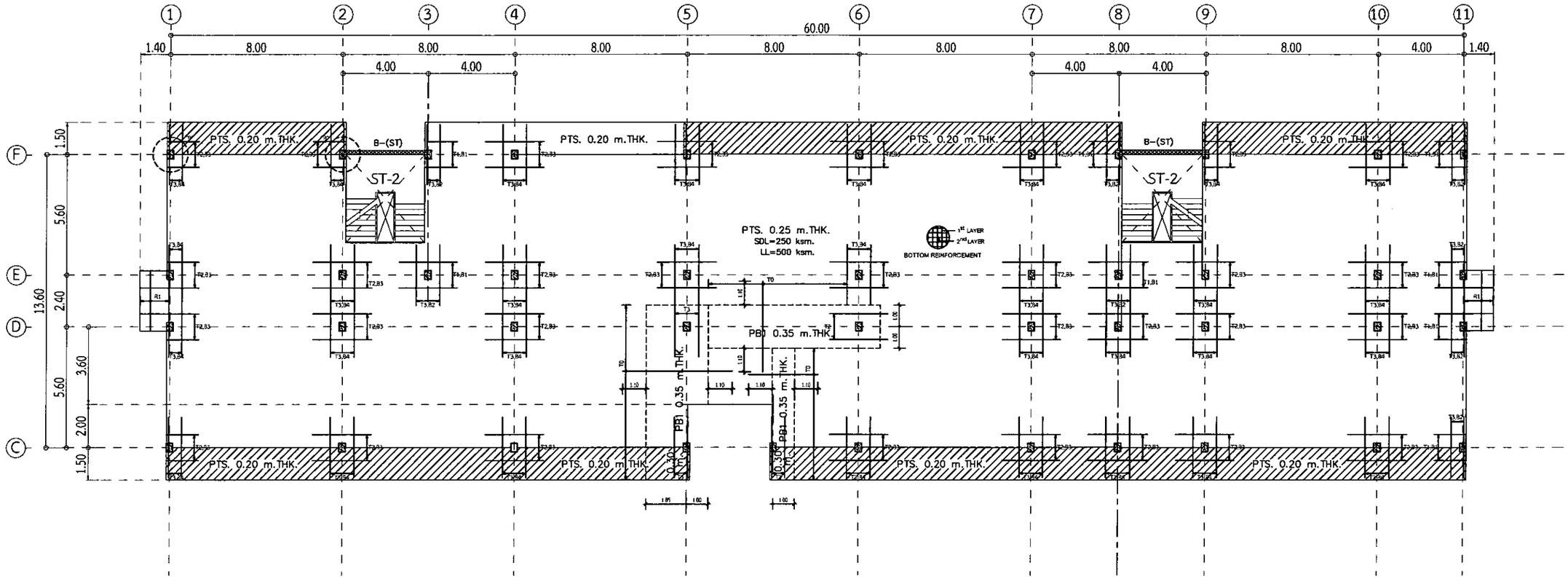

3rd-4th FLOOR PLAN (MILDSTEELS LAYOUT)	
มาตราส่วน	1 : 100

เลขที่แบบ BRU.B 2020- 003

REV.	REVISION	DATE

โครงการ

สถาปนิก

นายสถเบิศ ปราชญศาสตร์ สถส.3478

นายศนิ์ย นิตยกุล สถส.3501

นายวิสาข์ แฝงโอฬาร สถส.3616

นายปิยชนม์ สังข์ศิลา สถส.3475

นายจักรกริช พรหมราษฎร์ สถส.5982

นายอารยกร จันทะเสียน สถส.18369

วิศวกรโครงสร้าง

นายเทียนชัย ไศรีวิกุล สข.2741

นายบพลิต กมลศิลใหม่ สข.9352

นายสุปรีชา บานประสริฐ สข.29506

นายธรรศพล อัยยุลกอง สข.28619

นางสาวชุลาลีย์ บัณฑะศา สข.22166

วิศวกรไฟฟ้า

นางสาวิบี น้ำแก้ว สฟก.5032

นายสุชิต ชูชิตชุมพร สฟก.40552

ผู้เขียน

นายสุธน เปล่งเมฆี
บ.ส.สถาปัตยกรรม, วศม.ก่อสร้าง

นายวิทยาลง ทองดี
ปริญญาตรี สถป.สถาปัตยกรรมภายใน

ผู้ตรวจ

นายจักรกริช พรหมราษฎร์
หัวหน้าฝ่ายออกแบบและก่อสร้าง

ผู้อนุมัติ

รศ. มนวิญ์ ชูโชตะเมา

แสดงแบบ

3rd-4th FLOOR PLAN
(MILDSTEELS LAYOUT)

Date	28 สิงหาคม 2563
Drawing No. S-07	Total 20

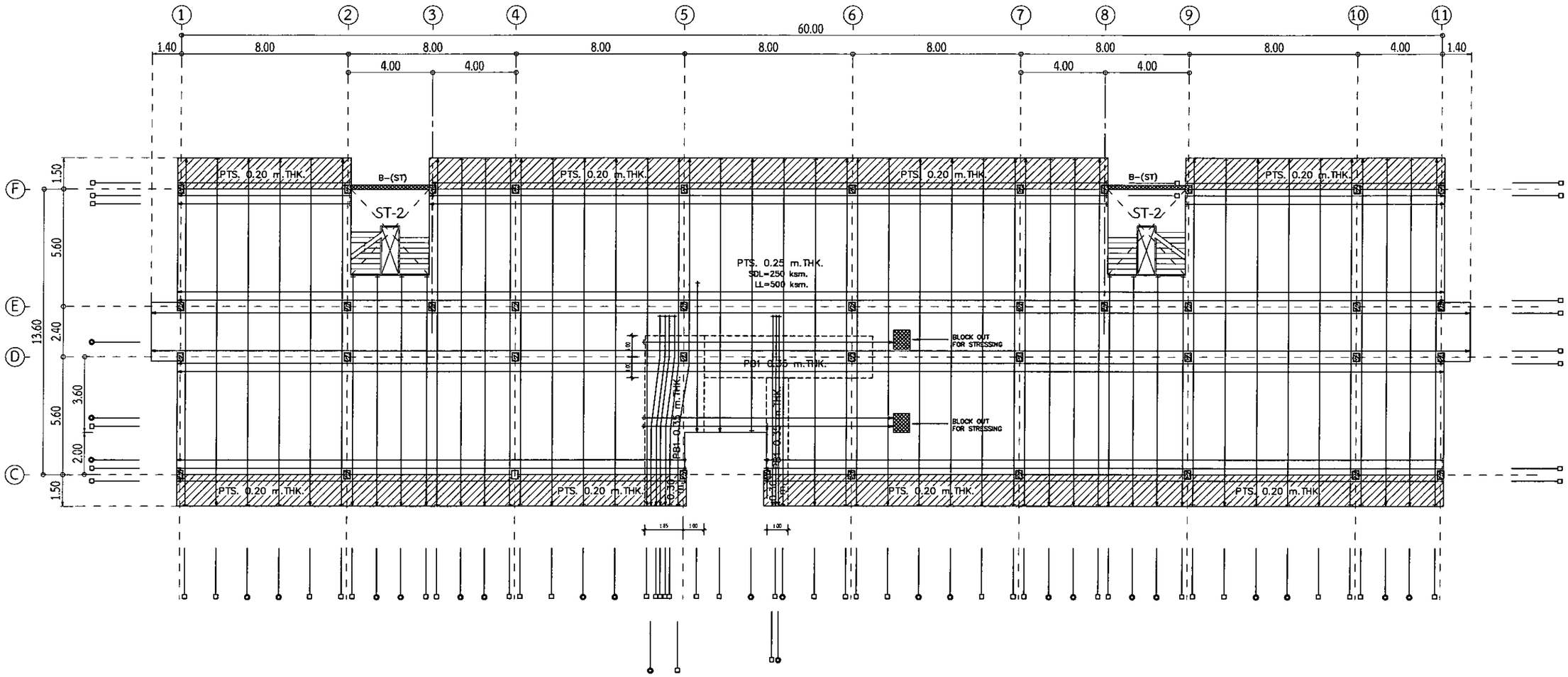

3rd-4th FLOOR PLAN
(TENDON LAYOUT)

มาตราส่วน 1 : 100

แบบเลขที่ BRU.B 2020- 003

REV.	REVISION	DATE

โครงการ

สถานที่

วิศวกรโครงสร้าง

วิศวกรไฟฟ้า

ผู้เขียน

ผู้ตรวจ

ผู้อนุมัติ

แสดงแบบ

3rd-4th FLOOR PLAN
(TENDON LAYOUT)

Date 28 พฤษภาคม 2563

Drawing No. S-08

Total 20

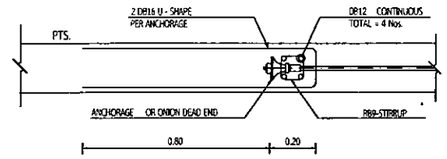

1. TYP. AT INTERIOR DEAD END ANCHORAGE

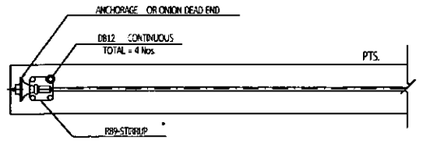

2. STRESSING & DEAD END DETAIL

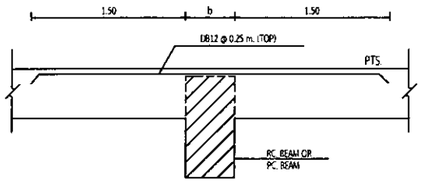

3. TYP. REINFORCEMENT ON BEAMS

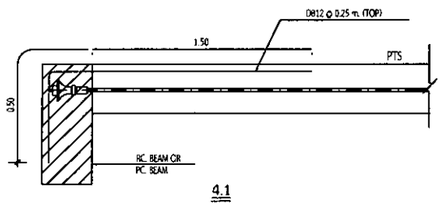

4.1

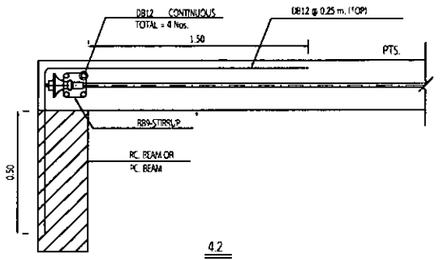

4.2

4. TYP. RFT. AT EXTERIOR BEAMS

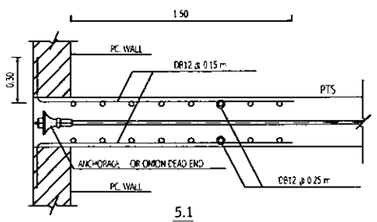

5.1

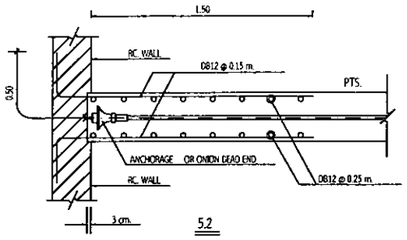

5.2

5. TYP.SLAB-WALL CONNECTION DETAIL

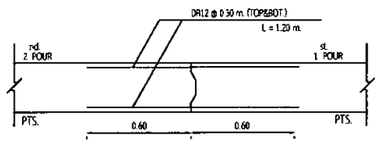

6. CONSTRUCTION JOINT DETAIL (IF ANY)

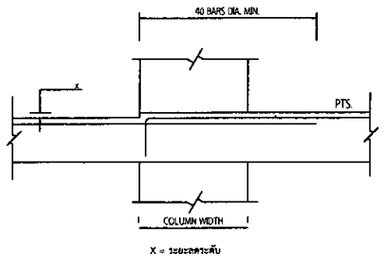

7. TYP.RFT. AT TOP OF COLUM(FLOOR DEPRESS)

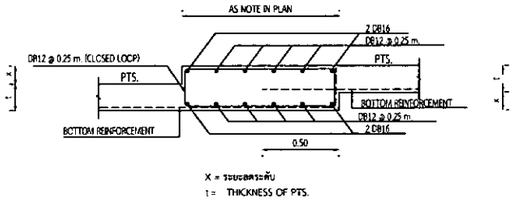

8.1 รายละเอียดการเสริมเหล็กล่างของ PTS. กรณีลดระดับ > 5 cm.

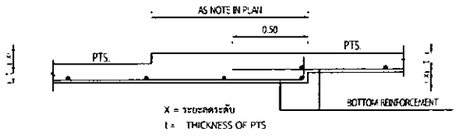

8.2 รายละเอียดการเสริมเหล็กล่างของ PTS. กรณีลดระดับ ≤ 5 cm.

8. TYP.AT BOTTOM REBAR (FLOOR DEPRESS)

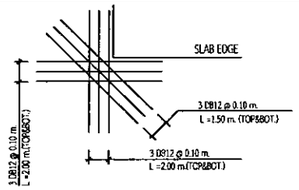

9. TYP. REINFORCEMENT AT CORNER

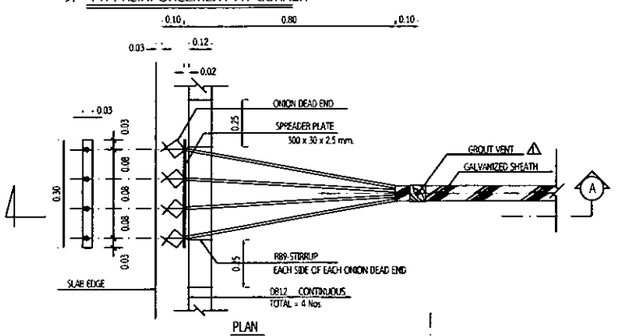

PLAN

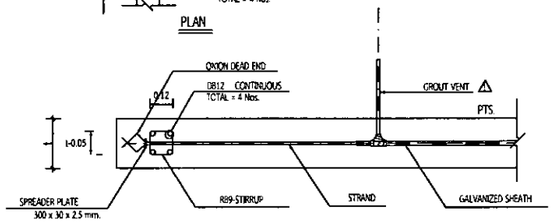

SECTION A

10.1 ONION DEAD END

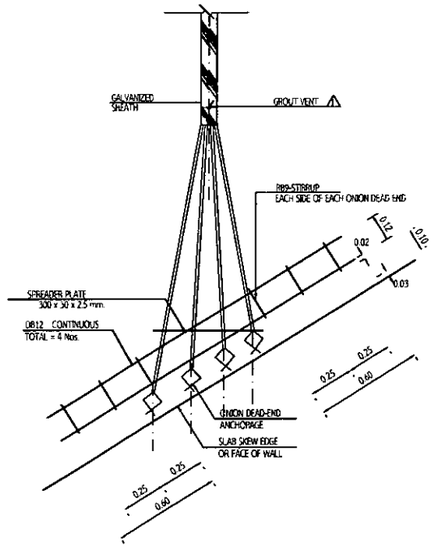

10.3 ONION DEAD END DETAIL
(AT SKEW EDGE)

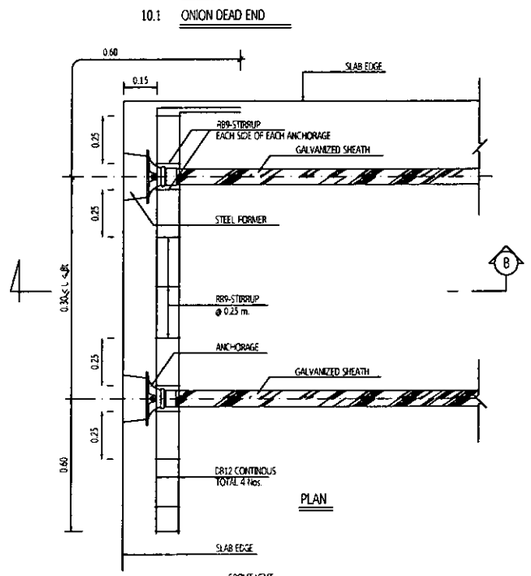

PLAN

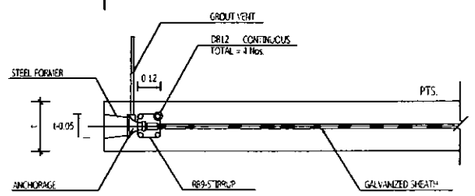

SECTION B

10.2 ANCHORAGE

10. TYP. REINFORCEMENT AT ANCHORAGE

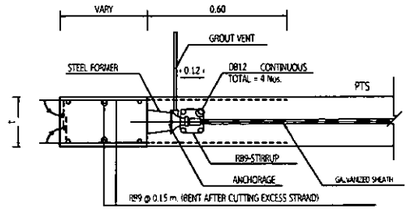

10.4.1 STRESSING END (AT SKEW EDGE)
ELEVATION

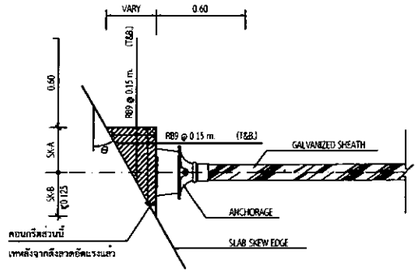

DESCRIPTION / ANGLE Θ / DIRECTION	Θ ≤ 15°	15° < Θ ≤ 30°	30° < Θ ≤ 45°	Θ > 45°
SK-A (m.)	@0.175	@0.225	@0.325	VARY
SK-B (m.)	@0.125	@0.125	@0.125	@0.125

10.4.2 STRESSING END (AT SKEW EDGE)
PLAN

10.4 REINFORCEMENT AT SKEW EDGE

REV.	REVISION	DATE

เลขที่แบบ BRU.B 2020- 003

โครงการ

สถาปนิก

วิศวกรโครงสร้าง

วิศวกรไฟฟ้า

ผู้เขียน

ผู้ตรวจ

ผู้อนุมัติ

แสดงแบบ

ขยายวิศวกรรม

มาตราส่วน	1 : 100

Date 28 พฤษภาคม 2563

Drawing No. S-09

Rev. 20

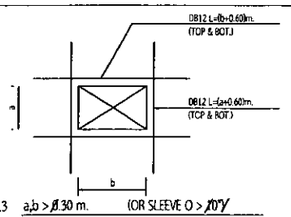

11.3 a,b > 1.30 m. (OR SLEEVE Ø > 10")

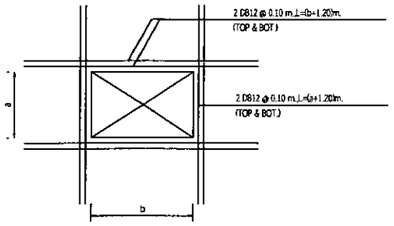

11.2 a,b > 0.80 m.

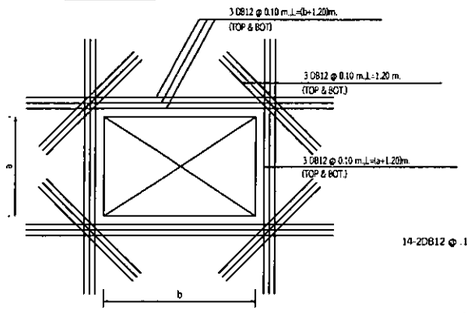

11.1 a,b > 1.50 m.

11. TYP. REINFORCEMENT AT OPENING

NOTE :

1. COLUMN SIZE □0.30 x 0.40 m.
2. (□) แสดงถึง SHEAR STIRRUP
3. DEPRESS 5 CM
4. การเสริมเหล็กรอบช่องเปิด CORNER ของ PTS , การเสริมเหล็กหลังเสา ขอให้ดูรายละเอียดใน TYPICAL DETAILS ยกเว้นที่ระบุในแบบ
5. ส่วนของ RC. STRUCTURE ที่อยู่ภายในและต่อเนื่องกับ PTS. ขอให้ผู้ออกแบบได้เผื่อน้ำหนักจาก PTS. ด้วย

SYMBOL

STRANDS.

STRANDS.

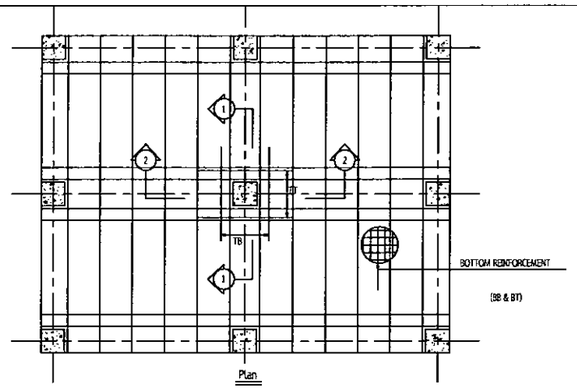

Plan

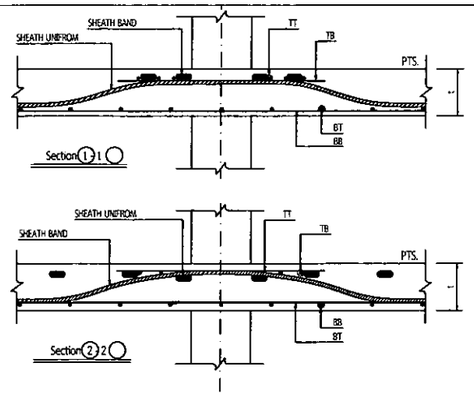

12. TYP. REINFORCEMENT AT COLUMN

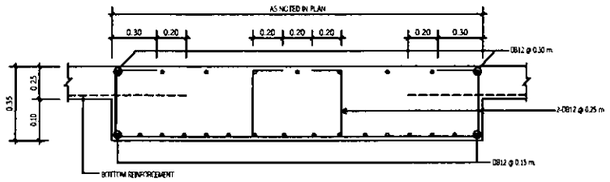

PB1 0.35 m.THK. (T-SHAPE)

t = THICKNESS OF PTS.

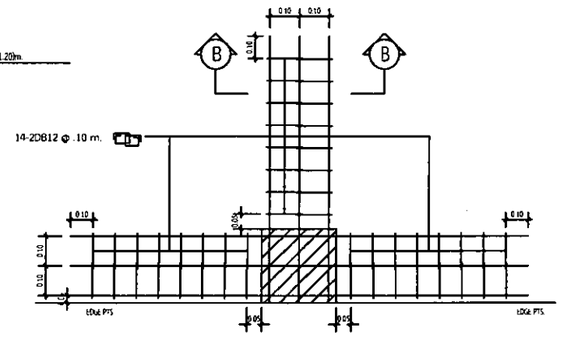

SHEAR STIRRUP TYPE "B"

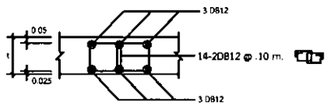

SECTION 8 B

t = THICKNESS OF PTS.

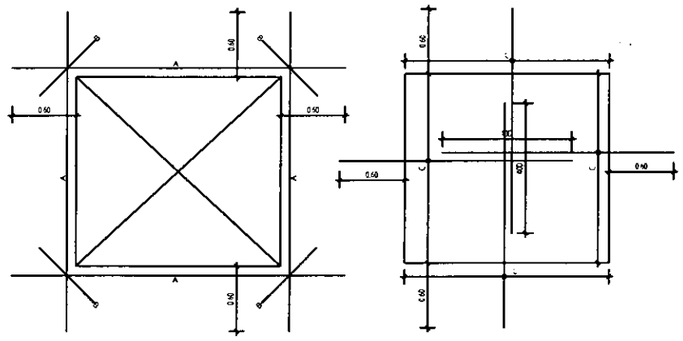

A = 3 DB16 @ 0.10 m. TOP&BOTTOM L= VARY m.

B = 3 DB16 @ 0.10 m. TOP&BOTTOM L= 1.00 m.

C = DB12 @ 0.15 m. TOP, DB12 @ 0.10 m. BOTTOM L= VARY m.

D = DIAMETER OF REBAR

BLOCK OUT FOR STRESSING

TOP REINFORCEMENT

NAME	DETAIL	LENGTH (m.)	SHAPE
T0	DB 12 @ 0.25 m.	VARY	VARY, VARY . VARY, 0.15
T1	7 DB12 @ 0.125 m.	1.70,VARY	0.85, 0.85 . 0.85, VARY, 0.15
T2	6 DB16 @ 0.100 m.	3.00,VARY	1.50, 1.50 . 1.50, VARY, 0.15
T3	5 DB20 @ 0.125 m.	2.40,VARY	1.20, 1.20 . 1.20, VARY, 0.15

BOTTOM REINFORCEMENT

USE DB12 @ 0.45 m. OR WIRE MESH DIA 8 mm. @ 0.25 m (ALL AREA)

NAME	DETAIL	LENGTH(m.)	SHAPE
B1	4 DB12 @ 0.10 m.	1.70,VARY	0.85, 0.85 . 0.85, VARY, 0.15
B2	2 DB16 @ 0.10 m.	3.00,VARY	1.50, 1.50 . 1.50, VARY, 0.15
B3	4 DB16 @ 0.10 m.	3.00,VARY	1.50, 1.50 . 1.50, VARY, 0.15
B4	3 DB20 @ 0.10 m.	3.00,VARY	1.50, 1.50 . 1.50, VARY, 0.15

EXTRA REINFORCEMENT

R1 = DB12 @ 0.15 m.(T&B)

หมายเหตุ * SEE ITEM 10. FOR DETAIL

1. มิติทั้งหมดมีหน่วยเป็นเมตร เว้นแต่ระบุเป็นอย่างอื่น
2. คอนกรีตสำหรับงานคอนกรีตอัดแรง ต้องมีกำลังอัดประลัยไม่น้อยกว่า 320 กก./ซม.² ที่อายุ 28 วัน เมื่อทดสอบด้วยตัวอย่างทรงกระบอกขนาด Ø 15x30 ซม. และไม่น้อยกว่ากำลังอัดประลัยที่วิศวกรผู้ออกแบบได้กำหนดไว้
3. การยืดแรงจะกระทำได้เมื่อ คอนกรีตมีกำลังอัดประลัยไม่ต่ำกว่า 240 กก./ซม.² เมื่อทดสอบด้วยตัวอย่างทรงกระบอกขนาด Ø 15x30 ซม.
4. ระบบการยึดแรงของพื้นคอนกรีตอัดแรง เป็นระบบมีแรงยึดเหนี่ยว (BONDED TENDON SYSTEM) ชนิด CPAC
5. เหล็กเสริมอัดแรง จะต้องเป็นลวดเหล็กคืนรูปแรงดึงสูง ชนิดความล้าต่ำ (LOW RELAXATION STRAND) ตามมาตรฐาน มอก. 420-2540 และได้รับการรับรองระบบคุณภาพ ISO 9001 ขนาด Ø 12.7 มม. ชั้นคุณภาพ 1860 และหุ้มด้วยท่อ GALVANIZED
6. เหล็กเสริมอัดแรงแต่ละเส้น จะต้องถูกดึงด้วยแรงขั้นต่ำไม่น้อยกว่า 14.2 ตัน และหลังจากหักการเสียดสีต่างๆ แล้ว จะต้องมีแรงดึงประสิทธิผลเหลืออยู่ไม่น้อยกว่าแต่ละ 10.8 ตัน ห้ามดึงเหล็กเสริมอัดแรงเกินกว่า 15.0 ตัน ไม่ว่ากรณีใดๆ
7. เหล็กเสริมธรรมดา (MILDSTEEL) จะต้องเป็นไปตาม มาตรฐาน มอก. 24-2559 ชนิด SD-40
8. เหล็กเสริม (TYPICAL REINFORCEMENT) ให้ดูตามรายละเอียด (8) 1 (8) 2 (ในกรณีที่ผู้ออกแบบไม่ได้ระบุไว้ในแบบโครงสร้าง)
9. เหล็กเสริมในแนวตั้งฉาก (SUPPORT BAR) กับเหล็กเสริมตามแบบใช้ DB12 @ 0.50 m ยกเว้นที่ระบุไว้เป็นอย่างอื่นๆ
10. สมอยึดเหล็กเสริมอัดแรง และ GUIDE จะต้องผลิตจากโรงงานที่ได้รับรองระบบคุณภาพ ISO 9001 เท่านั้น
11. GUIDE ของสมอยึดเหล็กเสริมอัดแรงจะต้องผลิตจากเหล็กที่มีคุณภาพไม่น้อยกว่า FC25 ส่วน BLOCK จะต้องผลิตจากเหล็กที่มีคุณภาพ FCD45
12. ส่วน RC. STRUCTURE ที่อยู่ต่อเนื่องและอยู่ใน POST-TENSION SLAB ให้ผู้ออกแบบ RC. STRUCTURE ออกแบบพื้น - คาน โดยคิดเผื่อน้ำหนักจาก POST-TENSION SLAB ด้วย
13. ผู้รับเหมาก่อสร้างเป็นผู้จำเป็นการติดตั้งไม้แบบสำหรับงานดึง และ ตัดปลายเหล็กเสริมอัดแรงโดยให้ยื่นจากขอบพื้น POST-TENSION ไม่น้อยกว่า 80 ซม. พร้อมวางกันสนิม

ข้อควรระวังในการทำงานติดตั้งพื้นโพสเทนชั่น

- ให้ทำการศึกษาคู่มือการติดตั้งพื้นโพสเทนชั่น

ข้อควรระวังในการใช้งานพื้นโพสเทนชั่น

- โปรดตรวจสอบน้ำหนักบรรทุกปลอดภัยใช้งานซึ่งระบุไว้ในแบบโครงสร้างพื้นโพสเทนชั่นก่อนใช้งานจริง
- การเจาะรูเปิดใดๆ ภายหลังการก่อสร้างแล้วเสร็จ ต้องปรึกษาทางวิศวกรออกแบบก่อน
- การปรับปรุงและเปลี่ยนแปลงลักษณะการใช้สอยพื้นชั้นของอาคาร โปรดปรึกษาวิศวกรออกแบบก่อน

ขยายวิศวกรรม	
มาตราส่วน	1 : 100

Date	28 พฤษภาคม 2563
Drawing No.	S-10
Total	20

REV.	REVISION	DATE

แบบเลขที่ BRU.B 2020- 003

โครงการ

กลุ่มอาคารปฏิบัติการวิทยาศาสตร์ทั่วไป ม.ราชภัฏบุรีรัมย์ จ.บุรีรัมย์

สถาปนิก

นายเทพนิติ์ ประจวบศุภาเลศ สถป.3478

นายพชร มิ่งสกุล สถป.3501

นายวิชาชัย แต่งเรือง สถป.3614

นายปิยพนธ์ สิงห์พิทยา สถป.3475

นายนิรมล์ชัย พรหมรามาญ์นิตย์ สถป.5982

นายอาทรเดช จันตะเศียน สถป.18369

วิศวกรโครงสร้าง

นายเจียมชัย โพศิริกุล สข.2741

นายนพรัตน์ สมบัติโพธิ์ สข.9352

นายสุบริชา นามประสิทธิ์ สข.29504

นายมงคลพันธุ์ ชัยสุขภาพ สข.28619

นางสาวกฤตาพัฒน์ บันยะภา สข.22166

วิศวกรไฟฟ้า

นายชาติ์ บำเก้า สฟก.5032

นายศุภิสิต ศุภิศิริบูรพา สฟก.40552

ผู้เขียน

นายศุภกร เปล่งแสง
ป.วิศ.สถาปัตยกรรม, วศน.ก่อสร้าง

นางรัชชยากร ทองดี
เจ้าหน้าที่ฝ่าย คอน.สถาปัตยกรรมภายใน

ผู้ตรวจ

นายจักรกริช พรหมราญู่
ตำแหน่ง หัวหน้าแผนกออกแบบและก่อสร้าง

ผู้อนุมัติ

รศ. มาลินี ศุภิตะนะ
รองอธิการบดีฝ่ายวิชาการและวิจัย รักษาการแทนอธิการบดีมหาวิทยาลัยราชภัฏบุรีรัมย์

แสดงแบบ

อาคารวิศวกรรม

นายเทพนิติ์ ประจวบศุภาเลศ
สถาปนิกชำนาญการ ปฏิบัติงานแทนผู้อำนวยการกองอาคารสถานที่ ตามคำสั่งมหาวิทยาลัยราชภัฏบุรีรัมย์ ที่ 1/2563 ลงวันที่ 2 มกราคม พ.ศ. 2563

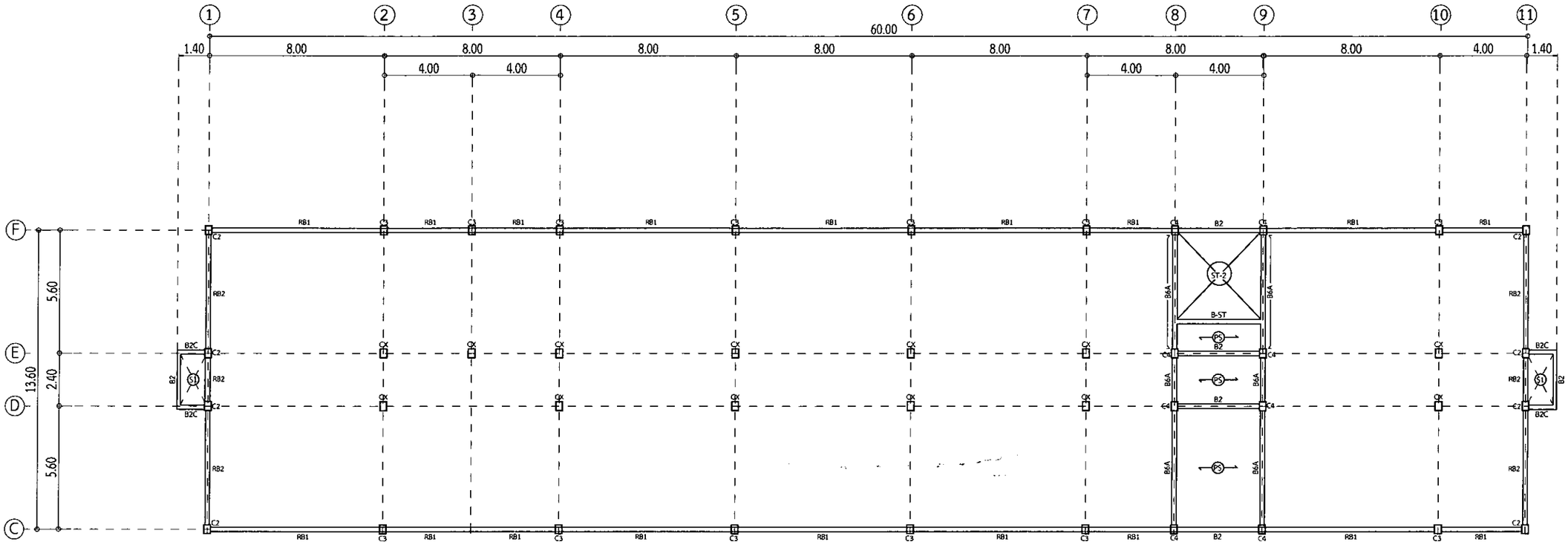

PS พื้นสำเร็จรูป ใช้ LL 300 กก./ซม.

แปลนคานหลังคา	
มาตราส่วน	1 : 100

แสดงแบบ BRU.B 2020- 003

REV.	REVISION	DATE

โครงการ

การสร้างหอพักและอาคารเอนกประสงค์ ต.ในเมือง อ.เมืองอุบลราชธานี จ.อุบลราชธานี

สถาปนิก

นายสถาพร ประชุมศานต์ สสถ.3478

นายพนัส นิตยกุล สสถ.3501

นายวิสาข์ แสงเงิน สสถ.3614

นายปิยะนนท์ ลังพิทักษ์ สสถ.3475

นายจักรกริช พรหมราษฎร์เกตุ สสถ.5982

นายธราดร จันตะเศียร สสถ.18369

วิศวกรโครงสร้าง

นายเศียรชัย ไพศิริกุล สย.2741

นางนพรัตน์ สมบัติใหม่ สย.9552

นายสุบริชา นามประเสริฐ สย.29504

นายนรงค์เดช บัวสุนทร สย.29619

นางสาวสุดารัตน์ ปินธภา สย.22166

วิศวกรไฟฟ้า

นางจรินี น้ำแก้ว สฟก.5032

นายศุภิต ยุทิสตุนตร สฟก.40552

ผู้เขียน

นายสุรพล เปล่งผมี
ป.ว.ส.สถาปัตยกรรม, วทบ.ก่อสร้าง

นายวิทยากร ทองดี
เจ้าพนักงาน สถ.สถาปัตยกรรมชำนาญโย

ผู้ตรวจ

นายจักรกริช พรหมราษฎร์
หัวหน้างานออกแบบและก่อสร้าง

ผู้อนุมัติ

รศ. มานิตย์ ภู่โสตะบง

แสดงแบบ

แปลนคานหลังคา

Date 28 พฤษภาคม 2563

Drawing No. S-11

Total 20

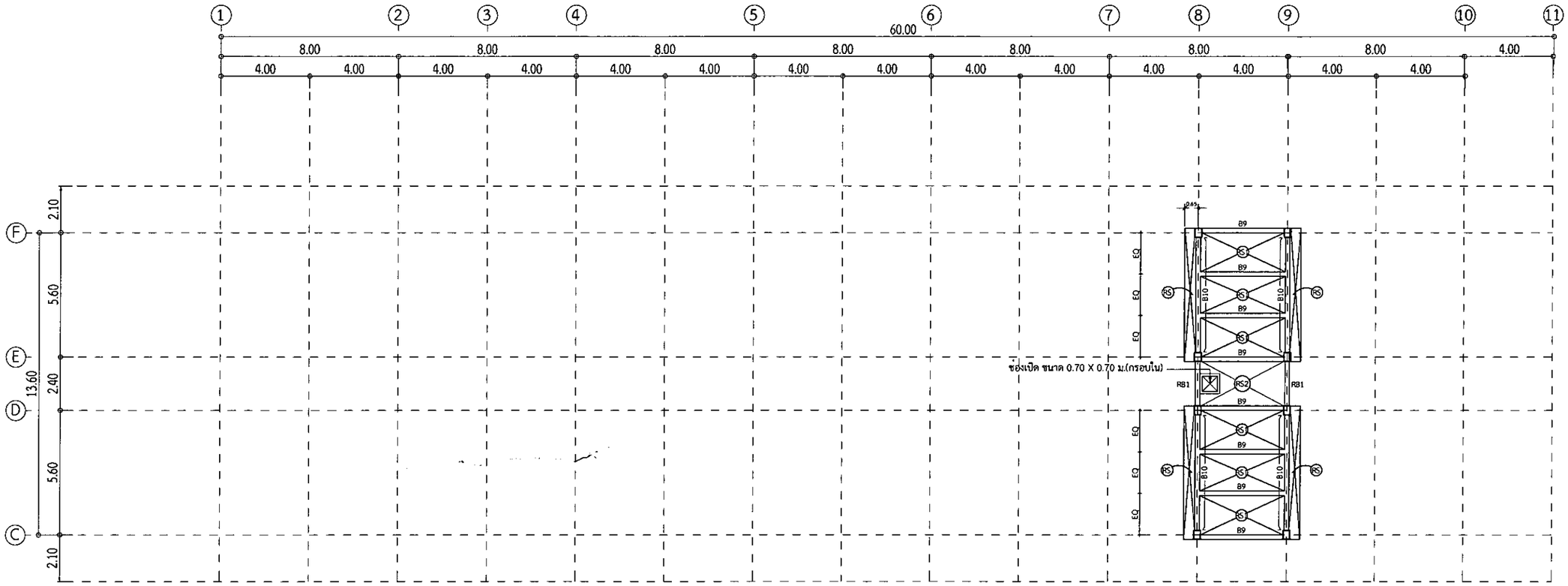

แบบเลขที่	BRU.B 2020- 003

REV.	REVISION	DATE

โครงการ

ก่อสร้างกลุ่มอาคารหอพักและกรุศาสตร์ ต.ในเมือง อ.เมือง จ.บุรีรัมย์ จ.บุรีรัมย์

สถาปนิก

นายธนภัสสิ์ ประชาชูศรานนท์ สถป.3478
นายพงษ์ชัย นิยมสุข สถป.3501
นายวิสาข์ แสงเวียง สถป.3614
นายภัททพงษ์ สังข์ศักดา สถป.3475
นายจักรกริช พรหมราษฎร์กล สถป.5982
นายธรรมกร จันทะเสียน สถป.18369

วิศวกรโครงสร้าง

นายเศรษฐพัฒ ไพศิริกุล สย.2741
นายบพลิตน์ สิทธิไพบูลย์ สย.9352
นายสุบริษา นาเประณศิริ สย.29504
นายยงยศเศร ณัฐพงศพล สย.28619
นางสาวสุดาวัลย์ บัณฑิตา สย.22166

วิศวกรไฟฟ้า

นางจารีย์ น้ำแก้ว สฟก.5032
นายศุภิต ลุศิตสุนทร สฟก.40552

ผู้เขียน

นายสุเทพ เปล่งปณี
ประสานงานโครงการ, วศม.ก่อสร้าง

นายวิทยากร ทองดี
ปฏิบัติงานที่ กอบ.สถาปัตยกรรมภายใน

ผู้ตรวจ

นายจักรกริช พรหมราษฎร์
หัวหน้างานออกแบบ,แบบก่อสร้าง

ผู้อนุมัติ

รศ. มานิต ลุ่มสกุล

แสดงแบบ

แปลนคาน-พื้น-ชั้นถังเก็บน้ำ

Date	28 พฤษภาคม 2563
Drawing No.	Page
S-12	20

แปลนคาน-พื้นชั้นถังเก็บน้ำ	
มาตราส่วน	1 : 100

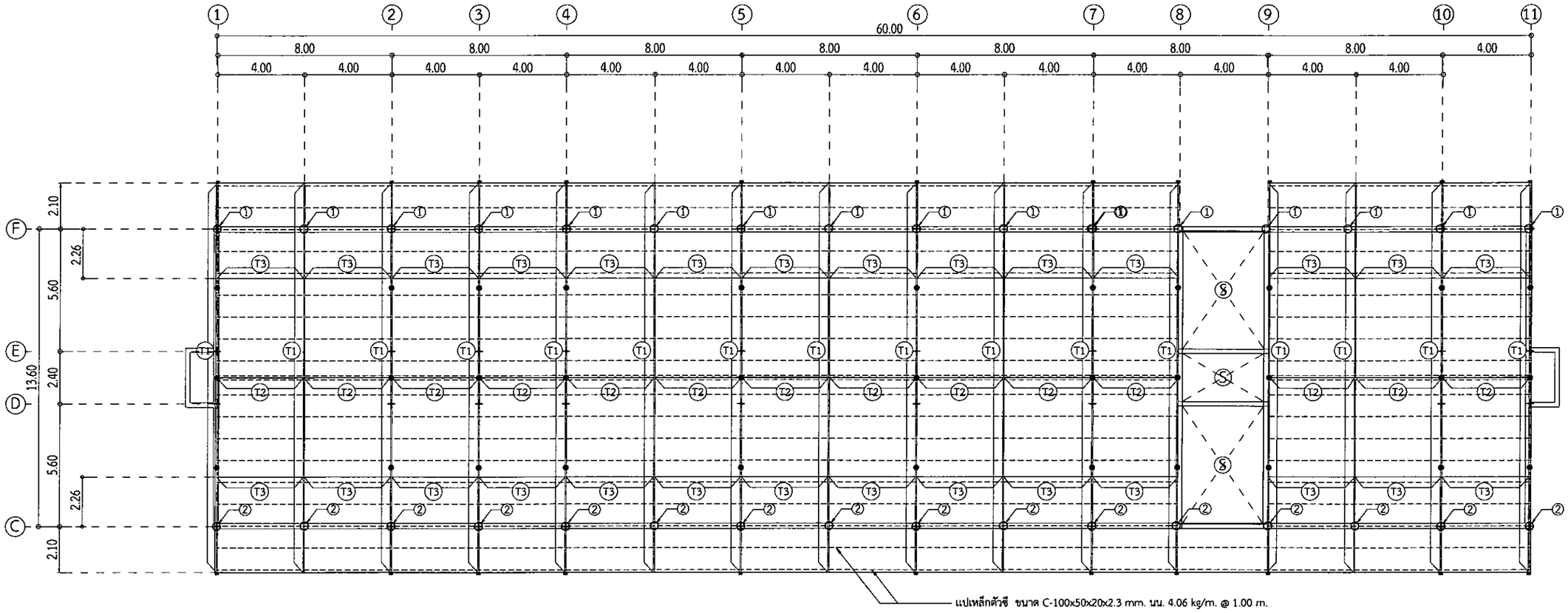

แปลนโครงหลังคา	
มาตราส่วน	1 : 100

แบบที่แบบ BRU.B 2020- 003

REV.	REVISION	DATE

โครงการ

ก่อสร้างอาคารหอพักนักศึกษา ม.ราชภัฏบุรีรัมย์ ต.ในเมือง อ.เมืองบุรีรัมย์ จ.บุรีรัมย์

สถาปนิก

นายชาติชัย ปานชมจันทร์ สถก.3478

นายพงษ์ศิลป์ นิลพฤกษ์ สถก.3501

นายวิสาข์ แสงเนียม สถก.3614

นายปิยะนนท์ สิริจิตติพล สถก.3475

นายจักรกริช พรหมราชภูรีกสถ.5982

นายอรรถการ จันทะเดียม สถก.18369

วิศวกรโครงสร้าง

นายเกียรติ์ ไตรวิรัตน์ สส.2741

นายนพรัตน์ ลนบัลไม่ สส.9352

นายสุบิรัต นบประเสริฐ สส.29506

นายสมาะพัฒน์ ชิมุขมณฑ สส.28619

นางสาวสุดาลีณ์ ปิยะภา สส.22166

วิศวกรไฟฟ้า

นายเจริญ น้ำแก้ว สฟก.5032

นายศุภัสิต ลุจิตสุนทร สฟก.40552

ผู้เขียน

นายชุงเทม เปล่งแม้
บวส.สถาปัตยกรรม, วพน.ก่อสร้าง

นายวิทยากร ทองดี
ปริญญาตรี คอม.สถาปัตยกรรมภายใน

ผู้ตรวจ

นายจักรกริช พรหมราชภูรี
หัวหน้างานออกแบบและก่อสร้าง

ผู้อนุมัติ

รศ. มานิต ลุจิตประเมา

แสดงแบบ

แปลนโครงหลังคา

Date 28 สิงหาคม 2563

Drawing No. S-13

Total 20

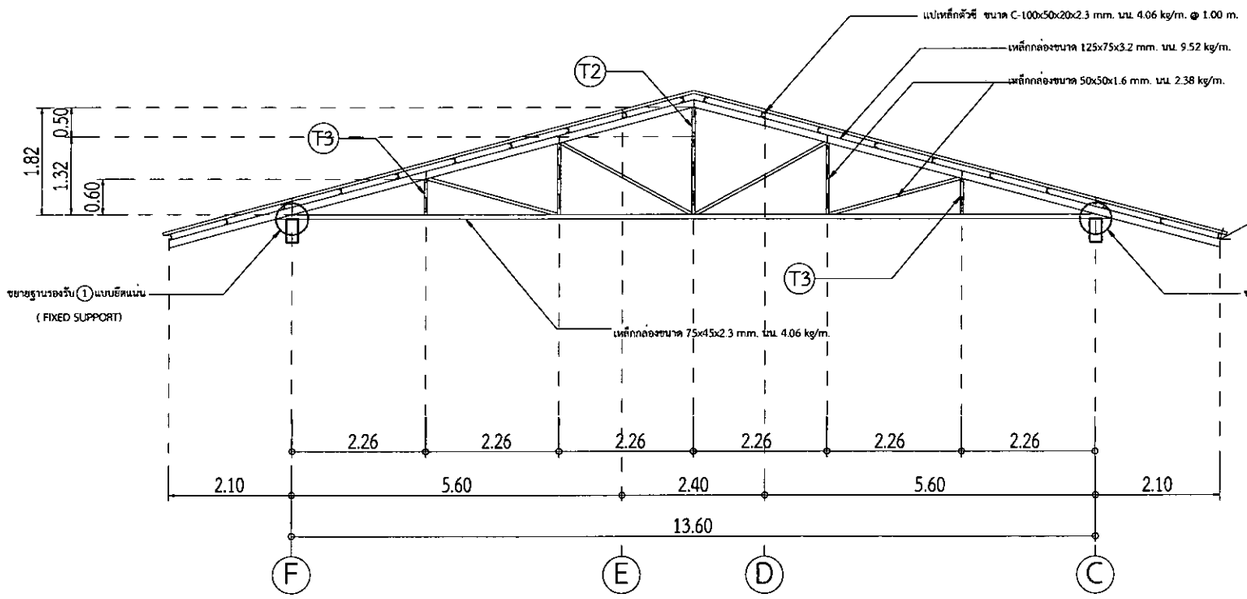

ขยายโครง TRUSS (T1)	
มาตราส่วน	1 : 50

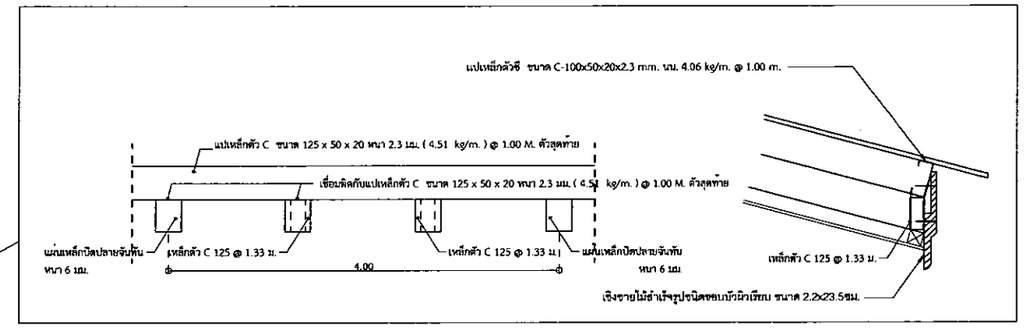

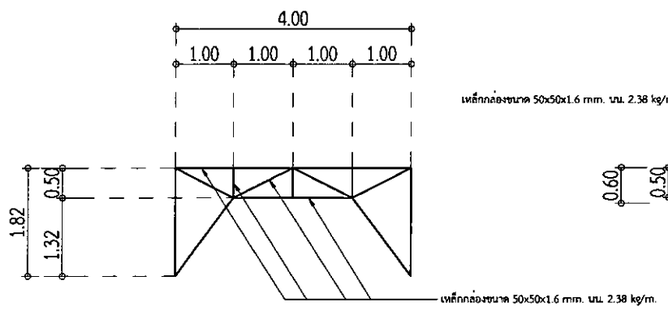

ขยายโครง TRUSS (T2)	
มาตราส่วน	1 : 50

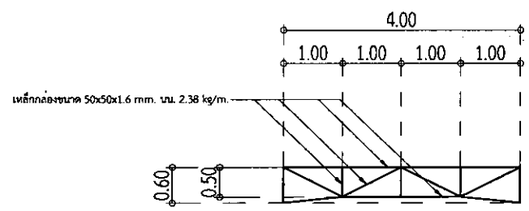

ขยายโครง TRUSS (T3)	
มาตราส่วน	1 : 50

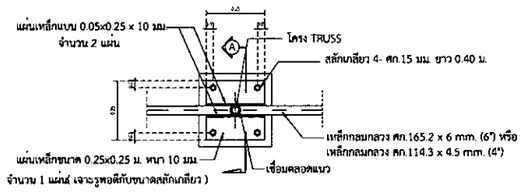

แ ป ล น ข ย า ย

มาตราส่วน 1 : 12.5

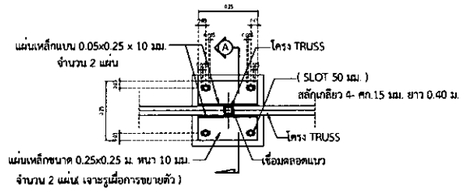

แ ป ล น ข ย า ย

มาตราส่วน 1 : 12.5

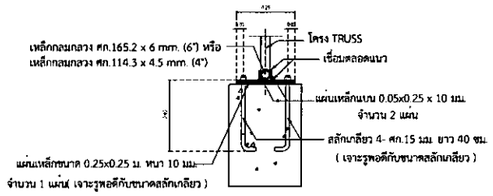

ร ู ป ต ั ด ข ย า ย A

มาตราส่วน 1 : 12.5

ขยายฐานรองรับ 1 แบบยึดแน่น (FIXED SUPPORT)

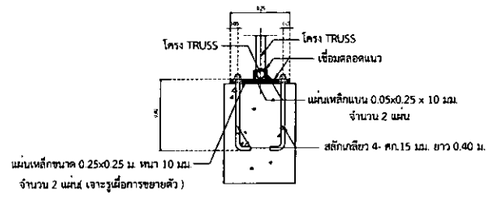

ร ู ป ต ั ด ข ย า ย A

มาตราส่วน 1 : 12.5

ขยายฐานรองรับ 2 แบบปล่อยอิสระ(FREE SUPPORT)

แบบขยายโครงหลังคา	
มาตราส่วน	1 : 50

เลขที่แบบ BRU.8 2020- 003

REV.	REVISION	DATE

โครงการ

ก่อสร้างอาคารหอพักนักศึกษาชาย ต.ในเมือง อ.เมืองบุรีรัมย์ จ.บุรีรัมย์

สถาปนิก

นายกมลทิพ ประจญศานต์ สถป.3478
นายพชร นิลสกุล สสป.3501
นายวิสาข แผ่นโอง สสป.3614
นายปิยพนม สัจพิพัฒน์ สสป.3475
นายจักรกริช พรหมรานนุกิจ สสป.5982
นายธรรมภา จันสะเทียน สสป.18369

วิศวกรโครงสร้าง

นายเจริญชัย ไพศิริกุล สข.2741
นายเทพพัฒน์ ศนเมธีไพบูลย์ สข.9352
นายศุภชิต นรนประเสริฐ สข.29504
นายธนรงค์เดช อัครชนภณ สข.28619
นางสาวสุดาวัณณ์ ปันธกา สข.22166

วิศวกรไฟฟ้า

นายจารีย์ บำแว่ว สฟก.5032
นายศุภัสิต อุทิศรุนทร สฟก.40552

ผู้เขียน

นายสุเทพ แปงแก้ว
ปวส.สถาปัตยกรรม, วทบ.ก่อสร้าง
นายวิทยากร ทองดี
ปริญญาตรี คอน.สถาปัตยกรรมภายใน

ผู้ตรวจ

นายจักรกริช พรหมรานนุกิจ
ห้างหุ้นส่วนจำกัด ชนะชัยการช่าง

ผู้อนุมัติ

รศ. มาลินี วุฒิศรุตนา
รองคณบดีฝ่ายวิชาการ รักษาการแทน คณบดีคณะวิศวกรรมศาสตร์

แสดงแบบ

แบบขอเปิดโครงการ

Date 28 พฤษภาคม 2563

Drawing No. S-14

Total 20

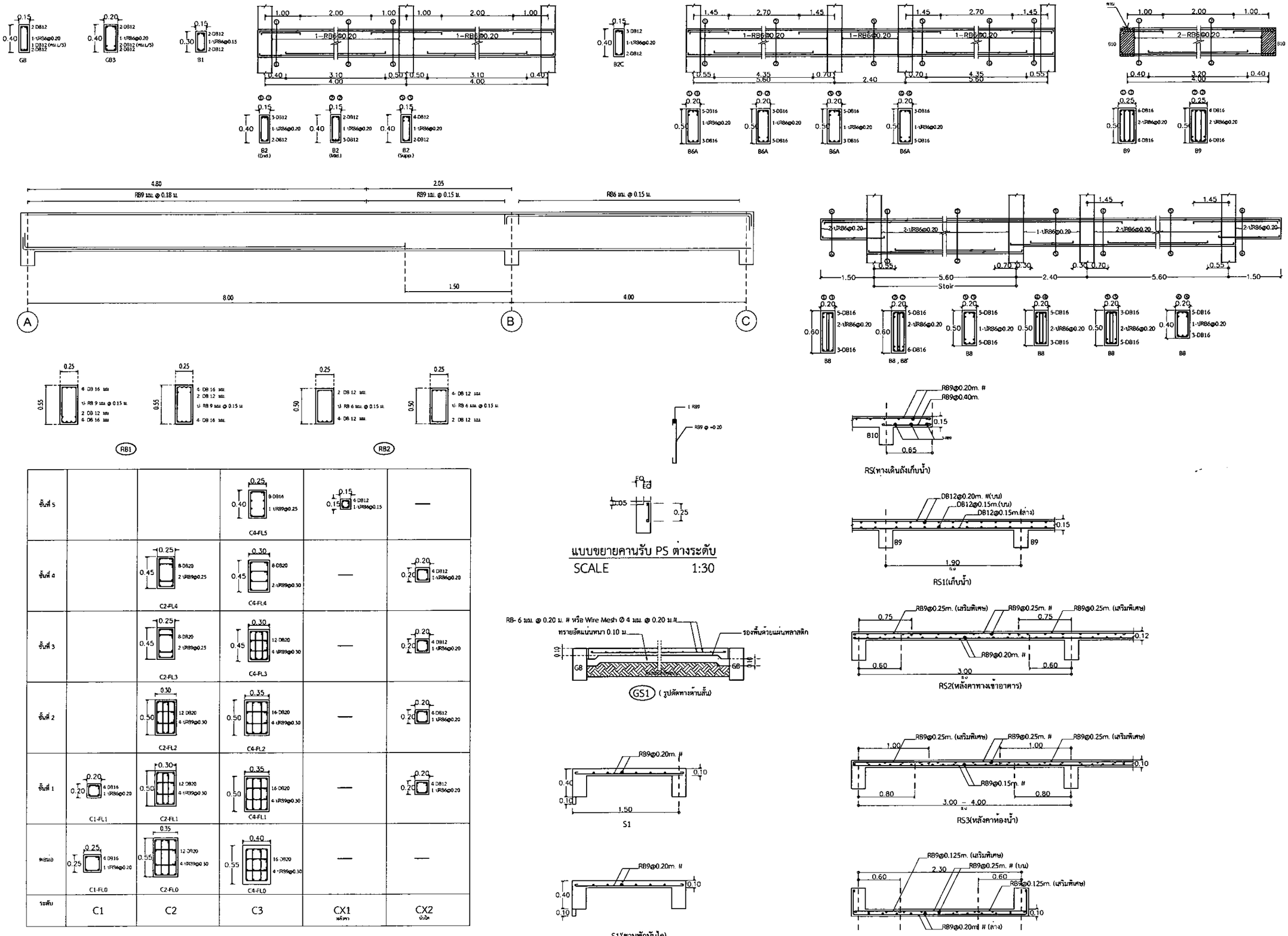

REV.	REVISION	DATE

เลขที่แบบ BRU.B 2020- 003

โครงการ

สถาปนิก

วิศวกรโครงสร้าง

วิศวกรไฟฟ้า

ผู้เขียน

ผู้ตรวจ

ผู้อนุมัติ

แสดงแบบ

Date 28 พฤษภาคม 2563

แบบขยายวิศวกรรม

มาตราส่วน 1 : 50

Drawing No. S-15

Page 20

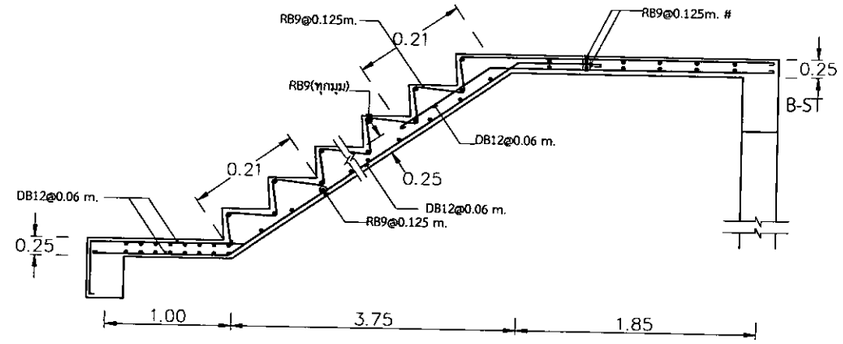

ขยายบันได ST-2 กรณีชนพื้นโฟสเทนชั่น

มาตราส่วน 1 : 25

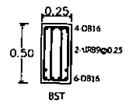

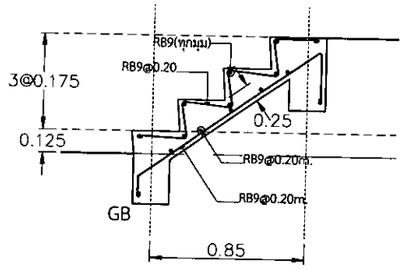

ขยายบันได ST-1

มาตราส่วน 1 : 25

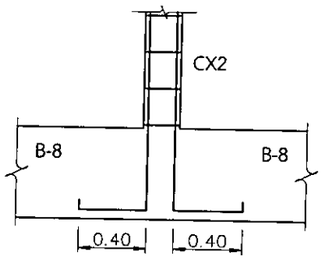

ขยายการวางเสารับบันได

มาตราส่วน 1 : 25

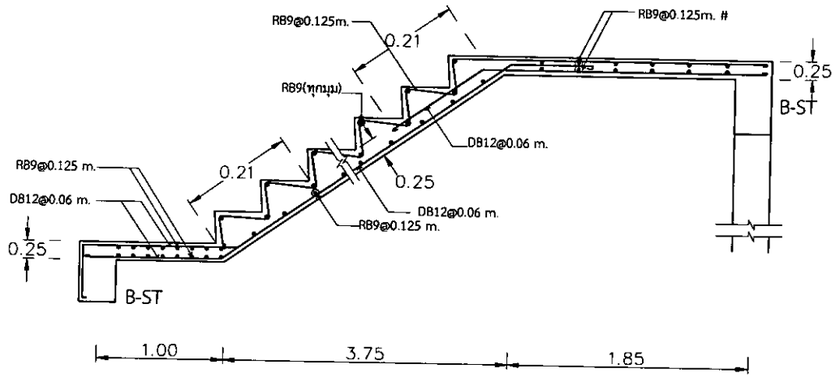

ขยายบันได ST-2

มาตราส่วน 1 : 25

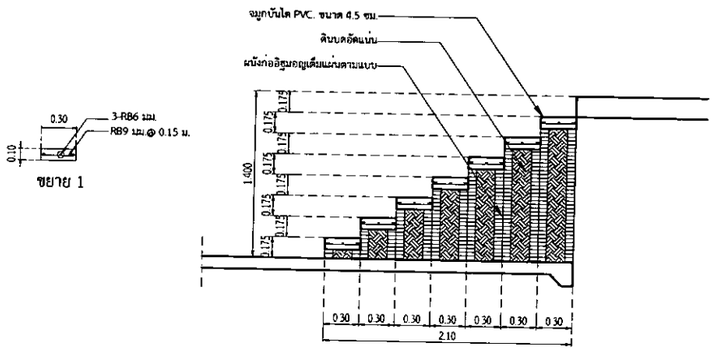

ขยายบันได ST-3

มาตราส่วน 1 : 25

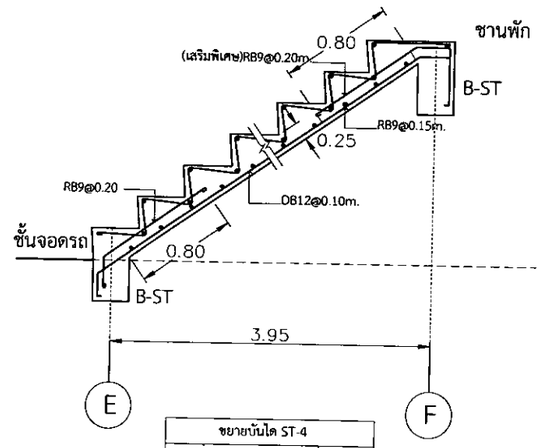

ขยายบันได ST-4

มาตราส่วน 1 : 25

แบบขยายวิศวกรรม

มาตราส่วน 1 : 25

เลขที่แบบ BRU.B 2020- 003

REV.	REVISION	DATE

โครงการ

กลุ่มอาคารคณะสาธารณสุขศาสตร์ ม.ในเมือง อ.เมือง จ.บุรีรัมย์

สถาปนิก

นายสมาลี ประยอมตานต์ สถก.5478

นายสมโภช มิตรสกุล สถก.3501

นายวิสาข์ แต่งเมือง สถก.5614

นายปิยะนนท์ สีจันต์ตา สถก.3475

นายอภิรมณิจ พรหมราษฎร์ สถก.5982

นายธราดาภา จันสะเดียบ สถก.18369

วิศวกรโครงสร้าง

นายเทียนชัย ไพศิริวัฒน์ สย.2741

นายนพรัตน์ สมบติสิงห์ สย.9352

นายสุบริทา พานประเสริฐ สย.29504

นายณกรเพ็มกร บัสชุมภณ สย.28619

นางสาวสุดาพัชน์ ปินธกา สย.22166

วิศวกรไฟฟ้า

นางจารินี น้ำแก้ว สฟก.5032

นายศุภิต ชุติชยุพร สฟก.40552

ผู้เขียน

นายธุเทน เปล่งแม้
ป.ม. สถาปัตยกรรม วศม.กองสร้าง

นายวิทยากร ทองดี
เจ้าหน้าที่ สถป.สถาปัตยกรรมภาคใน

ผู้ตรวจ

นายอภิรมณิจ พรหมราษฎร์
หัวหน้างานออกแบบและก่อสร้าง

ผู้อนุมัติ

รศ. นายสิงห์ ชูโชประยา

แสดงแบบ

Date 28 พฤษภาคม 2563

Drawing No. S-16

Total 20

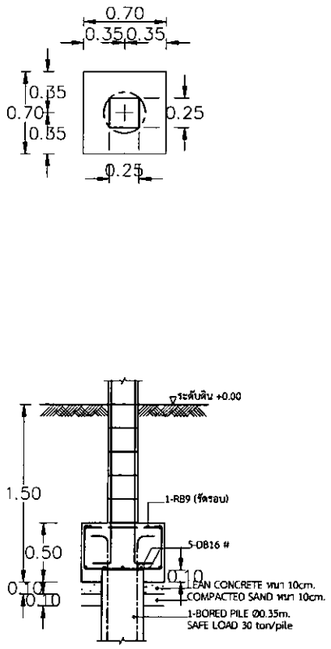

F1

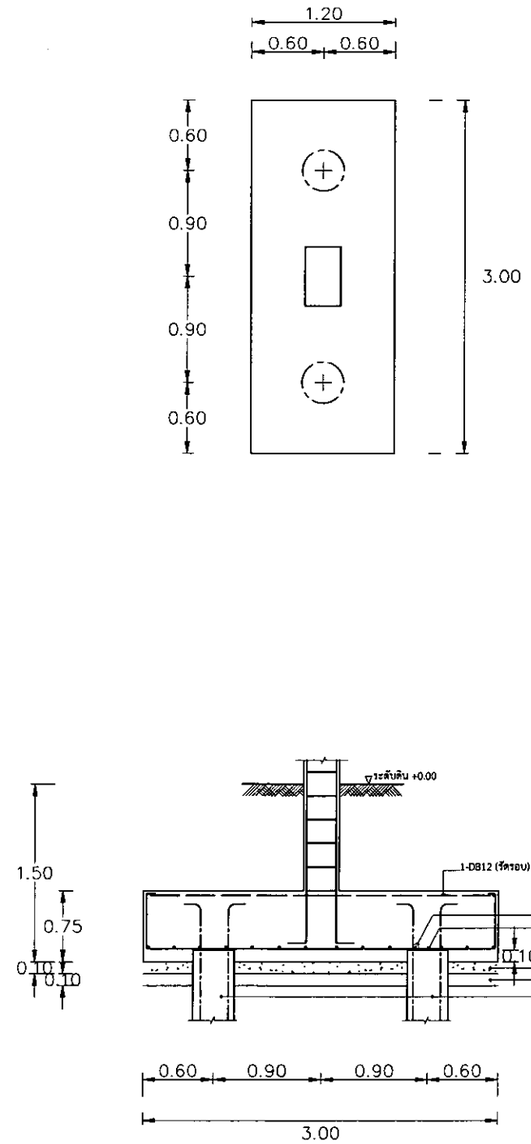

F2

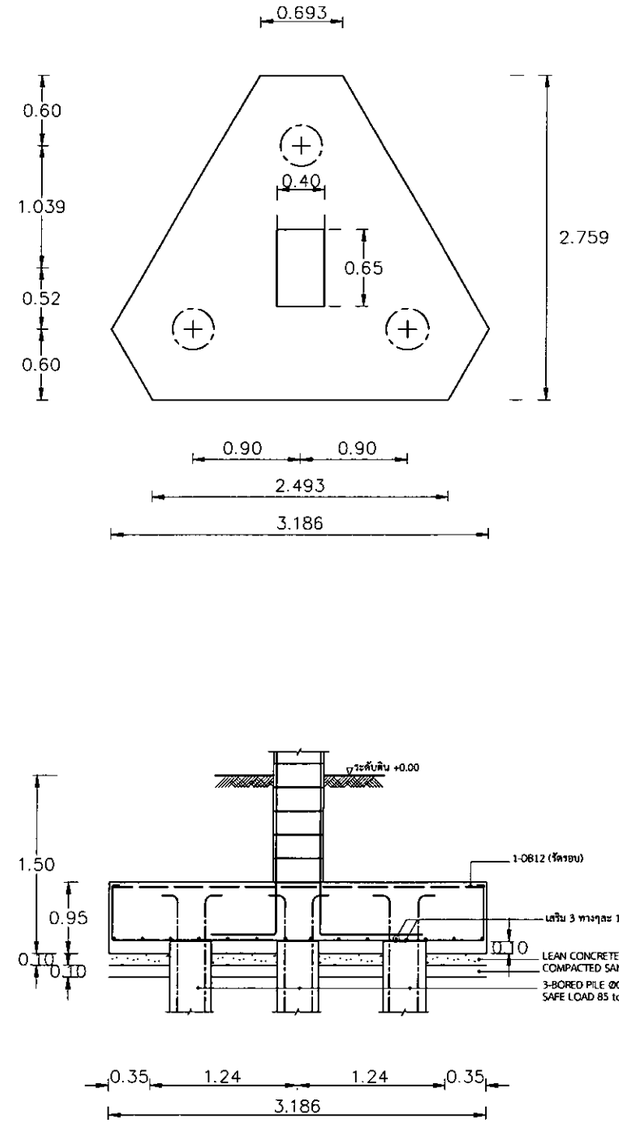

F3

หมายเหตุ

1. ระยะคอนกรีตที่หุ้มเหล็กเสริมของฐานราก ทุกขนาดมีค่าไม่น้อยกว่า 8 ซม.
2. ระยะคอนกรีตที่หุ้มเหล็กเสริมของเสาเข็มเจาะ ทุกขนาดมีค่าไม่น้อยกว่า 8 ซม.

หมายเหตุ : ในที่ปี๊ฐนรากที่ต้องทำเสาเข็มเจาะ ทางมหาวิทยาลัยราชภัฏบุรีรัมย์จะคิดราคาค่าก่อสร้างเสาเข็มให้กับผู้รับจ้างที่ความยาวต้นละ 5.50 เมตร เพื่อใช้กำหนดราคากลาง แต่ทั้งนี้ก่อนการดำเนินงานก่อสร้างเสาเข็มเจาะ ขนาดความยาวของเสาเข็มจริง โดยให้ยึดค่าความสามารถในการรับน้ำหนักบรรทุกปลอดภัยของเสาเข็มแต่ละต้นตามเกณฑ์ที่กำหนด และจะต้องมีสัญญิวิศวกรโยธาเป็นผู้คำนวณและรับรองขนาดของเสาเข็ม

ทั้งนี้หากพบว่า ขนาดความยาวของเสาเข็มจริงต้องเปลี่ยนแปลงไปจากความยาวเดิม 5.50 เมตร กล่าวคือ ถ้าความยาวเสาเข็มจริงไม่ถึง 5.50 เมตร ให้คิดเป็นงานลดสำหรับผู้รับจ้างตามเนื้องานจริง และหากเสาเข็มมีความยาวจริงเกิน 5.50 เมตร ให้คิดเป็นงานเพิ่มสำหรับผู้รับจ้างตามเนื้องานจริง

✳ ความยาวเข็มวัดจากใต้ฐานราก ยาว 5.50 เมตร ✳

หมายเหตุ : การคิดหักและเพิ่มเงินงานเสาเข็มเจาะและเข็มตอก

1. เสาเข็มเจาะ Dai 0.35m safe load 30 ตัน/ต้น คิดหักและเพิ่มเงินในราคา เมตรละ 765 บาท(ยังไม่รวม FACTOR F)
2. เสาเข็มเจาะ Dai 0.60m safe load 85 ตัน/ต้น คิดหักและเพิ่มเงินในราคา เมตรละ บาท(ยังไม่รวม FACTOR F)

ตารางแสดงตัวอย่างการเสริมเหล็กในเสาเข็มเจาะระบบแห้งขนาดต่างๆ

ขนาดเส้นผ่าศูนย์กลาง เสาเข็มเจาะ (เมตร)	เหล็กเสริมยืน (ตลอดความยาว)	เหล็กปลอกกลียว (ตลอดความยาว)
0.35	6 - DB12 mm.	RB 6 mm. @ 0.15 m.
0.40	8 - DB12 mm.	RB 6 mm. @ 0.15 m.
0.50	6 - DB16 mm.	RB 6 mm. @ 0.15 m.
0.60	8 - DB16 mm.	RB 6 mm. @ 0.15 m.

แบบขยายวิศวกรรม

มาตราส่วน 1 : 50

แบบเลขที่ BRU.8 2020- 003

REV.	REVISION	DATE

โครงการ

ก่อสร้างอาคารสิ่งอำนวยความสะดวกนักศึกษา ณ ในเมือง จ.บุรีรัมย์ จ.บุรีรัมย์

สถาปนิก

นายสมบัติ ประพฤติศานต์ สถป.3478
นายหนึ่ง นิ่มทุด สถป.3501
นายวิสาข์ แสงโอง สถป.3614
นายปิยะนนท์ ยังพัฒนา สถป.3475
นายจักรกริช พรหมราชภูมิ สถป.5982
นายธารดร จันทะเสียน สถป.18369

วิศวกรโครงสร้าง

นายศรีสกัง ไพศิลุล สย.2741
นายนพรัตน์ สมบัติใหม่ สย.9352
นายสุบริษา นามประเสริฐ สย.29504
นายธนวรรัตน์ อัฐนานนท์ สย.29619
นางสาวสุดาลิตน์ ปันสกา สย.22166

วิศวกรไฟฟ้า

นายจารีย์ น้ำแก้ว สฟก.15032
นายสุทิต ยุทิธสุนทร สฟก.40552

ผู้เขียน

นายสุเทพ เปล่งเมณี
บว.สถาปัตยกรรม, วศม.ก่อสร้าง
นายวัชชพาร ทองดี
ปริญญาตรี คอม.สถาปัตยกรรมภายใน

ผู้ตรวจ

นายอิทธิกร พรหมราชภูมิ
ตำแหน่งงานออกแบบและก่อสร้าง

ผู้อนุมัติ

รศ. เกสินี ลุ้งประเสริฐ
รองอธิการบดีฝ่ายวิชาการและวิจัย

แสดงแบบ

แบบขยายวิศวกรรม

Date 28 พฤษภาคม 2563

Drawing No. S-17

Total 20

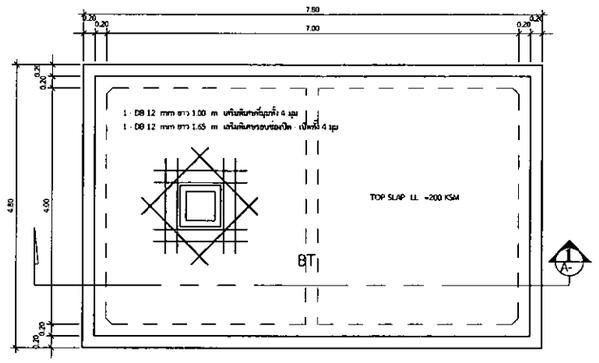

แปลน
มาตราส่วน 1 : 50

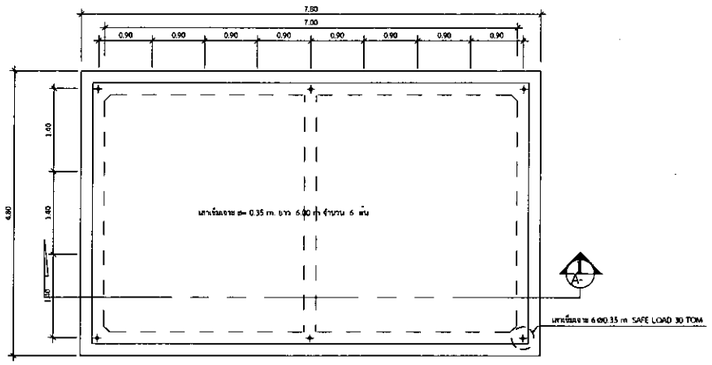

แปลนโครงสร้าง
มาตราส่วน 1 : 50

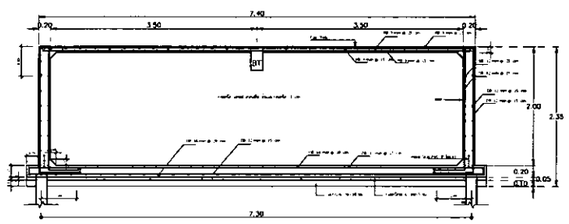

รูปตัดขยาย 1
มาตราส่วน 1 : 50

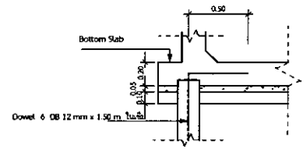

แบบเหล็กเสริม Dowel
มาตราส่วน 1 : 50

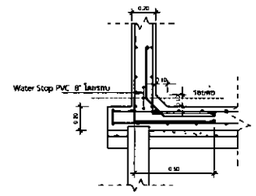

แบบแสดงเหล็กเสริมที่มุมผนังล่าง
มาตราส่วน 1 : 50

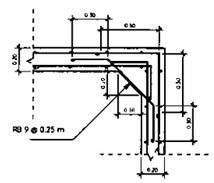

แบบแสดงเหล็กที่มุมผนังตามตั้ง
มาตราส่วน 1 : 50

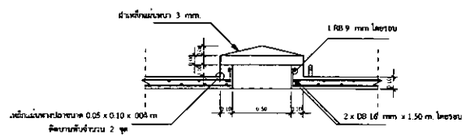

แบบแสดงช่องเปิด
มาตราส่วน 1 : 50

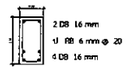

ขยายคาน BT
มาตราส่วน 1 : 50

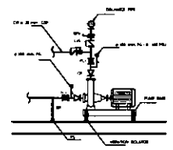

แบบการติดตั้งปั๊มน้ำ
มาตราส่วน 1 : 50

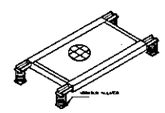

PLAN OF PUMP
มาตราส่วน 1 : 50

PLAN OF PIPE SUPPORT (ภายในห้องเครื่อง)
มาตราส่วน 1 : 50

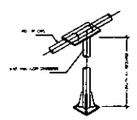

DETAIL OF PIPE SUPPORT
มาตราส่วน 1 : 50

ขยายถังเก็บน้ำใต้ดิน
มาตราส่วน 1 : 50

แบบที่แบบ BRU.B 2020- 003

REV.	REVISION	DATE

โครงการ

ก่อสร้างอาคารอเนกประสงค์ ต.ในเมือง อ.เมืองบุรีรัมย์ จ.บุรีรัมย์

สถาปนิก

นายสมชัย ประจญศานต์ สถป.3478
นายพชร ปิยสกุล สถป.3501
นายวิชาญ แสงเวียง สถป.3614
นายปิยพนม สังข์ศิลา สถป.3475
นายจักรกริช พรหมราษฎร์ภักดี สถป.5982
นายธรรกร จันสะเดียน สถป.18369

วิศวกรโครงสร้าง

นายเกียรติพล ไตรศิริกุล สย.2741
นายนพรัตน์ สมบัติใหม่ สย.9352
นายสุบิราช นามประเสริฐ สย.29504
นายเมธาพัฒน์ ธีสุขนกน สย.28619
นางสาวสุดาจิตม์ ปิยะสา สย.22166

วิศวกรไฟฟ้า

นางสาวรินี น้ำแก้ว ภฟก.5032
นายพุฒิล ยุทิสุนทร ภฟก.50552

ผู้เขียน

นายสุงเทพ เปล่งมณี
บ.ออ.สถาปัตยกรรม, วศม.ก่อสร้าง
นางศิรพรกร คลองดี
ปริญญาตรี สถป.สถาปัตยกรรมภายใน

ผู้ตรวจ

นายจักรกริช พรหมราษฎร์ภักดี
ตำแหน่งวิศวกรควบคุมและก่อสร้าง

ผู้อนุมัติ

รศ ดร.นิติ์ ภู่ศิวประเสริฐ

แสดงแบบ

อาคารเก็บกักน้ำใต้ดิน

Date 28 สิงหาคม 2563

Drawing No.	Sheet
S-18	20

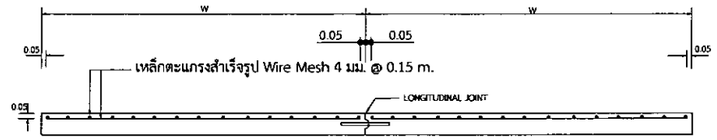

รูปตัดตามขวางผิวจราจร คสล.

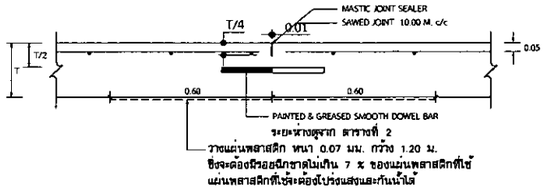

CONTRACTION JOINT (Dowel BARS)

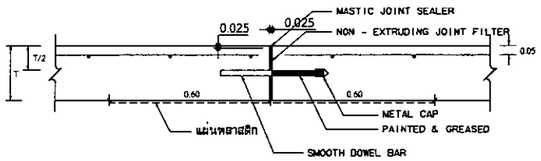

EXPANSION JOINT (Tie BARS)

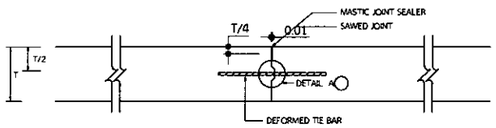

LONGITUDINAL JOINT

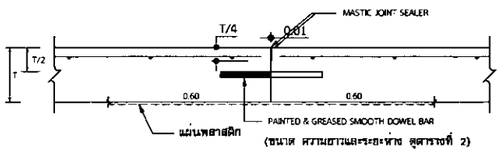

CONSTRUCTION JOINT

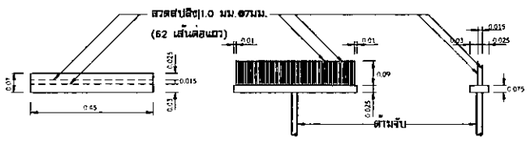

แปลนไม้กวาด รูปด้านหน้า รูปด้านข้าง

แบบขยายไม้กวาดลากผิวพื้น คสล.

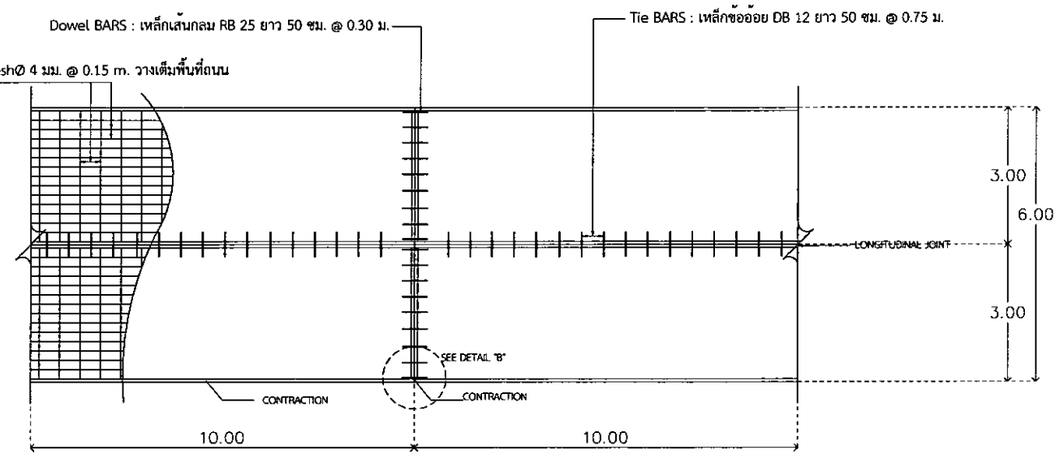

แปลนแสดงการเสริมเหล็กถนน ค.ส.ล.

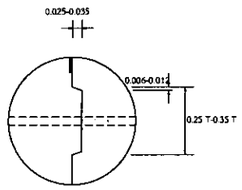

DETIAL A

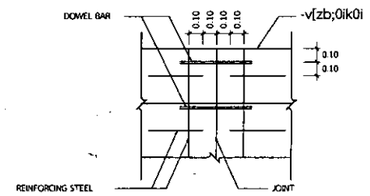

DETIAL B

หมายเหตุ

1. ผิวจราจรคอนกรีต ให้ใช้คอนกรีตที่มีกำลังอัดประลัยของแท่งคอนกรีตตัวอย่างรูปลูกบาศก์ 15x15x15 ซม. อายุ 28 วัน ไม่น้อยกว่า 280 กก./ซม.^{2}
2. EXPANSION JOINT จะต้องก่อสร้างทุกระยะ 90-120 เมตร ทั้งนี้ให้ขึ้นอยู่ในดุลยพินิจของนายช่างโครงการ
3. MASTIC JOINT SEALER ให้ใช้ตามมาตรฐาน AASHTO M. 173-60(1974),ASTM. D. 190-74
4. JOINT FILLER ให้ใช้ตาม AASHTO M. 153-70,ASTM. 1753-67(1973)
5. ผู้รับจ้างสามารถเลือกใช้ WIRE MESH (มอก. 737) แทนเหล็กเส้นตามตารางที่ 1ได้โดยผู้รับจ้างจะต้องแสดงใบรับรองคุณภาพจากผู้ผลิตให้ผู้ว่าจ้างอนุมัติก่อนดำเนินการและในกรณีที่มีการต่อทาบ WIRE MESH ระยะการต่อทาบจะต้องไม่น้อยกว่า 5 ซม. ทั้งนี้ พื้นที่หน้าตัดเหล็กตะแกรงที่ใช้จะต้องไม่น้อยกว่า MINIMUM EQUIVALENT STEEL AREA OF WIRE MESH ที่ระบุไว้ในตารางที่ 1
6. เหล็กเสริมให้ใช้เหล็กตสริมมาตรฐาน มอก.20-2527 และ มอก.24-2527
7. วัสดุที่ไม่ได้กำหนดในแบบนี้ ให้มีคุณสมบัติเป็นไปตามมาตรฐานกรมทางหลวงชนบท
8. มิติเป็น "เมตร" ยกเว้นที่ระบุเป็นอย่างอื่น
9. รอยต่อในคอนกรีตยกเว้น EXPANSION JOINT ให้ทำรอยต่อด้วยเครื่องเซาะร่องคอนกรีต
10. การเทคอนกรีตให้ใช้ CONCRETE PAVER ในกรณีที่จำเป็นจะต้องเทคอนกรีตด้วยแรงคนให้เทคอนกรีตได้เฉพาะช่วงที่เว้นไว้ยาวติดต่อไม่เกิน 30 เมตร
11. การทำผิวหน้าให้หยาบ ให้ทำโดยลากแปรงกวาดจากขอบด้านหนึ่งไปยังขอบอีกด้านหนึ่งอย่างสม่ำเสมอ และให้เหลื่อมกันโดยร่องที่เกิดจะต้องลึกไม่เกิน 2 มม.

การเตรียมร่องคอนกรีตสำหรับหยอดยางยาแนว

1. ให้ทำการเป่าร่องคอนกรีตให้สะอาดด้วยเครื่องเป่าลมให้ปราศฝุ่นละอองและสิ่งสกปรก และ ร่องคอนกรีตจะต้องแห้งสนิทด้วย
2. ให้ทาร่องที่เตรียมด้วยยางรองพื้น PRIMER ที่ใช้โดยเฉพาะสำหรับยางยาแนวโดยทาด้วยแปรงหรือใช้เครื่องพ่นก็ได้แล้วทิ้งไว้ให้แห้ง จึงทำการหยอดยางยาแนวที่ได้ผสมให้ละลายให้อุณหภูมิที่ได้กำหนดไว้
3. ให้ทำการตัดและหยอด JOINT แบบต่างๆโดยทันทีที่สามารถจะกระทำได้
4. การหยอดยางที่ JOINT จะต้องทำการหยอดด้วยเครื่องหยอด

แบบขยายถนน คสล.หรือที่จอดรถนอกอาคาร

มาตราส่วน 1 : 100

เลขที่แบบ BRU.B 2020- 003

REV.	REVISION	DATE

โครงการ

ก่อสร้างอุโมงค์ทางลอดพิทักษ์ถนนราชดำเนิน ต.ในเมือง อ.เมืองอุบลราชธานี จ.อุบลราชธานี

สถาปนิก

นายถนอมศิลป์ ประจญศานต์ สถจ.3478
นายพนิต นิลสกุล สถจ.3501
นายวิสาข์ แย่งเจือ สถจ.3614
นายปิยชนม์ สิงห์พิทักษ์ สถจ.3475
นายจักรกริช พรหมราษฎร์บงกช.5982
นายอารมณ์ จันทะเดียน กสจ.18369

วิศวกรโครงสร้าง

นายเจียนเรือ ไพศิริกุล สย.2741
นายนพรัตน์ ตระบัสสิทธิ์ สย. 9352
นายสุบรีย์ นายปราเมธวิฐ กส.29504
นายอมรเทพ ขันทุมภาคม กส.28619
นายสาวุฒิพรัตน์ ปินะภา กส.22166

วิศวกรไฟฟ้า

นางจารินี ม่านเก่า ฟฟก.5032
นายพุฒิพล ยุทธิศกุนทร กฟก.40552

ผู้เขียน

นายพุฒิพล แปลงเมฆี
ปวส.สถาปัตยกรรม, วทบ.กอสร้าง
นายวิทยากร ทองดี
ปริญญาตรี คอน.สถาปัตยกรรมมหาชน

ผู้ตรวจ

นายจักรกริช พรหมราษฎร์
หัวหน้าแผนกแบบและก่อสร้าง

ผู้อนุมัติ

รศ. มานิตย์ ลุจิตประเมา

แสดงแบบ

แบบขยายถนน ค.ส.ล.

Date 29 พฤษภาคม 2563

Drawing No. S-19

Total 20

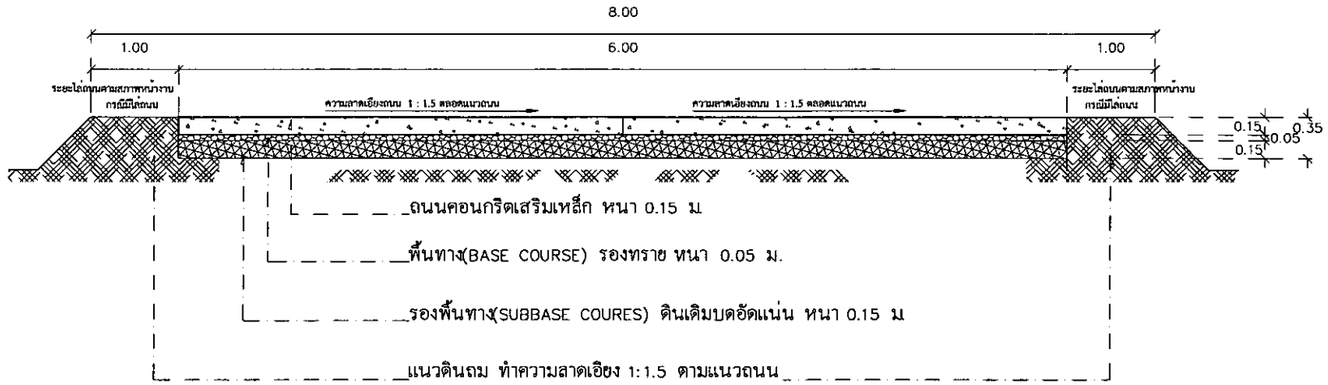

รูปตัดถนน A

Scale 1:25

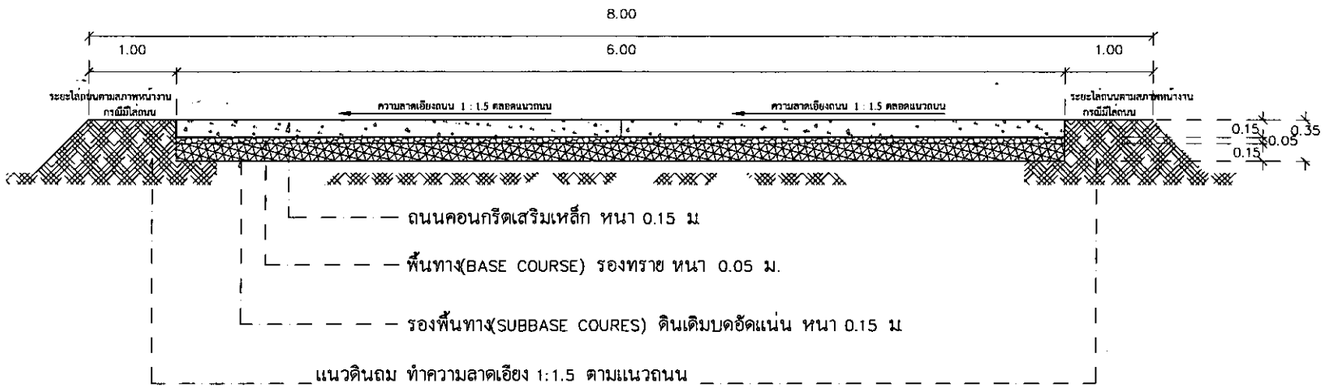

รูปตัดถนน B

Scale 1:25

แบบขยายรูปตัดถนน และรางน้ำ ค.ส.ล.

Scale 1:25

แบบขยายถนน ค.ส.ล.	
มาตราส่วน	1 : 50

เลขที่แบบ BRU.B 2020- 003

REV.	REVISION	DATE

โครงการ

ก่อสร้างอุโมงค์ทางลอดพิพัฒนเดชาตุลาภรณ์ ต.ในเมือง อ.เมืองบุรีรัมย์ จ.บุรีรัมย์

สถาปนิก

นายสมบัติ ประจญศานต์ สถก 3478

นายพนิต นิตสิทุธ สถก.3501

นายวิสาข์ แม่ดเนียง สถก.3614

นายปิยพนม สิงห์ลักษา สถก.3475

นายจักรพงษ์ พาหบราษฎร์นาค สถก.5982

นายธรรมการ จันตนพิบูล สถก.18369

วิศวกรโครงสร้าง

นายเจียนชัย ไพศิริกุล สย.2741

นายบพร์ตน์ สมบัติใหม่ สย.9352

นายสุบริจา นามประเสริฐ สย.29504

นายนงพงษ์เดช อัสสุนกร สย.28619

นางสาวสุดารัตน์ บินดะกา สย.22166

วิศวกรไฟฟ้า

นางพารินี น่ำแก้ว ฟฟก.5032

นายสุภัส จุรีศรุนทร ภฟก.40552

ผู้เขียน

นายสุทน เปลงแสงี
ป.วส.สถาปัตยกรรม, วศบ.กอสร้าง

นายวิทยาคร ทองดี
เกียรติบัตรวิศวกรมืออาชีพ

ผู้ตรวจ

นายจักรพงษ์ พาหบราษฎร์
ตำแหน่ง ชำนาญการ

ผู้อนุมัติ

รศ. นายชัยชิต จุ้งตระกูล

แสดงแบบ

แบบขยายถนน ค.ส.ล.

Date 28 พฤษภาคม 2563

Drawing No.	Total
S-20	20

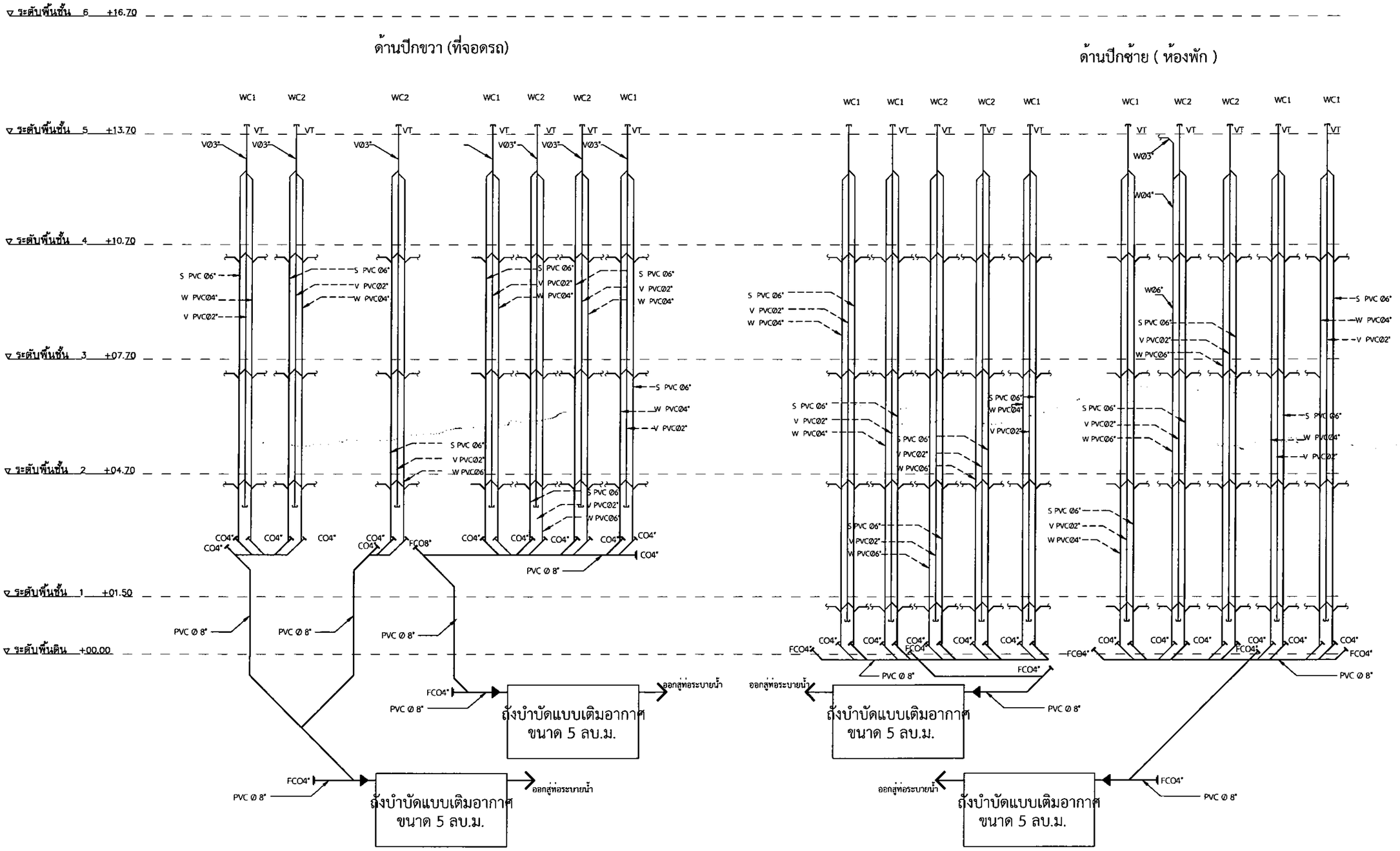

SOIL ,WASTE & VENT RISER DIAGRAM

NOT TO SCALE

SOIL,WASTE &VENT RISER DIAGRAM	
มาตราส่วน	1 : 50

เลขที่แบบ BRU.B 2020- 003

REV.	REVISION	DATE

โครงการ

ก่อสร้างอาคารอเนกประสงค์ และสิ่งปลูกสร้างประกอบ ณ ในเขตพื้นที่ ต.บุรีรัมย์ อ.เมือง จ.บุรีรัมย์

สถาปนิก

นายสมบัติ ประดิษฐศาสน์ สถป.3478
นายสมใจ นิลกกุล สสป.3501
นายวิภาพ์ แผ่ลวัฒน์ สถป.3614
นายปิยชนม์ สิงห์พิทักษ์ สสป.3475
นายนิกรกริช พรหมศรานุรักษ์ สสป.5982
นายอาทมาท จันทะศิลา สสป.18369

วิศวกรโครงสร้าง

นายเด็ดขาด ไพศิริกุล สย.2741
นายเมศรัตน์ สมบัติใหม่ สย.9352
นายสุปริชา นามประสริฐ สย.29504
นายณระพล อ้ำชุมภาย สย.28619
นางสาวสุดาพัฒน์ ปันตะกา สย.22166

วิศวกรไฟฟ้า

นายจรินี น้ำแก้ว สฟก.5032
นายสุดใจ ลุกิตรุนพร สฟก.40552

ผู้เขียน

นายทยุตน เบล่ลมณี
ปวส สถาปัตยกรรม, วพน.กอสร้าง
นายวิทยาพร ทองดี
เจ้าหน้าที่ ศอบ.สถาปัตยกรรมภายใน

ผู้ตรวจ

นายอำนาจศิริ พรหมภาษุ
ตำแหน่ง งานออกแบบและก่อสร้าง

ผู้อนุมัติ

รศ. มานิต ศุจิตประเสริฐ

แสดงแบบ

S/W ,WASTE &VENT RISER DIAGRAM

Date	28 พฤษภาคม 2563
Drawing No	Page
SN-01	23

fila water supply
riser diagram

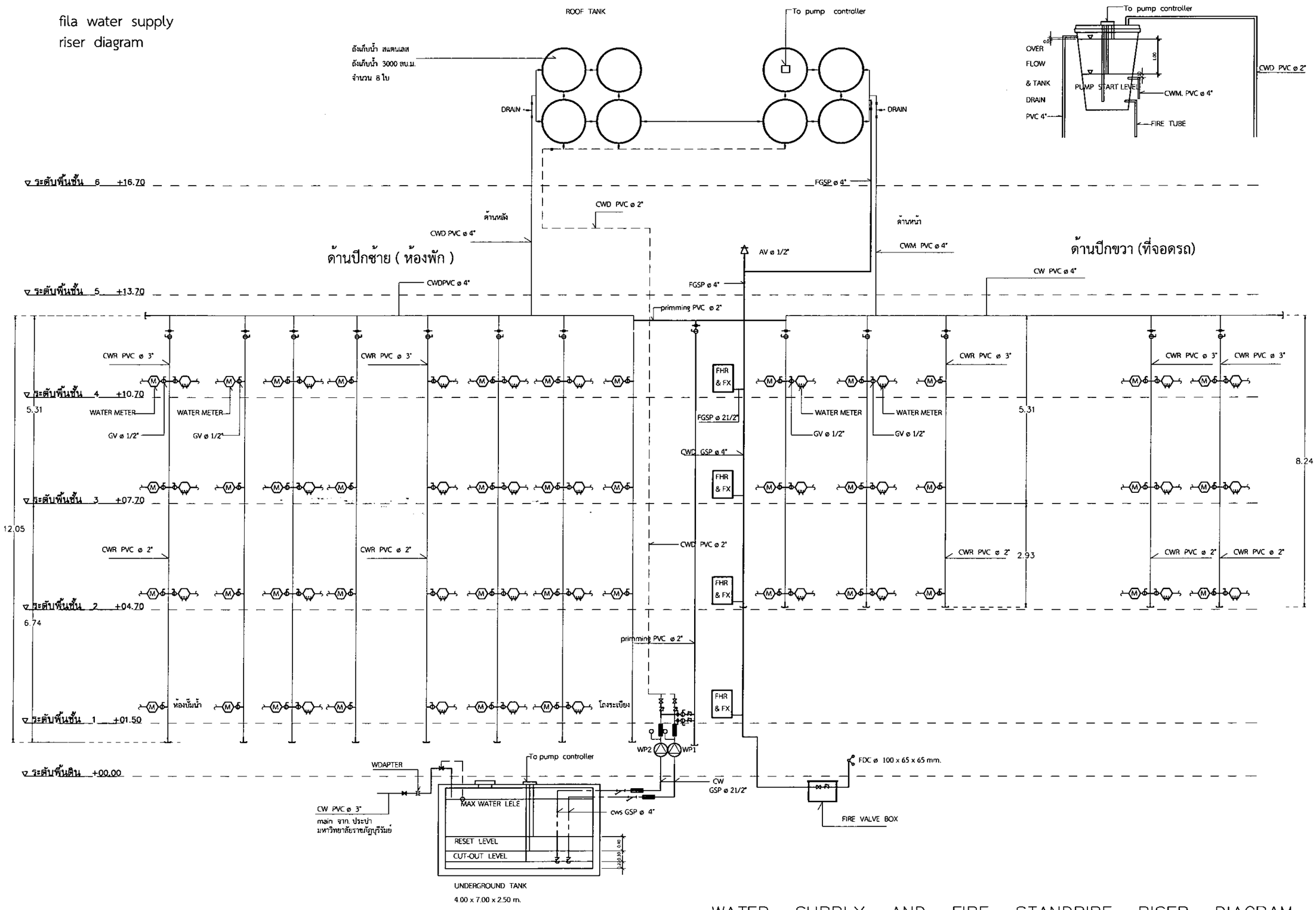

WATER SUPPLY AND FIRE STANDPIPE RISER DIAGRAM

NOT TO SCALE

WATER SUPPLY AND FIRE STANDPIPE RISER DIAGRAM		
มหาวิทยาลัย	1 : 50	

เลขที่แบบ BRU.8 2020- 003

REV.	REVISION	DATE

โครงการ

ก่อสร้างกลุ่มอาคารคณะวิศวกรรมศาสตร์ ต.ในเมือง อ.เมือง จ.บุรีรัมย์

สถาปนิก

นายสมาลี บำรุงสุขานนท์ สถก.3478
นายเหลือ นิยมกุล สถก.3301
นายวิโรจน์ ณ.ลำเจียง สถก.3614
นายปิยะชนม์ สังข์ศิลา สถก.3475
นายจักรกริช พรหมราษฎร์ สถก.5982
นายอารมณ์ จันทะเขียว สถก.18369

วิศวกรโครงสร้าง

นายเลื่อนชัย ไพศิริกุล สย.2741
นายเมฆพัฒน์ สมบัติใหม่ สย.9352
นายสุปรีชา นามประเสริฐ สย.29504
นายธงชัยสร อัมพุลกรณ สย.28619
นางสาวมุลฑาลีย์ บินะกา สย.22166

วิศวกรไฟฟ้า

นางเขาวินี มานาเว สฟก.5032
นายศุภัศิล ศุภัศิลานุกาล สฟก.40552

ผู้เขียน

นายชุติพน เปล่งเมณี
บ.ว.ส. สถาปัตยกรรม วศม.กอสร้าง
นายวิทยากร ทองดี
ปริญญาตรี คอม.สถาปัตยกรรมภายใน

ผู้ตรวจ

นายจักรกริช พรหมราษฎร์
ตำแหน่งวิศวกรเชี่ยวชาญด้านการก่อสร้าง

ผู้อนุมัติ

รศ.ดร.ชาลีย์ ลุโสประเวง
รองอธิการบดีฝ่ายวิศวกรรมและสถาปัตยกรรม

แสดงแบบ

WATER SUPPLY AND FIRE STANDPIPE RISER DIAGRAM

Date 28 พฤษภาคม 2563

Drawing No.	Page
SN-02	23

รายการประกอบแบบสุขาภิบาล

สัญลักษณ์	รายการ
—s—	ท่อโสโครกP.V.C ø 4" Slope 1:50
—w—	ท่อน้ำทิ้งP.V.C ø 2" Slope 1:200
—cw—	ท่อประปาPVC. ø 3/4" , ø 1/2"
—v—	ท่ออากาศ PVC. ø 3/4" , ø 1/2"
—bvq—	STOP VALUE 106 BS
□	บ่อพักน้ำคอนกรีตสำเร็จรูป 30X 30 ซม.
—b(D)—	มาตรวัดน้ำ
= =	ท่อไอซีน ø 6" Slope 1 :200
—cb—	ก๊อกสนามวาล์ว ø 1/2"
⊠	บ่อตรวจคุณภาพน้ำ
	(แบบ1) ถังเกลือน้ำสำเร็จรูป ขนาด 1.00 x 1.00 ม.
	(แบบ2) ถังเกลือน้ำสำเร็จรูป ขนาด 1.00 x 1.00 ม.
	(แบบ3) ถังเกลือน้ำสำเร็จรูป ขนาด 1.20 x 1.30 ม.
	ทางระบายน้ำ ค.ส.ล. ∅ 0.80 ม.
	ทางระบายน้ำ ค.ส.ล. ∅ 0.60 ม.

หมายเหตุ
- ท่อ P.V.C 195a.b.5
- ข้อต่อ,ข้องอ P.V.C 195a.+.b.5
- ท่อน้ำ ต่อกลุ่มวัสดุ ด้วย STOP VALUE ก๊อก เครื่องสะอาดน้ำดื่มทั่วไป
- 106a STOP VALUE ก๊อก เครื่องสะอาดน้ำดื่มทั่วไป

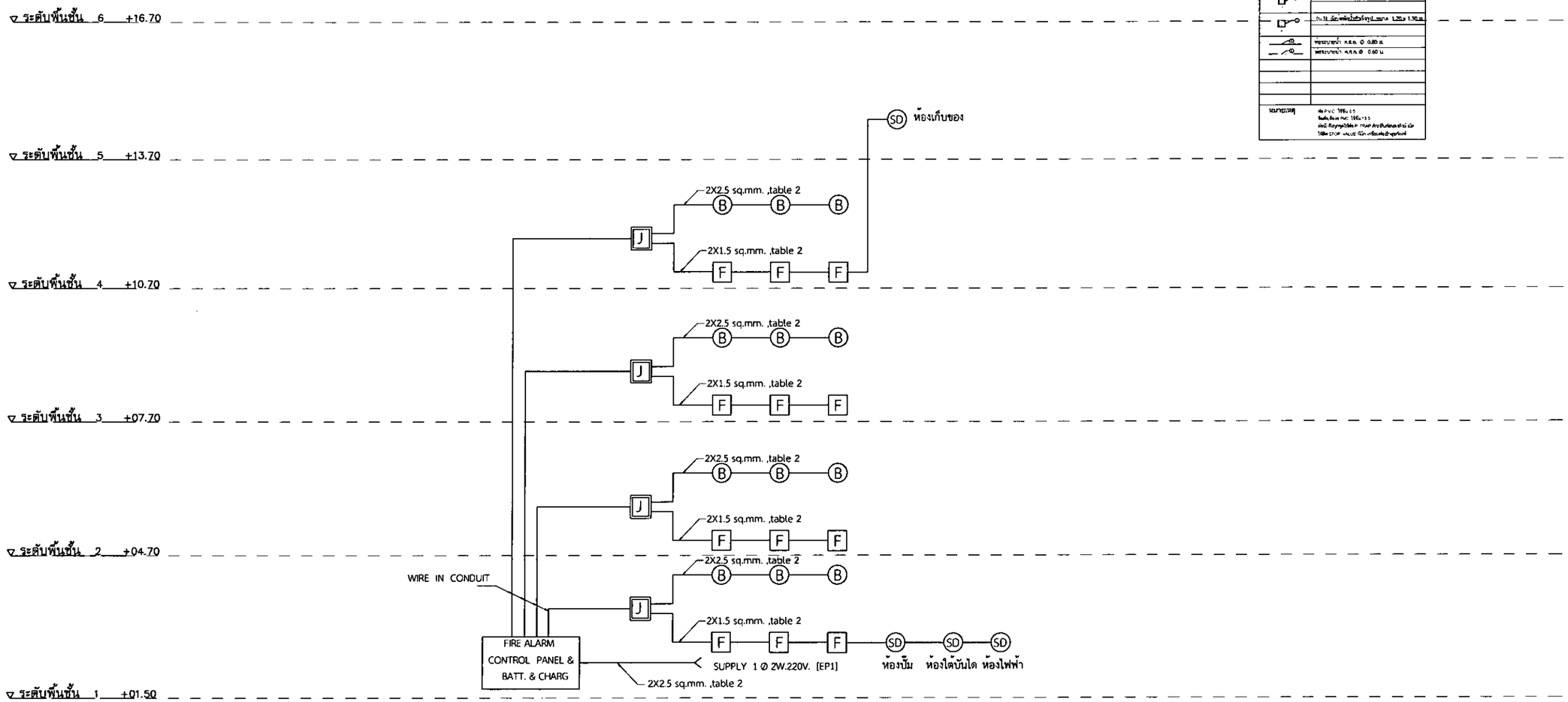

อาคาร ZONE A

FIRE ALARM RISER DIAGRAM

FIRE ALARM RISER DIAGRAM	
มาตราส่วน	1 : 50

เลขที่แบบ BRU.B 2020- 003

REV.	REVISION	DATE

โครงการ

ก่อสร้างกลุ่มอาคารหอพักคณะครุศาสตร์ ต.ในเมือง อ.เมืองอุบลฯ จ.อุบลราชธานี

สถาปนิก

นายเบเมศ ประชาสุขสวัสดิ์ สถก.3478
นายพงษ์ศิ ปิยสกุล สถก.3501
นายวิสาข์ แย้มเมือง สถก.3614
นายปิยะชนม์ ลังจันทิตา สถก.3475
นายนิ่มกริช พรหมราชาอู่ทอง สถก.5982
นายอาทรถา จิปละเสียน สถก.18349

วิศวกรโครงสร้าง

นายเสือนหัว ใหม่ศิริกุล สย.2741
นายบพลิตย์ สมบัติใหม่ สย.9352
นายสุบิจา นาประเสริฐ สย.29506
นายเมธางค์เศร ถ้ำสุขมาตย สย.28619
นางสาวสุดาวัลย์ ปิยะสกา สย.22166

วิศวกรไฟฟ้า

นางสาวปิ่ม มานิตา สฟฟ.5032
นายศุภิต ยุทิศศุภธร สฟฟ.40552

ผู้เขียน

นายชูชน เบ็ดเตล็ด ประ.สถาปนิกสถาปรรม, วทบ.ก่อสร้าง
นายวิทยาภร ทองดี ปริญญาตรี คอบ.สถาปัตยกรรมภายใน

ผู้ตรวจ

นายจิรกริช พรหมราชาอู่ทอง ตำแหน่งงานออกแบบและก่อสร้าง

ผู้อนุมัติ

รศ. นภดิน อุไรประเสริฐ

แสดงแบบ

FIRE ALARM RISER DIAGRAM

Date	28 พฤษภาคม 2563
Drawing no. SN-03	Sheet 23

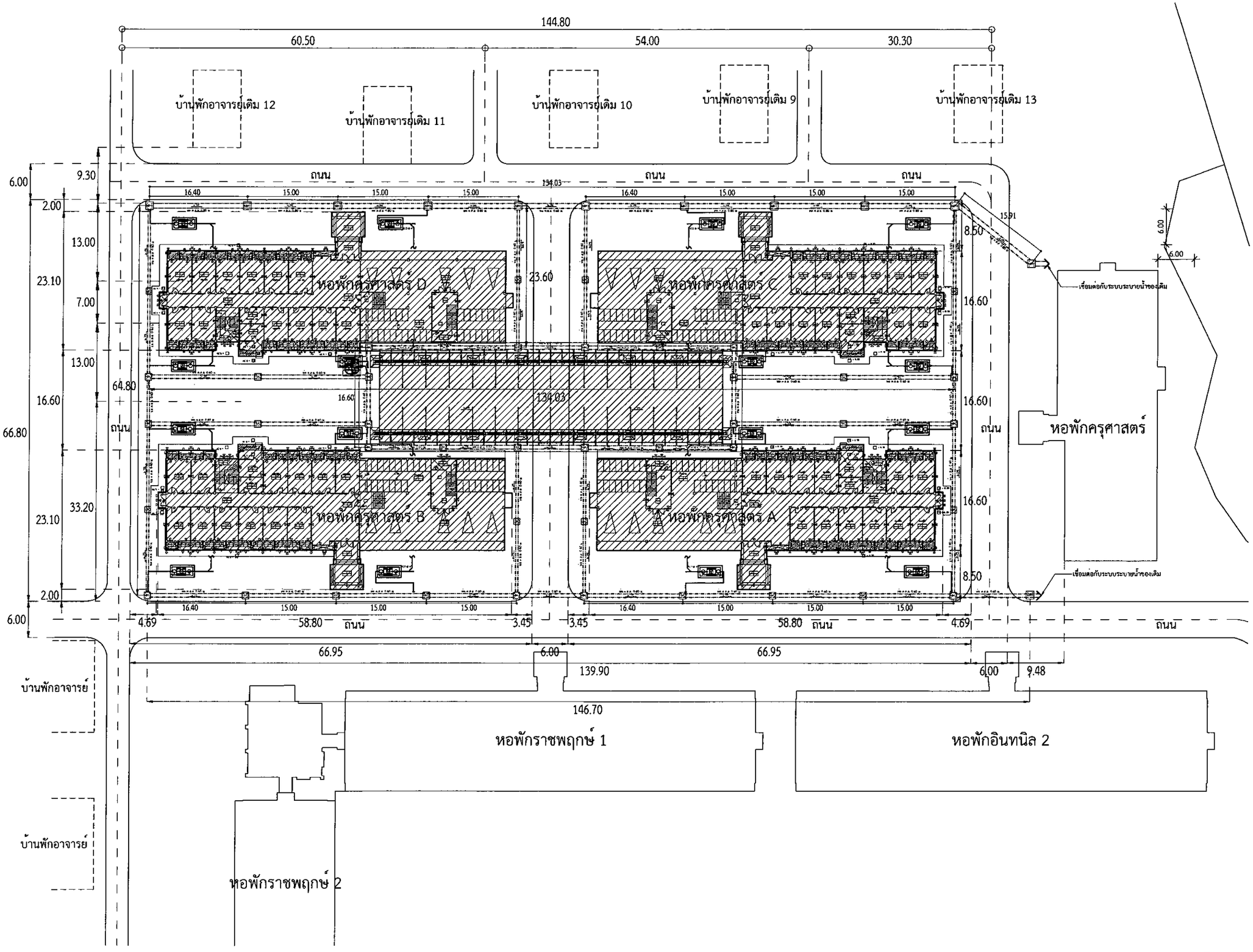

เลขที่แบบ	BRU.8 2020- 003

REV.	REVISION	DATE

โครงการ

ก่อสร้างกลุ่มอาคารหอพักคณะครุศาสตร์ ต.ในเมือง อ.เมืองบุรีรัมย์ จ.บุรีรัมย์

สถาปนิก

นายอนเวศิ ประจญศานต์ สถก.3478
นายสหน้อ นิสญก สถก.3501
นางวิสาข์ แต่งวิจิต สถก.3614
นายปิยะชนม์ สิงห์พิทยา สถก.3475
นายอัครเกริก พรหมภาษฎร์ สถก.5982
นายธรานดร จันตะเศียน สถก.18369

วิศวกรโครงสร้าง

นายเจียนชัย ไพศิริกุล สอ.2741
นายบพลิต สญมิตใหม่ สข.9352
นายสุบิศา นามประเสริฐ สก.29504
นายนนท์ศพร อำสุขเกษะ กอ.28619
นางสาวสุดาพิณ บัณฑิตา กอ.22166

วิศวกรไฟฟ้า

นายชาวินี ม้านก้ง ฟฟก.5032
นายพูลิต จุติสุนทร กฟก.40552

ผู้เขียน

นายสุเทน เปล่งแม้
ปวส.สถาปัตยกรรม, ทบก.ก่อสร้าง
นายวิทยากร หอมดี
ปริญญาตรี สถ. สถาปัตยกรรมภายใน

ผู้ตรวจ

นายอัครเกริก พรหมภาษฎร์
หัวหน้างานออกแบบและก่อสร้าง

ผู้อนุมัติ

รศ. ยาซีนี อุไรประยา

แสดงแบบ

ผังบริเวณระบบสุขภิบาลรวม

Date 13 มกราคม 2563

Drawing No	Page
SN-04	23

ผังบริเวณระบบสุขภิบาลรวม

มาตราส่วน 1 : 300

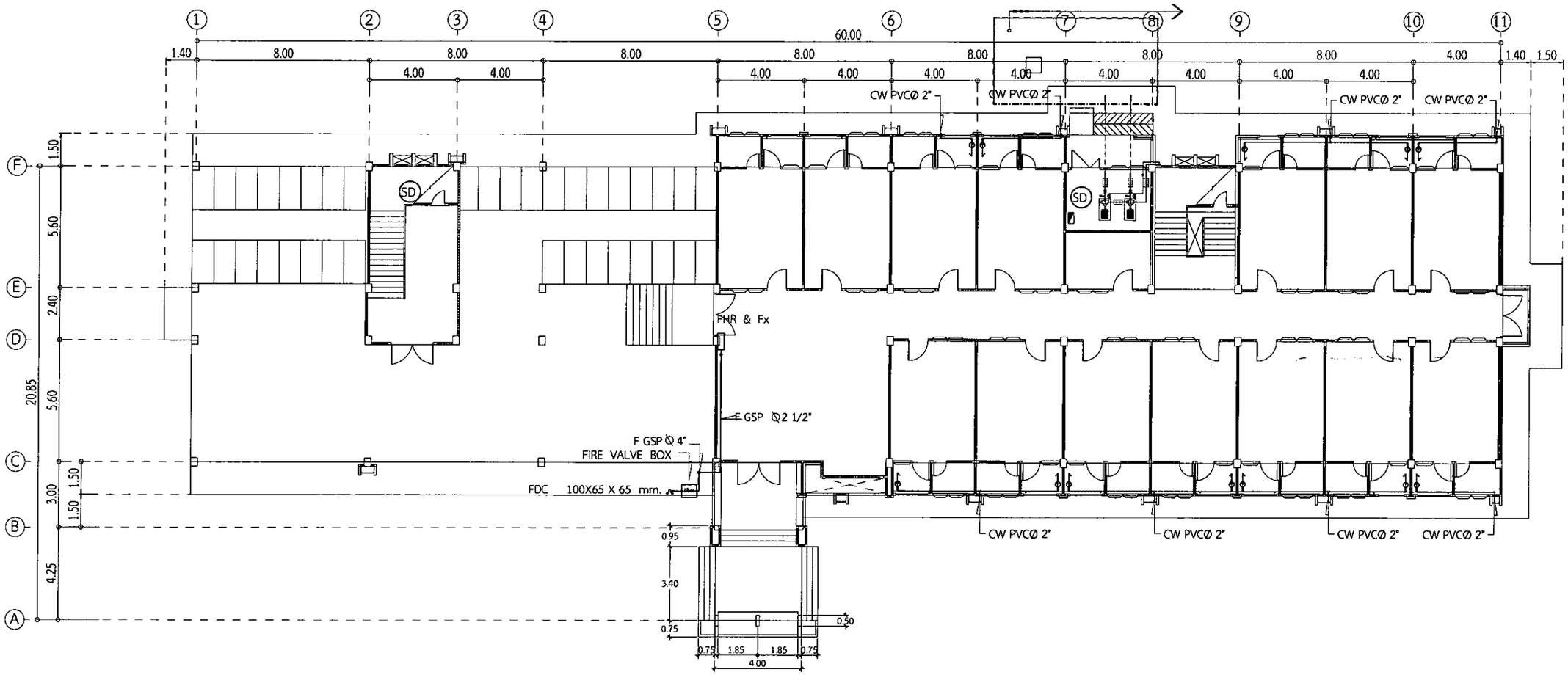

แปลนประปาชั้น 1	
มาตราส่วน	1 : 100

แบบเลขที่	BRU.B 2020- 001

REV.	REVISION	DATE

โครงการ

ก่อสร้างหอพักนักศึกษาคณะพยาบาลศาสตร์ ต.ในเมือง อ.เมืองบุรีรัมย์ จ.บุรีรัมย์

สถาปนิก

นายกมล นิติ ประชญตานนท์ สถก.3478

นายพลัย นิกรกุล สถก.3501

นายวิสาข์ แก่นวิไล สถก.3614

นายปิยะนม์ สังข์พิทา สถก.3675

นายจักรกริช พรหมราษฎร์ สถก.5982

นายอาทมาท จันตะคีรีขัน สถก.18369

วิศวกรโครงสร้าง

นายเจริญชัย ไชศรีกุล สย.2741

นายนพดล สมบูรณ์ไพบูลย์ สย.9352

นายสุบิจา นายประเสริฐ สย.29504

นายนงค์พร อำพุธนกะ สย.28619

นางสาวสุพาณิช จันสมา สย.22166

วิศวกรไฟฟ้า

นางจะวีนี น้ำแก้ว ภฟก.5032

นายศุภิล ลูกิตรุนพร ภฟก.40552

ผู้เขียน

นายอุทม แปลนมณี
ประสานวิศวกรรม วศม.ก่อสร้าง

นายวิทยากร พองดี
เจ้าหน้าที่ คณ.สถาปัตยกรรมภายใน

ผู้ตรวจ

นายจำนงค์ พรหมราษฎร์
หัวหน้างานออกแบบและก่อสร้าง

ผู้อนุมัติ

รศ. ดร.ชิน์ ลุ้งศรเดช
รักษาการแทนคณบดีคณะวิศวกรรมศาสตร์ มหาวิทยาลัยราชภัฏบุรีรัมย์

แสดงแบบ

แปลนประปาชั้น 1

Date 28 พฤษภาคม 2563

Drawing No.	Page
SN-05	23

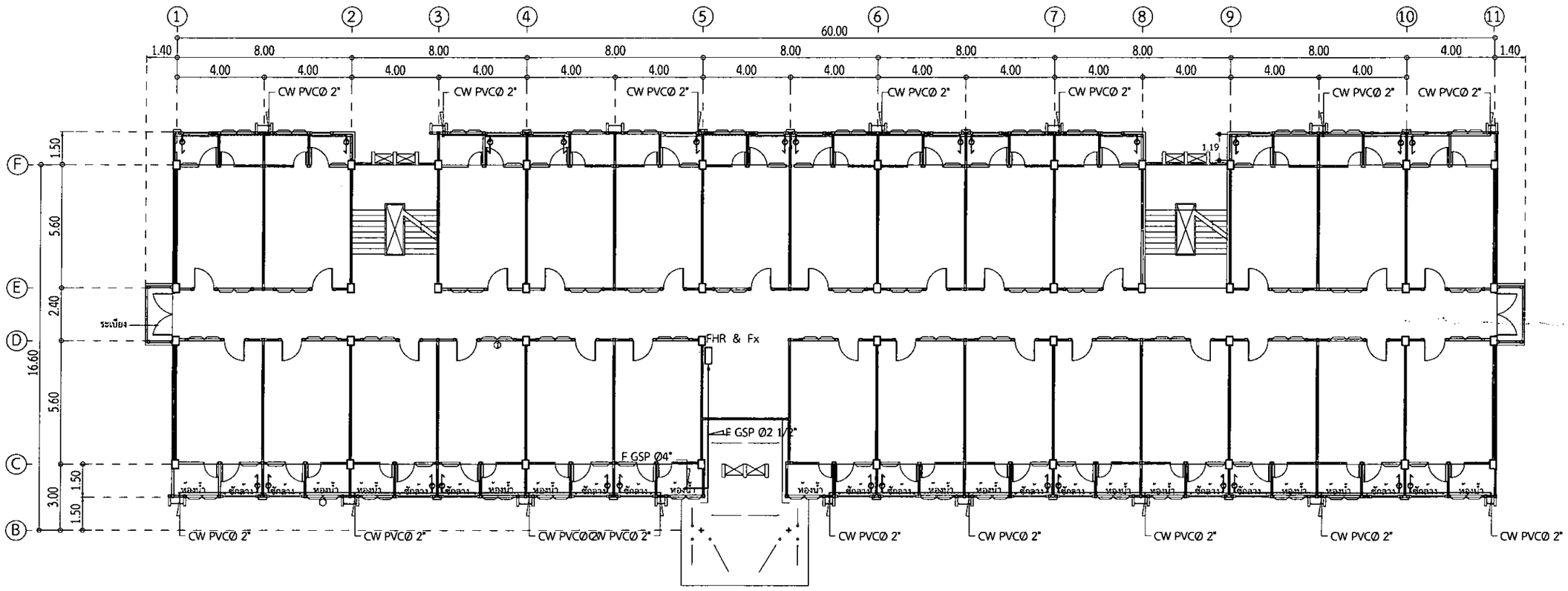

แปลนประปาชั้น 2	
มาตราส่วน	1 : 100

มหาวิทยาลัยราชภัฏบุรีรัมย์

เลขที่แบบ BRU.B 2020- 001

REV.	REVISION	DATE

โครงการ

ก่อสร้างอาคารอเนกประสงค์ ม.ราชภัฏบุรีรัมย์ จ.บุรีรัมย์

สถาปนิก

นายสมบัติ บวรอนุพงษ์ สถป.3478

นายพชร นิลสกุล สถป.3501

นายวิสาข์ แสงวิชง สถป.3614

นายปิยพนม สิงห์ศักดา สถป.3475

นายจักรกริช พรหมราษฎร์กมล สถป.5982

นายอาทาก ลิมตะเศียร สถป.18369

วิศวกรโครงสร้าง

นายเทียนชัย ไพศิริกุล สย.2741

นายเทพรัตน์ สบปิติใหม่ สย.9352

นายสุภชิต นามประเสริฐ สย.29504

นายประพันธ์ บัสพุนกระ สย.28619

นางสาวสุดาลัณ์ ปินสกา สย.22166

วิศวกรไฟฟ้า

นางจารีนี นำแก้ว วฟก.5032

นายศุภัส ศุขิศรุนทร วฟก.40552

ผู้เขียน

นายกฤตน เปลี่ยนมี
ประสานวิศวกรรม, วสบ.คณสร้าง

นายวิทยากร กองสี
เจ้าหน้าที่ สอบ.สถาปัตยกรรมภายใน

ผู้ตรวจ

นายจักรกริช พรหมราษฎร์
หัวหน้างานออกแบบและก่อสร้าง

ผู้อนุมัติ

รศ. มานิตย์ สุจิตระนะ
รักษาการแทนอธิการบดีมหาวิทยาลัยราชภัฏบุรีรัมย์

แสดงแบบ

นายสมบัติ บวรอนุพงษ์ 2

Date	28 พฤษภาคม 2563
Drawing No.	Sheet
SN-06	23

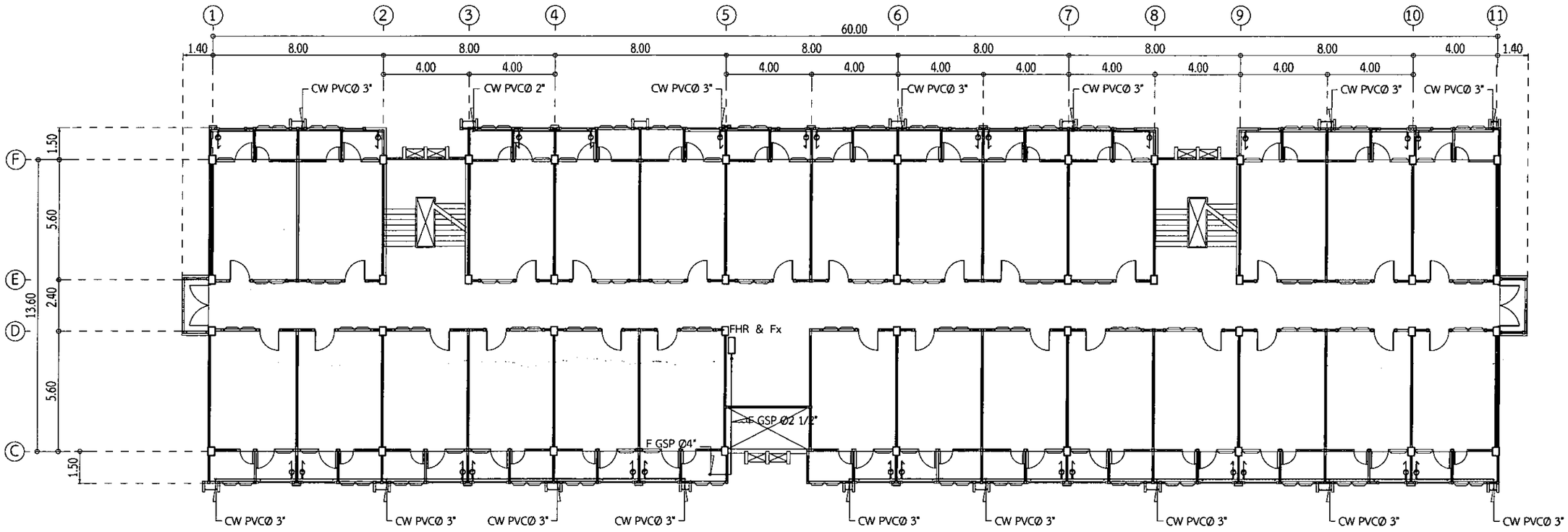

REV.	REVISION	DATE

โครงการ

ก่อสร้างอาคารหอพักนิสิตมหาวิทยาลัยราชภัฏบุรีรัมย์

สถาปนิก

นายเกษณี ประจญศานต์ สถป.5478

นายสกล ปิยสกุล สถป.3501

นายวิสาข์ แสงเรือง สถป.3614

นายปิยชนม์ อังศิริวัฒ สถป.3475

นายจักรกริช พรหมราชกุล สถป.5982

นายธารธกร จันสะเนียน สถป.18369

วิศวกรโครงสร้าง

นายเลิศเชิด ไพศิริกุล สย.2741

นายบพิตต์ สมบัติใหม่ สย.9352

นายสุบริชา นามประเสริฐ กย.29504

นายบวงพัฒน์ บัวสุขเกตุ กย.28619

นายสากลุต จาดีย์ บันยกา กย.22166

วิศวกรไฟฟ้า

นายเจริญ บ้านก้า ภฟก.5032

นายศุภัส ภูชิตสุนทร ภฟก.40552

ผู้เขียบ

นายทยุทน เปล่งผมผี
ว่าง.สถาปัตยกรรม, วศม.ก่อสร้าง

นายวิทยาธร ทองดี
ปริญญาตรี ศศม.สถาปัตยกรรมภายใน

ผู้ตรวจ

นายอำนาจ พรหมระญู
หัวหน้างานออกแบบและก่อสร้าง

ผู้อนุมัติ

รศ มาลินี จุโฑมณ

แสดงแบบ

แปลนประปาชั้น 3.4

Date 28 สิงหาคม 2563

แปลนประปาชั้น 3.4	
มาตราส่วน	1 : 100

Drawing No. SN-07

Sheet 23

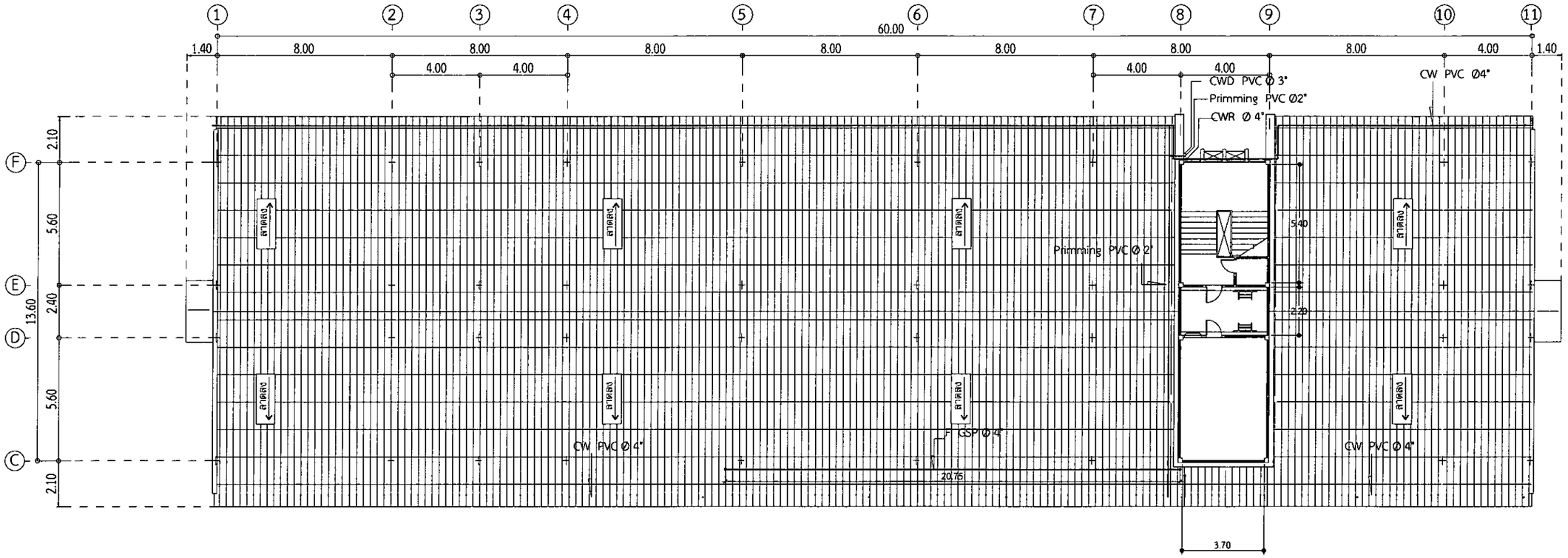

เลขที่แบบ BRU.B 2020- 001

REV.	REVISION	DATE

โครงการ

กลุ่มอาคารหอพักนอกครุศาสตร์ ต.ในเมือง อ.เมืองบุรีรัมย์ จ.บุรีรัมย์

สถาปนิก

นายสมพงษ์ บรรณดุศาณต์ สถป.3478

นายพงษ์ศิ นิยมยุค สถป.3501

นายวิสาข์ แม่นโอง สถป.3614

นายปิยพนม์ สิงห์พัฒนา สถป.3475

นายจักรกริช พรหมราชญ์บาล สถป.5982

นายธรรมกร จันสะเดียน สถป.18369

วิศวกรโครงสร้าง

นายเทียนชัย ไพศิริกุล สย.2741

นายมหัศจรรย์ ศมณสิโหม่ สย.9552

นายสุปรีชา นามประเสริฐ สย.29504

นายธนรงค์เดช อัฐพรมกระ สย.28619

นางสาวสุดาวัลย์ ปิ่นสกา สย.22166

วิศวกรไฟฟ้า

นายจารีย์ ม้าแก้ว สฟก.5032

นายพฤทิน ศุทิศสุนทร สฟก.40552

ผู้เขียน

นายสุเทพ เปลี่ยนผึ้ง
ประสานงานด้านอกาน, วสม.กลสร้าง

นายวิทยากร หงะดี
ศิริยุวาศรี สสม.ตรวจวัดอการะภายใน

ผู้ตรวจ

นายจักรกริช พรหมราชญ์บาล
หัวหน้างานออกแบบและก่อสร้าง

ผู้อนุมัติ

รศ. มาลินี ลู่ไพบูลย์

แสดงแบบ

แปลนประปาชั้นหลังคา

Date 28 พฤษภาคม 2563

Drawing No.	Page
SN-08	23

แปลนประปาชั้นหลังคา	
มาตราส่วน	1 : 100

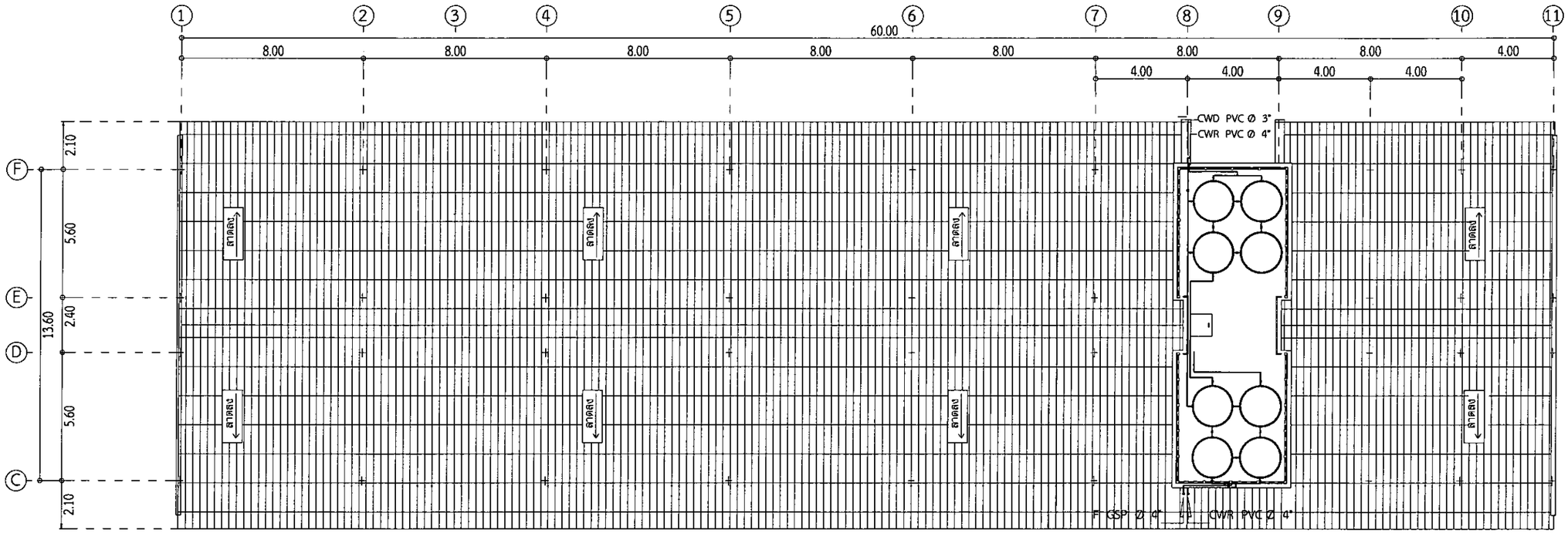

แปลนประปาชั้นถังเก็บน้ำ	
มาตราส่วน	1 : 100

เลขที่แบบ BRU.B 2020- 001

REV.	REVISION	DATE

โครงการ

กอสร้างอนุเอนาคารหอพักคณะศิลปศาสตร์ ต.ในเมือง อ.เมืองศรีสะเกษ จ.ศรีสะเกษ

สถาปนิก

นายธเนศวร์ ประชาชูศรีพงษ์ สถก.3478

นางสาวนัฏ ปิยสกุล สถก.3501

นางสาวสิราง่า แผ่นเวียง สถก.3614

นายปิยะพงษ์ สิงห์ศิริศิลา สถก.3475

นายจักรกริช พรหมราษฎร์ สถก.5962

นายธารถก จันคนเมือง สถก.18369

วิศวกรโครงสร้าง

นายเกื้อกัย ไตศิริกุล สน.2741

นายชนพรัตน์ สมบัติใหม่ สน.9352

นายศุภชิต นายประเสริฐ สน.29504

นายณรงค์เดช ยิ่งชุมภาย สน.28619

นางสาวมุลาลีย์ ปิ่นะสา สน.22166

วิศวกรไฟฟ้า

นางสาวิณี น้ำแก้ว สฟท.5032

นายศุภิสิต ศุภิศรุนดร สฟท.40552

ผู้เขียน

นายศุภพน เปรมะณี
ปว.สถาปัตยกรรม, วศบ กอสร้าง

นายวิทยากร พงษ์ศิ
ปริญญาตรี คณะสถาปัตยกรรมมหาวิทยาลัย

ผู้ตรวจ

นายจักรกริช พรหมราษฎร์
หัวหน้างานออกแบบและก่อสร้าง

ผู้อนุมัติ

รศ มานิต์ ลุ้งศะบา

แสดงแบบ

แปลนประปาชั้นถังเก็บน้ำ

Date 28 พฤษภาคม 2563

Drawing No	Total
SN-09	23

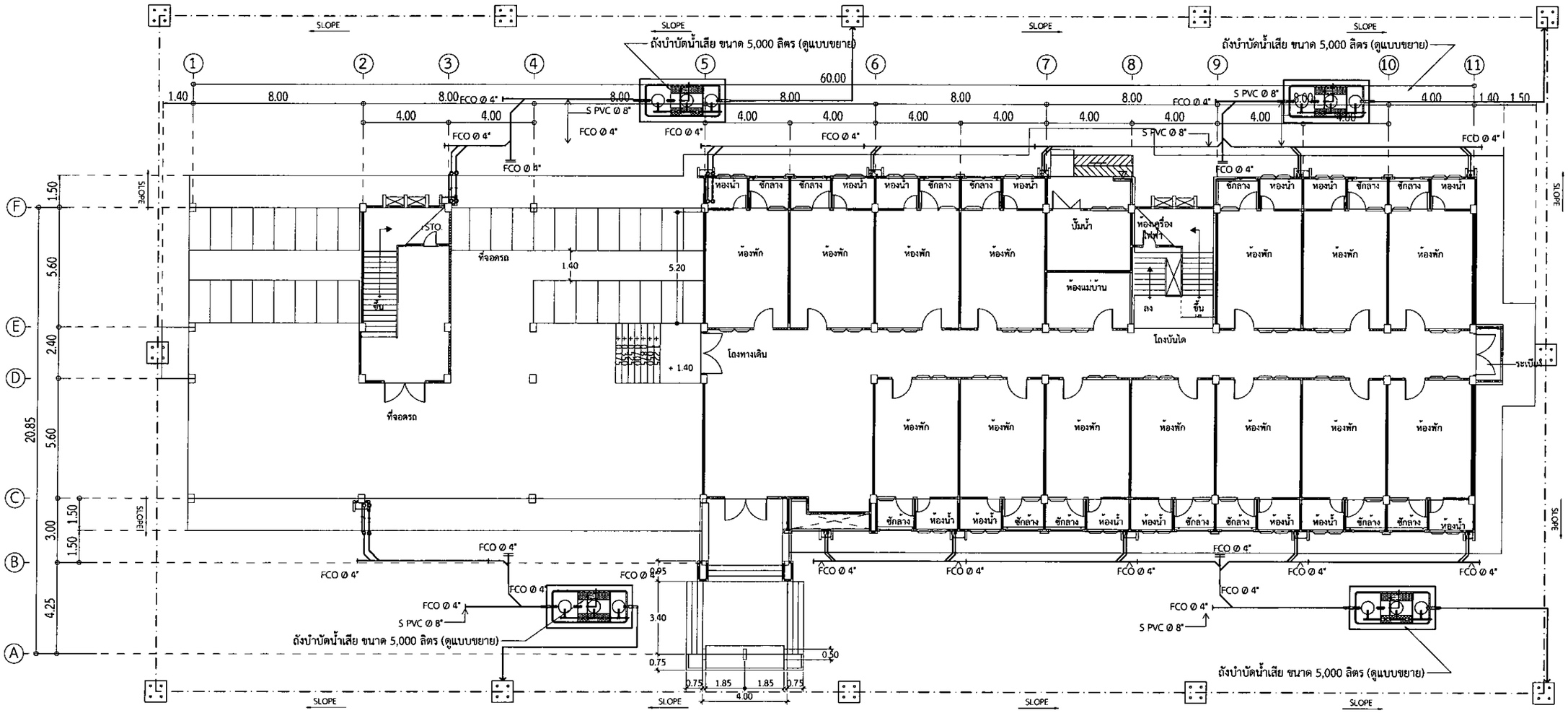

REV.	REVISION	DATE

แบบเลขที่ BRU.B 2020- 001

โครงการ

ก่อสร้างอาคารสถานีอนามัยตำบลบางกุศล อำเภอคลองหลวง จังหวัดปทุมธานี

สถาปนิก

นายสมวลี ประพฤติศาสน์ สสผ.3478

นายพงษ์ชัย นิยะกุล สสผ.3501

นายวิสาข์ แสงเรือง สสผ.3614

นายปิยะชนม์ สังข์ดีวัฒ สสผ.3475

นายจักรกริช พรหมราษฎร์ สสผ.5982

นายอารยกร รันตะเศียน สสผ.10369

วิศวกรโครงสร้าง

นายเกียรติชัย ไศรีวิกุล สย.2741

นายสมพงษ์ สมบัติใหม่ สย.9352

นายสุบิจา นายประเสริฐ กย.29504

นายมกรคนต ถิรชุณกอง กย.28619

นางสาวกุลาจัณฑ์ ปันะภา กย.22186

วิศวกรไฟฟ้า

นางสาวนี มาณ้าว สฟย.15032

นายศุภัส ชูจิตวุฒาร สสฟ.40552

ผู้เขียน

นายชูเกง เปล่งผเผ ป.ว.ส. สถาปัตยกรรม, วศน กอสร้าง

นายวิทยากร ทองดี ปริญญาตรี คณะสถาปัตยกรรมมหาดไทย

ผู้ตรวจ

นายจักรกริช พรหมราษฎร์ ตำแหน่ง นายช่างสถาปนิกชำนาญการ

ผู้อนุมัติ

รศ. มาลินี ลุจิตะธนบา

แสดงแบบ

ผังชั้นบนสุดของชั้นที่ 1

Date	28 พฤษภาคม 2563
Drawing No.	SN-10
Total	23

แปลนสุขาภิบาลชั้น 1

มาตราส่วน 1 : 100

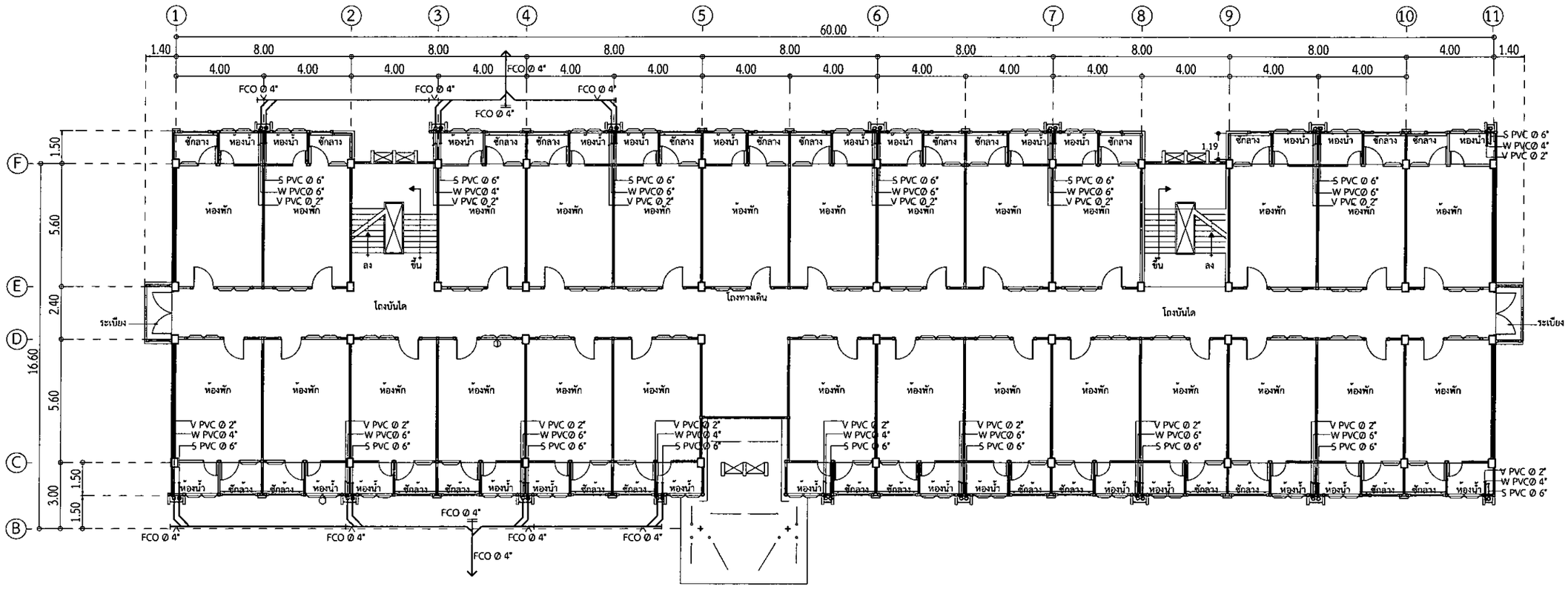

แบบเลขที่	BRU.B 2020- 001

REV.	REVISION	DATE

โครงการ

ออกอำนวยการ การออกแบบและก่อสร้าง ห.ในเมือง อเนกประสงค์ จ.ปัตตานี

สถาปนิก

นายสมบัติ ประชาญศาสน์ สถก.3478

นายพนิต นิ่มสกุล สถก.3501

นายวิสาร์ แสงเนียร สถก.3614

นายนิรมล์ ลังคชัยศา สถก.3475

นายจักรกริช พรหมราชภูรักษ์ สถก.5982

นายอรรถการ รัมยะเกียน สถก.18369

วิศวกรโครงสร้าง

นายเกียงชัย ไพศิริกุล สย.2741

นายนพรัตน์ สมเปิดใหม่ สย.9352

นายภูบริจา นานประเสริฐ สย.29504

นายสมเกียรติ์ ชัยสุนทร สย.28619

นางสาวสุดาวัลย์ ขันธเดา สย.22166

วิศวกรไฟฟ้า

นางสาวนี น้ำแก้ว สฟก.5032

นายสุชิต ชูชีสุนทร สฟก.40552

ผู้เขียน

นายชุมพล แซ่ลมณี
บริษัท สยาวิศวกรรม จำกัด ก่อสร้าง

นายวิทยากร ทองศิ
ปริญญาตรี คอม สถาปัตยกรรมภายใน

ผู้ตรวจ

นายจักรกริช พรหมราชภูรักษ์
ตำแหน่ง งานออกแบบและก่อสร้าง

ผู้อนุมัติ

รศ. บาลิณี ชูวิชปกรณ์
ผู้ช่วยอธิการบดีฝ่ายวิชาการ

แสดงแบบ

แปลนสุขาภิบาลชั้น 2

Date	28 พฤษภาคม 2563	
Drawing No	SN-11	Page 23

แปลนสุขาภิบาลชั้น 2	
มาตราส่วน	1 : 100

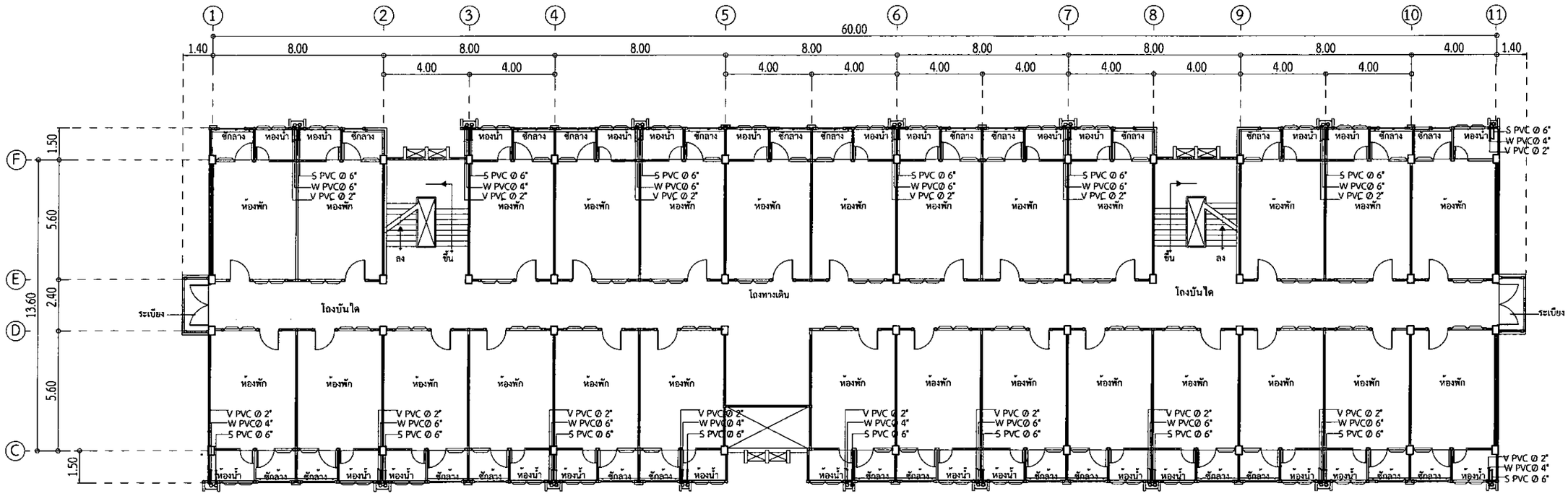

แปลนสุขาภิบาลชั้น 3,4	
มาตราส่วน	1 : 100

เอกสารแบบ BRU.B 2020- 001

REV.	REVISION	DATE

โครงการ

กองอำนวยการสวัสดิการและกีฬา มหาวิทยาลัยราชภัฏบุรีรัมย์ อ.เมือง จ.บุรีรัมย์ จ.บุรีรัมย์

สถาปนิก

นายสมบัติ ประจญศุภาลง สถก.3478
นายสมชัย นิยะกุล สถก.3501
นางวิสาข์ แสงเรืองรอง สถก.3614
นายปิยะณแม่ สังข์ศิลา สถก.3475
นายจักรกริช พรหมราษฎร์กล สถก.5982
นายธารกล ขันตะเมียง สถก.18369

วิศวกรโครงสร้าง

นายเดชกร ไพศิริกุล สก.2741
นายนพรัตน์ สถปิสิริพม์ สก.9352
นายศุภชิต นามประเสริฐ สก.29504
นายณรงค์เดช ชัยชุมภาณ สก.28619
นางสาวสุดารัตน์ ปิยะภา สก.22166

วิศวกรไฟฟ้า

นางสาวนิ่ม น้ำแก้ว สฟก.5032
นายศุภชิต ศุภิตศุภผล สฟก.40552

ผู้เขียน

นายสุเทพ เปลงแม้ว
ประสิทธิ์สถาปัตยกรรม, วศบ กอสร้าง
นายวิทยากร พองสี
ปริญญาตรี ศวน.สถาปัตยกรรมภายใน

ผู้ตรวจ

นายจักรกริช พรหมราษฎร์
ตำแหน่ง หัวหน้าแผนกงานสนับสนุนการศึกษา

ผู้อนุมัติ

รศ มาริษ์ ลุไทยประเสริฐ
รักษาการแทนอธิการบดีมหาวิทยาลัยราชภัฏบุรีรัมย์

แสดงแบบ

แปลนสุขาภิบาลชั้น 3,4

Date 28 พฤษภาคม 2563

Drawing No. SN-12

Total 23

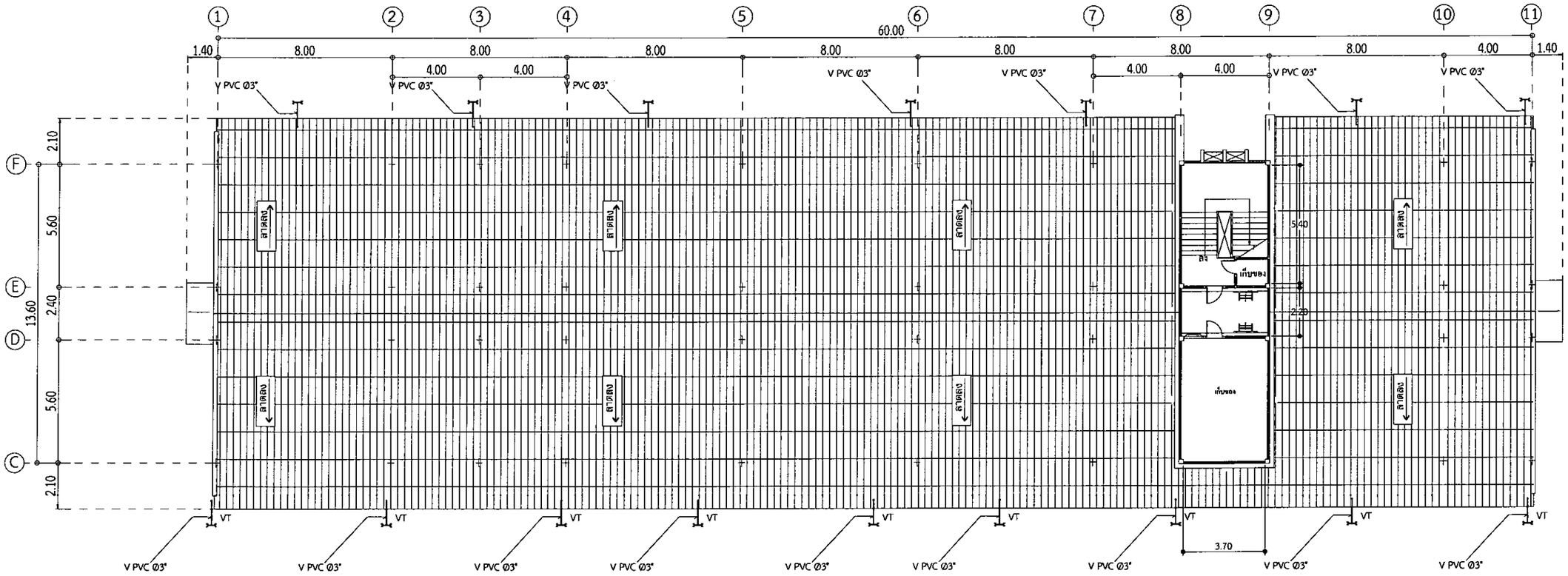

แปลนสุขาภิบาลชั้นหลังคา

มาตราส่วน 1 : 100

เลขที่แบบ BRU.B 2020- 001

REV.	REVISION	DATE

โครงการ

ก่อสร้างหอพักนิสิตและครุภัณฑ์ ต.ในเมือง อ.เมืองบุรีรัมย์ จ.บุรีรัมย์

สถาปนิก

นายศยาวัฒ ประชาชูศานต์ สถก.3478

นายหนึ่ง นิสสยะ สถก.3501

นายวิสาร์ แสงเรือง สถก.3614

นายบัณฑิตย์ สิงห์ศักดา สถก.3475

นายจักรพร้อง พรหมราชาชูกง สถก.5982

นายธรรมการ จันทเดชศิริ สถก.18369

วิศวกรโครงสร้าง

นายเกียรติ ไมศิริกุล สย.2743

นายนพรัตน์ สมบัติใหม่ สย.9352

นายสุบุริยา นามประเสริฐ สย.29304

นายพงษ์ศิลป์ ถ้ำสุนทระ สย.28619

นายสารสุลาจีน์ บัณฑิตา สย.22166

วิศวกรไฟฟ้า

นางจารีบี ผ้าแก้ว สฟก.5032

นายสุชีล สุจิตสุนทร สฟก.40552

ผู้เขียน

นายกุเหน เปรียมณี
ปวส.สถาปัตยกรรม, วศบ.กลสร้าง

นายวิทยากร หงส์ดี
ปริญญาตรี คณะสถาปัตยกรรมภายใน

ผู้ตรวจ

นายจักรพร้อง พรหมราชาชูกง
หัวหน้างานออกแบบและสร้าง

ผู้อนุมัติ

รศ. ยาธิน์ ลู่ไชยประเา

แสดงแบบ

มาตรฐานสุขาภิบาลชั้นหลังคา

Date 28 พฤษภาคม 2563

Drawing No. SN-13

Total 23

งานระบบท่อโสโครก (S) , ท่อน้ำทิ้ง(W) , ท่ออากาศ(V) ห้องน้ำเดี่ยว

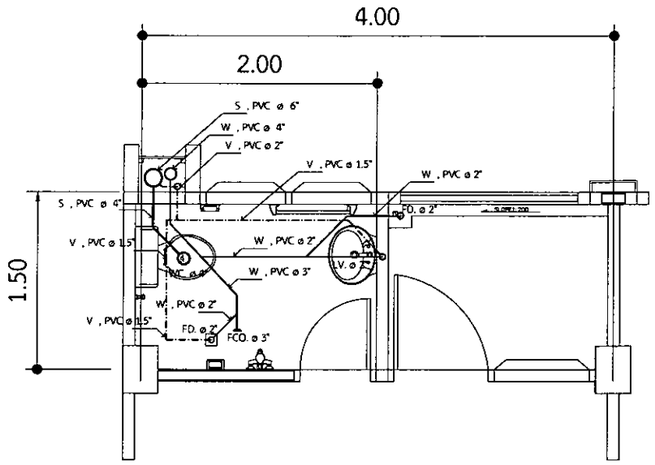

ท่อสุขาภิบาล WC 1 PLAN 1 floor.

SCALE 1 : 30

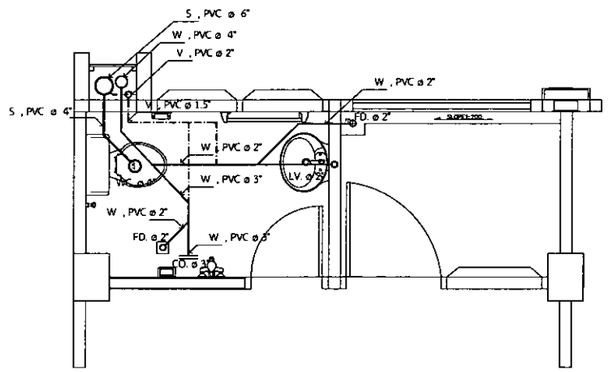

ท่อสุขาภิบาล WC 1 PLAN 2–4 floor.

SCALE 1 : 30

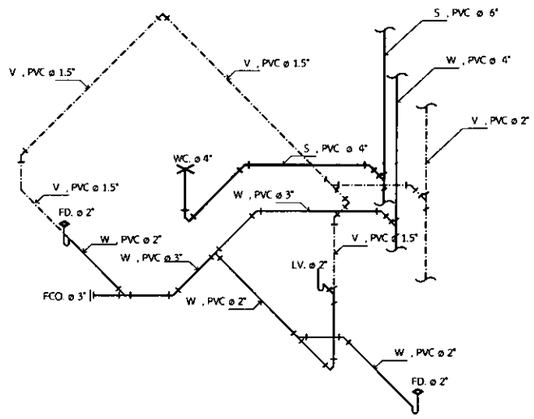

สามมิติท่อสุขาภิบาล WC 1 PLAN 1 floor.

SCALE 1 : 30

หมายเหตุ 1. การเดินท่อระบบสุขาภิบาลแนวนอนให้เดินใต้พื้น ค.ส.ล. ของทุกชั้น หรือตำแหน่งอื่นหากมีระบุในแบบ

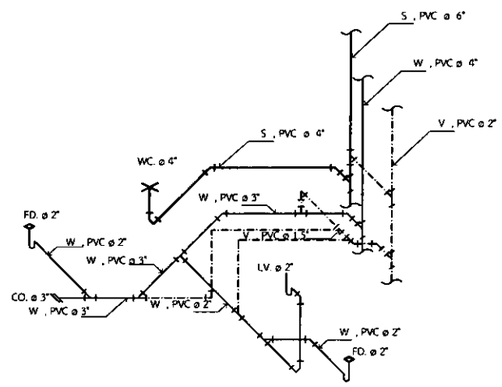

สามมิติท่อสุขาภิบาล WC 1 PLAN 2–4 floor.

SCALE 1 : 30

หมายเหตุ 1. การเดินท่อระบบสุขาภิบาลแนวนอนให้เดินใต้พื้น ค.ส.ล. ของทุกชั้น หรือตำแหน่งอื่นหากมีระบุในแบบ

ขยายสุขาภิบาล WC 1	
มาตราส่วน	1 : 30

แบบเลขที่ 8RU.B 2020- 001

REV.	REVISION	DATE

โครงการ

ก่อสร้างอุบลราชธานีคลองกุศลานคร ต.ในเมือง อ.เมืองอุบลราชธานี จ.อุบลราชธานี

สถาปนิก

นายอภินันท์ ประชาชูศักดิ์ สถก.3478

นายพงษ์ชัย ปิตสกุล สสก.3501

นายวิลาศ แสงเรือง สสก.3614

นายปิยะพงษ์ สิงห์ศักดา สสก.3475

นายจักรกริช พรหมราชภู่ สสก.5982

นายธรรมกร จันตะเศียน กสก.18369

วิศวกรโครงสร้าง

นายเกียรติชัย ไม้ศิริกุล สย.2741

นายเชนพลัง สบายดีใหม่ สย.9352

นายสุปรีชา นามประเสริฐ กย.29506

นายเกรงศ์เดช บัญชนกอง กย.28619

นางสาวสุดาลัคน์ นิมะภา กย.22166

วิศวกรไฟฟ้า

นายชาวิน ยำแก้ว ฟฟก.5032

นายสุทัศ ฤทธิ์ประเทศ ภฟก.40552

ผู้เขียน

นายสุเทพ แก่นจันทร์ บาส.สถาปัตยกรรม, วศม.เทคโนโลยีการก่อสร้าง

นายวัฒนพร ทองดี เจ้าหน้าที่ สถาปนิกกรรมการกลางใน

ผู้ตรวจ

นายจักรกริช พรหมราชภู่ ตำแหน่ง ผู้ช่วยสถาปนิกชำนาญการ

ผู้อนุมัติ

รศ. ดร.ชัยวัฒน์ ลุ้งศรีเจริญ ผู้ช่วยอธิการบดีฝ่ายวิชาการ

แสดงแบบ

ขยายสุขาภิบาล WC 1
PLAN 2-4 floor.

Date 28 พฤษภาคม 2563

Drawing No.	Sheet
SN-14	23

งานระบบท่อโสโครก (S) , ท่อน้ำทิ้ง(W) , ท่ออากาศ(V) ห้องน้ำคู่

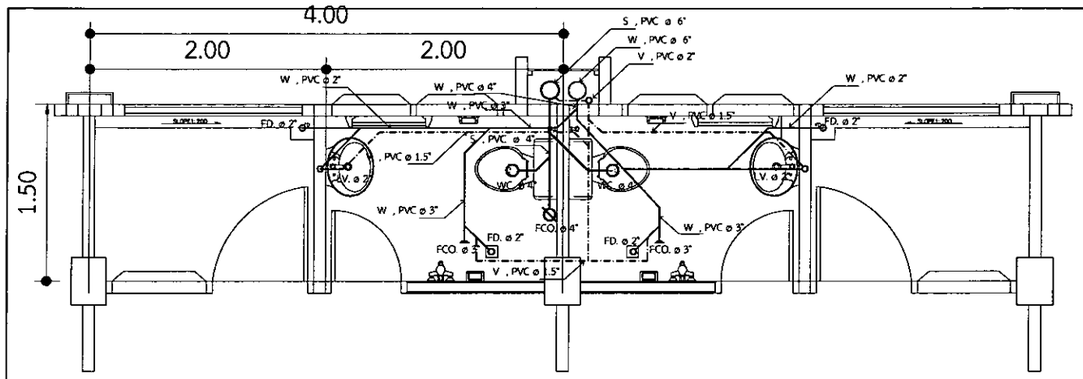

ท่อสุขาภิบาล WC 2 PLAN 1 floor.

SCALE 1 : 30

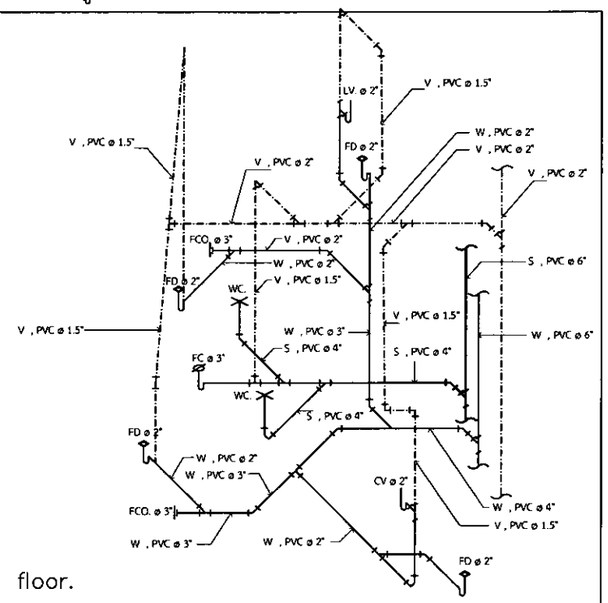

สามมิติท่อสุขาภิบาล WC 2 PLAN 1 floor.

SCALE 1 : 30

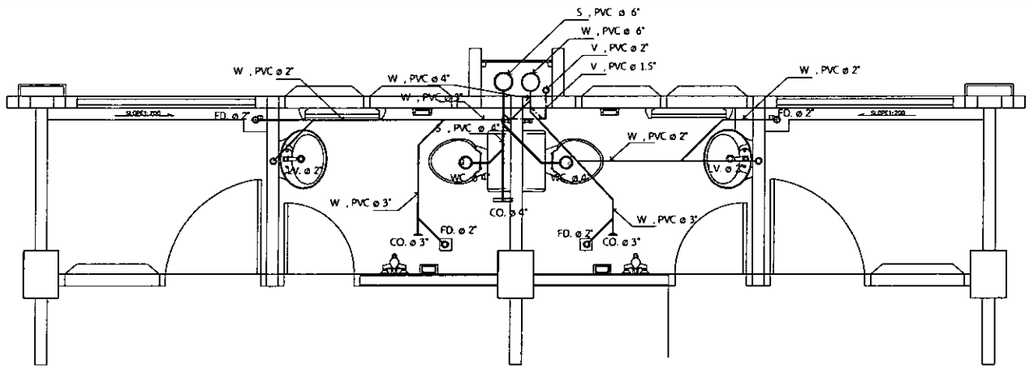

ท่อสุขาภิบาล WC 2 PLAN 2-4 floor.

SCALE 1 : 30

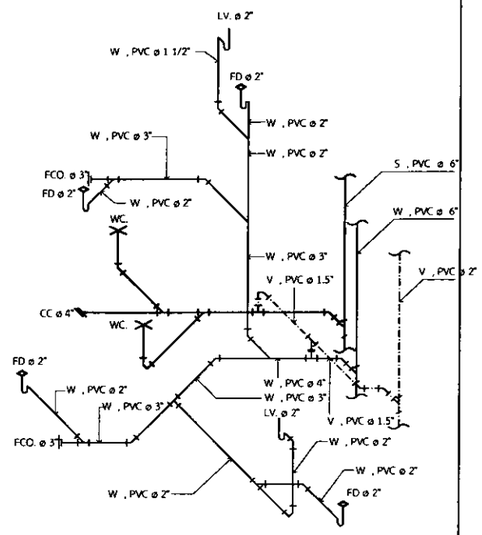

สามมิติท่อสุขาภิบาล WC 2 PLAN 2-4 floor.

SCALE 1 : 30

หมายเหตุ 1. การเดินท่อระบบสุขาภิบาลแนวนอนให้เดินใต้พื้น ค.ส.ล. ของทุกชั้น หรือตำแหน่งอื่นหากมีระบุในแบบ

ขยายสุขาภิบาล WC 2	
มาตราส่วน	1 : 30

แบบเลขที่ BRU.B 2020- 001

REV.	REVISION	DATE

โครงการ

ก่อสร้างอาคาร ศ. ทรงคุณวุฒิ และศูนย์การเรียนรู้ ม.บูรพา อ.เมือง จ.ชลบุรี

สถาปนิก

นายเกษมศิลป์ ประจญสุวรรณ์ สถก.3478

นายสมพร นิละสกุล สถก.3501

นายวิชาชัย แย้มเจือผล สถก.3618

นายปิยะชนม์ สังข์พิทักษ์ สถก.3475

นายจักรกริช พรหมราชสุวัฒน์ สถก.5982

นายธวรกฤต จันทะเสียบ สถก.18369

วิศวกรโครงสร้าง

นายเลิศบวร ไพศิริกุล สย.2741

นายบวรศิลป์ ชนบดีไพบูลย์ สย.9352

นายสุภชิรา นามประเสริฐ สย.29504

นายเกรงจงพนธ์ อังสุพนกุล สย.28619

นางสาวสุดาจัณฑ์ ปันยการ สย.22166

วิศวกรไฟฟ้า

นางสาวนิ่ม เอ่นเก้ว สฟก.5032

นางพูลศิลป์ ภูชิตสุนทร สฟก.60552

ผู้เขียนแบบ

นายสุธรรม เปล่งแสงดี
นายไพบูลย์ พลเดช

ผู้ตรวจ

นายอำนวยศิริ พรหมราชสุวัฒน์
ตำแหน่งงานออกแบบและก่อสร้าง

ผู้อนุมัติ

รศ. นายชิณี ลุไพโรจน์

แสดงแบบ

ขยายสุขาภิบาล WC 2
PLAN 2-4 floor.

Date 28 พฤษภาคม 2563

Drawing No. SN-15

Page 23

งานระบบท่อประปา (CW)

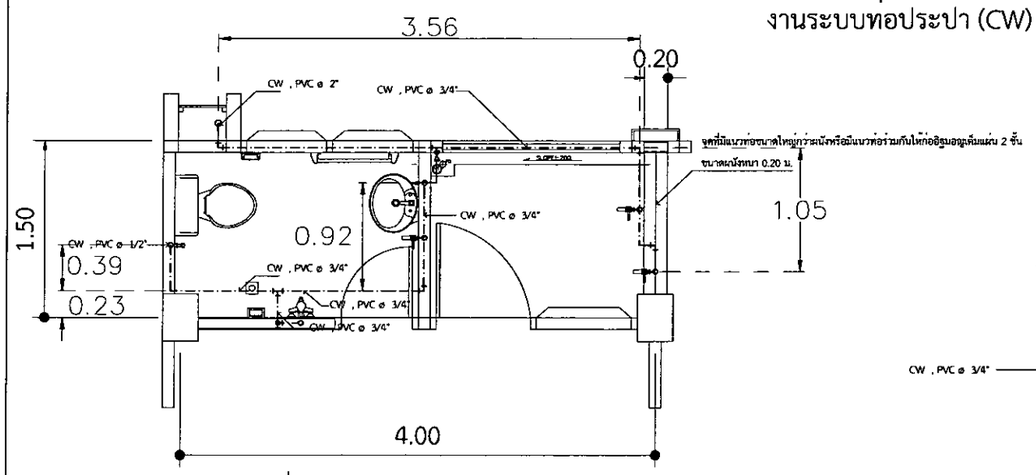

ท่อประปา WC 1 PLAN

SCALE 1 : 30

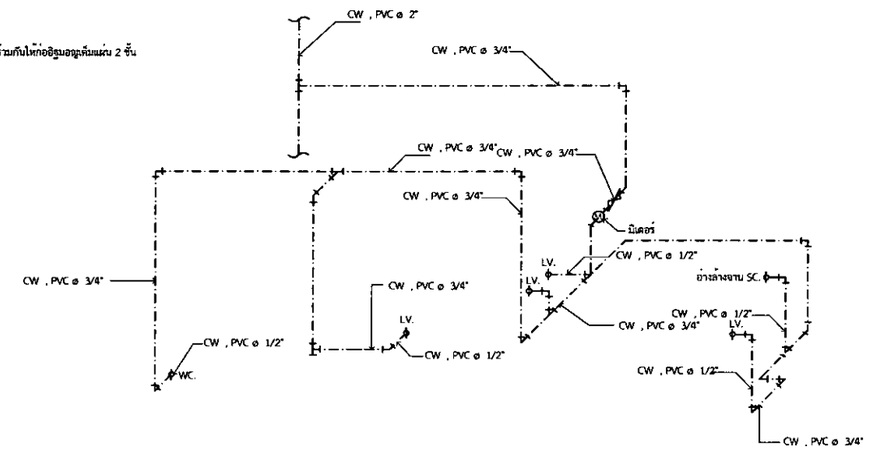

สามมิติท่อประปา WC 1 PLAN

SCALE 1 : 30

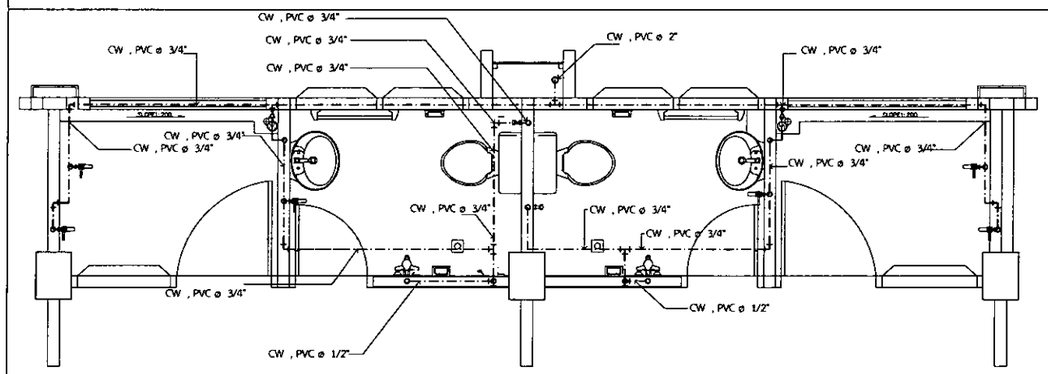

ท่อประปา WC 2 PLAN

SCALE 1 : 30

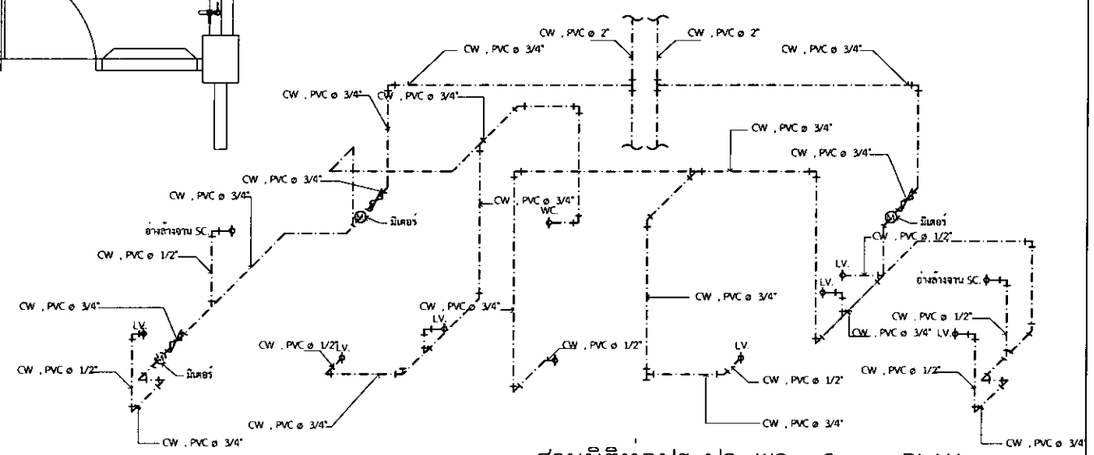

สามมิติท่อประปา WC 2 PLAN

SCALE 1 : 30

เลขที่แบบ	BRU.B 2020- 001

REV.	REVISION	DATE

โครงการ

กลุ่มอาคารศูนย์การศึกษาการแพทย์คลินิกและศูนย์ศาสตร์ ต.โนนเขือง อ.เมือง จ.บุรีรัมย์

สถาปนิก

นายสมบัติ ประพฤติตามดี สถป.3478

นายพาชัย นิสรกุล สถป.3501

นายวิสาข์ แสงโสภา สถป.3619

นายปิยะนนท์ ลังพิลัศดา สถป.3475

นายจักรกริช พรหมราชภู่ สถป.5982

นายอาจการ จันทะเศียร สถป.18369

วิศวกรโครงสร้าง

นายเกียรติพร ไพศิริกุล สย.2741

นายนพรัตน์ สบบัติใหม่ สย.9352

นายสุปรีชา บวมปาเณศรัฐ สย.29504

นายเกรงค์เดช บัญชาเกรง สย.28619

นางสาวสุดารัตน์ นิยะกา สย.22166

วิศวกรไฟฟ้า

นางจารินี น้ำแก้ว สฟค.5032

นายสุชัล ชุติสกุนทร สฟค.40552

ผู้เขียน

นายสุเมธ เจ่งแม้ง
นายสถาปัตยกรรม, กรม.กรมช่าง

นายไพฑูรย์ ทองดี
ปริญญาตรี คณะสถาปัตยกรรมศาสตร์

ผู้ตรวจ

นายจักรกริช พรหมราชภู่
หัวหน้างานออกแบบและสถาปนิก

ผู้อนุมัติ

พล. นายินี ยุติธรรมา

แสดงแบบ

ขยายประปา WC 1-2 PLAN

Date 28 พฤษภาคม 2563

ขยายประปา WC 1-2 PLAN	Drawing No.	Page
มาตราส่วน 1 : 30	SN-16	23

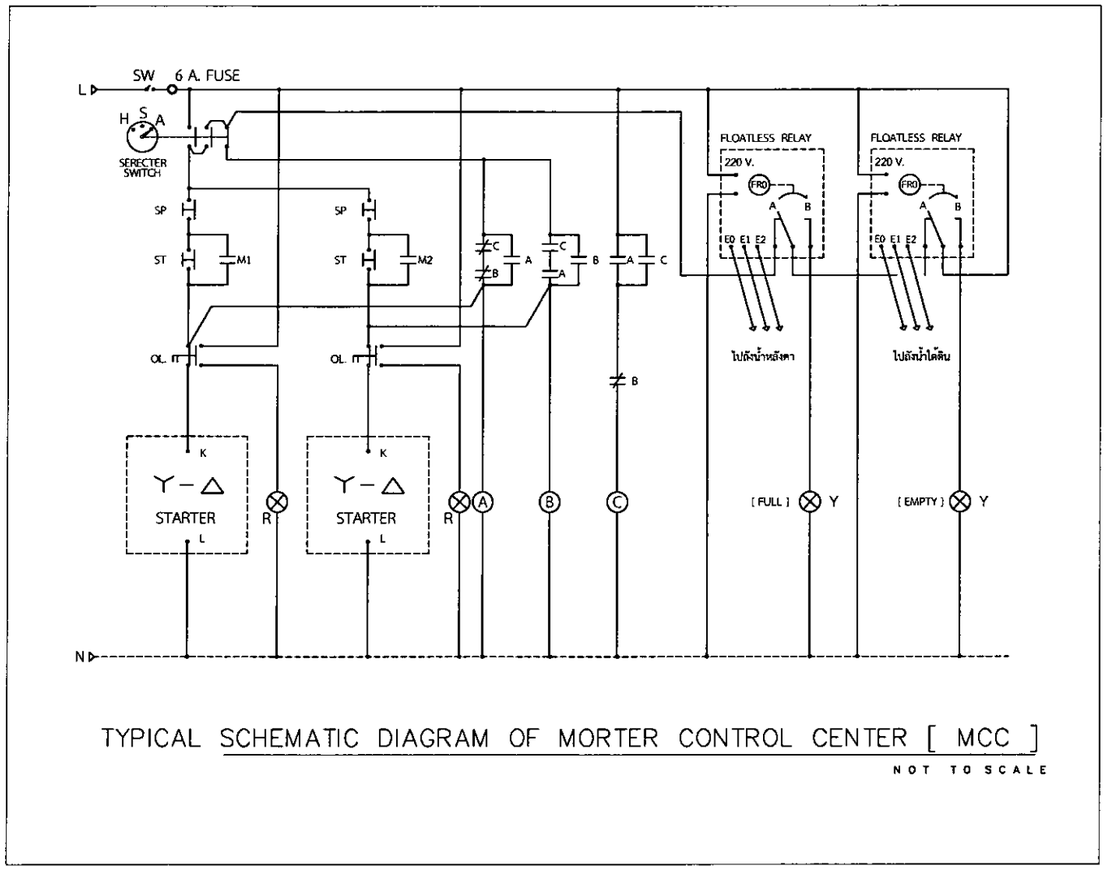

TYPICAL SCHEMATIC DIAGRAM OF MORTER CONTROL CENTER [MCC]

NOT TO SCALE

NAME PLATE LIST

01 เปิด - ปิด
02 ถังน้ำหลังคาเต็ม
03 ถังน้ำใต้ดินหมด
04 OVERLOAD
05 MOTOR RUN
06 SELECTOR SWITCH

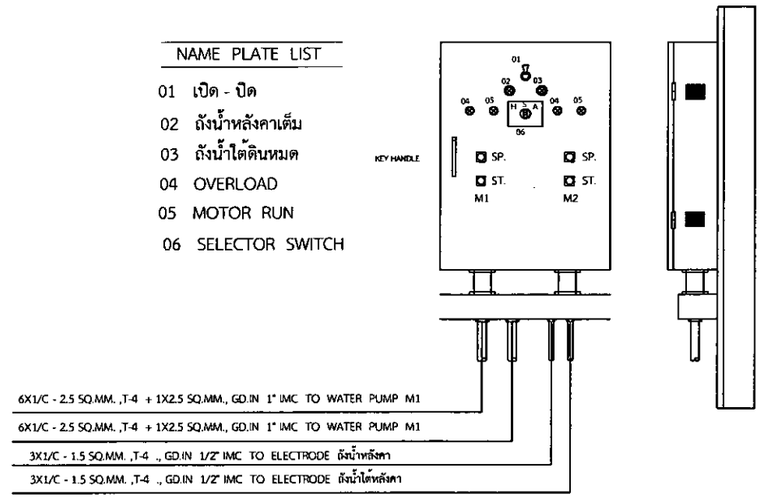

MORTER CONTROL CENTER [MCC]

NOT TO SCALE

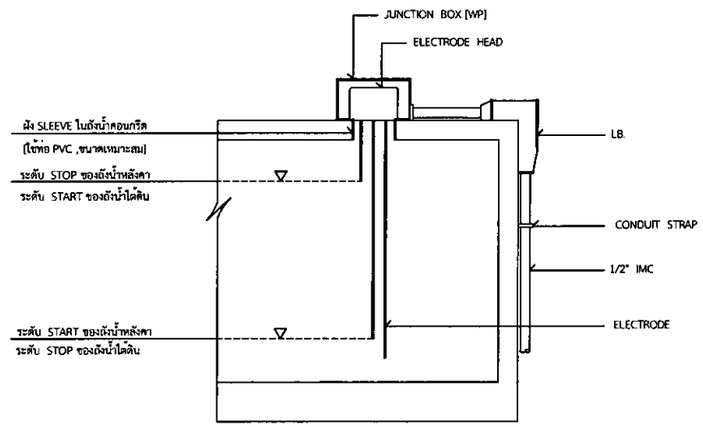

การติดตั้งแท่ง ELECTRODE บนถังน้ำหลังคาและถังน้ำใต้ดิน

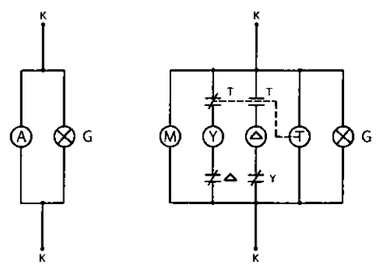

MORTER START DIAGRAM

NOT TO SCALE

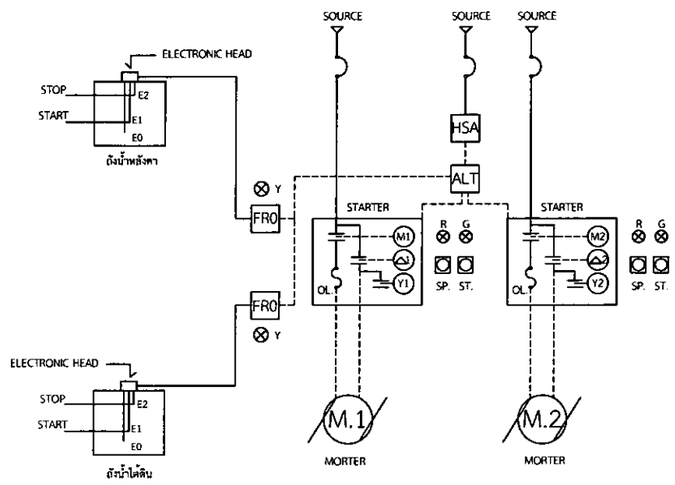

ONE LINE DIAGRAM OF MORTER CONTROL CENTER [MCC]

NOT TO SCALE

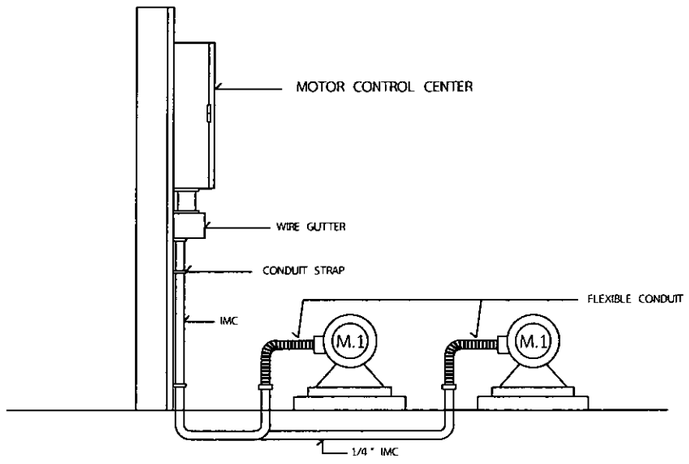

การเดินสายไฟฟ้าเข้า MOTOR

ขยายแผงควบคุมปั๊ม

เลขที่แบบ	BRU.B 2020- 001

REV.	REVISION	DATE

โครงการ

กองอำนวยการสาธารณูปโภคและความปลอดภัย มหาวิทยาลัยราชภัฏบุรีรัมย์

สถาปนิก

นายสมเกียติ ประจญศาสตร์ สถส.3478
นายพงษ์ระ ปิยะมุข สถส.3501
นางวิภาพ์ แย่งเวียง สถส.3614
นายปิยะชนม์ สิงห์พิทา สถส.3475
นายอำนาจทริช พรหมราชภูง่า สถส.5982
นายอารยะ จันตะเสียน สถส.18369

วิศวกรโครงสร้าง

นายเทียนชัย ไพศิริกุล สย.2741
นายบพิตร์ศม์ สมบัติใหม่ สย.9352
นายสุบริชา นามประเสริฐ สย.29504
นายนงค์จันทร์ นัสชุมพล สย.28619
นางสาวสุดารัตน์ ปันธะกา สย.22186

วิศวกรไฟฟ้า

นายเจริญ มาณาวัง สฟก.5032
นายศุภัช ศุภิศรุบพร สฟก.40552

ผู้เขียน

นายสุเทพ ศรีสมบัติ
นายวิศวกรโยธาชำนาญการ, สถาปนิกชำนาญการ

นายวิศวกรรม พลสิ
วิศวกรไฟฟ้าชำนาญการ สฟก. สถาปนิกชำนาญการ

ผู้ตรวจ

นายอำนาจทริช พรหมราชภูง่า
ตำแหน่ง ผู้อำนวยการกองอำนวยการและความปลอดภัย

ผู้อนุมัติ

รศ. ดร.ชัยวิน ศุจิตปะนา
รองอธิการบดีฝ่ายวิชาการและวิจัย

แสดงแบบ

ระบบแสงสว่างและปั๊ม
ชั้นล่าง

นายพิชิต ปันสนิทดา
ตำแหน่งวิศวกรชำนาญการพิเศษ

Date	28 พฤษภาคม 2563
Drawing No.	Sheet
SN-17	23

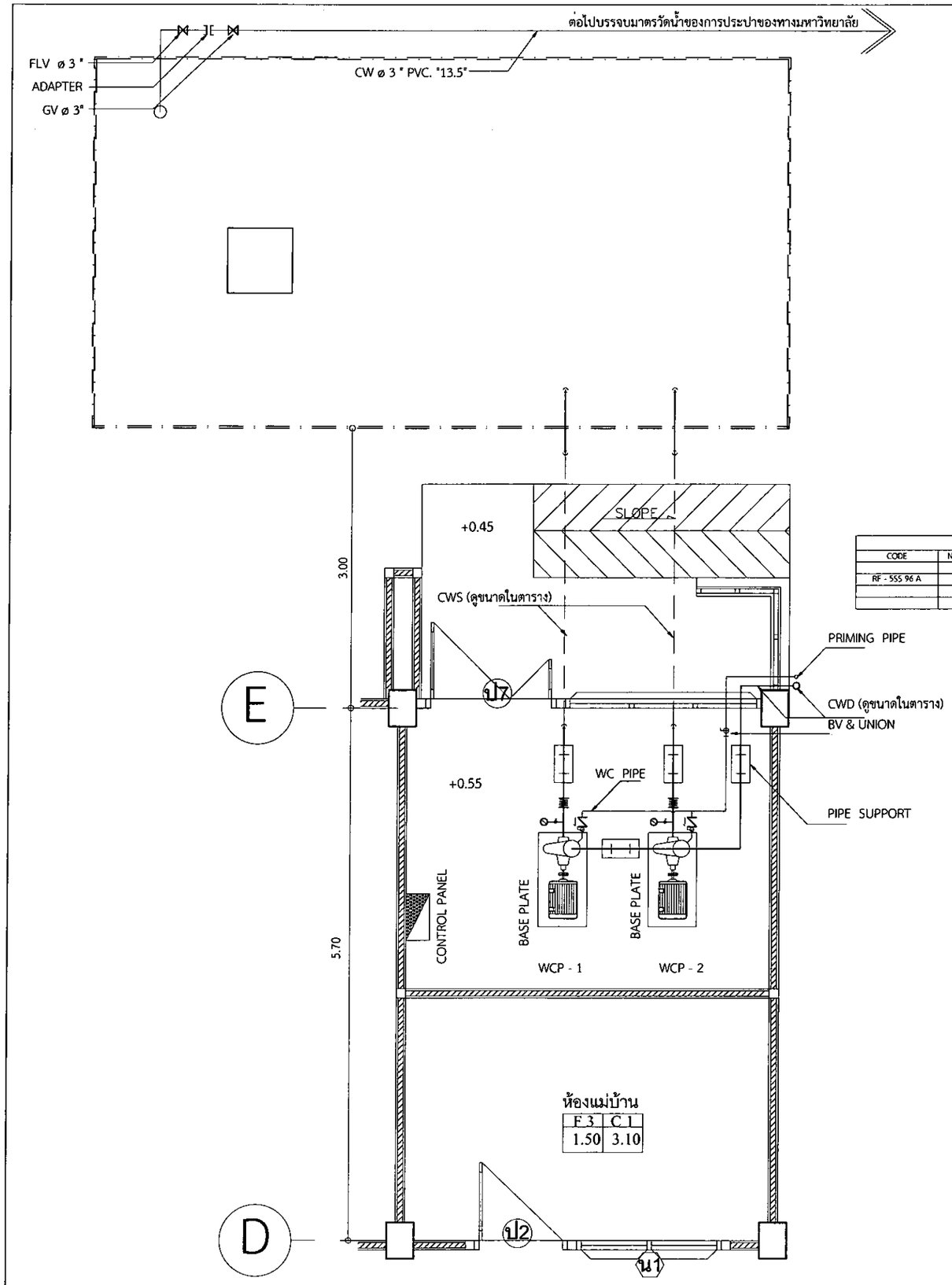

ข้อกำหนด	
1	ติดตั้งเครื่องสูบน้ำสำหรับสูบน้ำประปาทางมือกับถ้าใช้ติดตั้งไปยังที่สูง จำนวน 2 ชุด พร้อมอุปกรณ์ที่แสดงในแบบ
2	ติดตั้งท่อและข้องอเครื่อง ถายอุปกรณ์ยกปั๊ม
3	ต่อพื้นฐานและนั่ง ต่อปั๊มกับทางของมอเตอร์ที่ดีแล้ว
4	การทดสอบภายหลังจากเครื่องสูบน้ำ ผู้รับจ้างต้องจัดเครื่องมือสำหรับการทดสอบ ระบบการทำงานให้ทราบแล้ว ต้องทดสอบ การเตรียมการทดสอบ ให้ผู้ว่าจ้างทราบล่วงหน้าเพื่อเข้าร่วมการทดสอบ
5	หลังจากการติดตั้งเครื่องสูบน้ำแล้วเสร็จ ผู้รับจ้างต้องจัดทำคู่มือการใช้งานและการบำรุงรักษาแบบปกติ (INSTRUCTION HANDBOOK) เป็นภาษาไทยเป็นเล่ม รวมทั้งหนังสือคู่มือและแบบแสดงรายการอะไหล่ของเครื่องสูบน้ำ (SPARE PART LIST) และอธิบายที่จำเพาะ โดยต้องส่งให้ผู้ว่าจ้างพิจารณาก่อนติดตั้ง และส่งมอบให้ผู้ว่าจ้างจำนวน 3 ชุด ณ หน้างาน
6	ผู้ผลิตเครื่องมือวัดการทำงานรับรองการแบบปั๊ม โดยนำปั๊มแล้ว แสดงรายงานรายละเอียด โดยแบบ โดยแบบ ที่เกี่ยวข้อง ที่มีอยู่ ประเมินผลแล้ว ออกรับรองการของเครื่องสูบน้ำ บรรจุลักษณะเครื่องมือที่ใช้ปั๊มทั้งนี้ 1 ชุดพร้อมส่งมาทาง
7	ดำเนินการติดตั้งของเครื่องสูบน้ำ ในพื้นและห้องเครื่องให้เป็นไปตามแบบมาตราฐาน ผู้รับจ้างสามารถจัดการติดตั้งได้ตามแต่เห็นสมควร และถูกหลักวิศวกรรมสถานที่ประหยัดพื้นที่ ได้ตามที่ผู้ว่าจ้างพิจารณา SHOP DRAWING แสดงแบบก่อนติดตั้ง การติดตั้งอุปกรณ์ของ ระบบความคุมภายในผู้ว่าจ้างจะมาดูแลติดตั้งการติดตั้ง
8	ในกรณี ที่จุดบริเวณ และจุดที่ต่อของท่อเครื่องสูบน้ำเกิดขนาดไม่ตรงกับที่กำหนดไว้ในแบบ ในระดับจำเป็นจริงจุดและที่ต่อเพิ่มได้ตามความจำเป็น คือที่ของตรงทางเข้าทุกจุด ให้ใช้เป็นข้อลดทางหนู (ECCENTRIC REDUCER) ข้อลดทางด้านทางออก ให้ใช้เป็นข้อลดตรง (CONCENTRIC REDUCER)
9	ระบบของวาล์วต่าง ๆ ให้ใช้ระบบวาล์วตามที่กำหนด
10	การติดตั้งเครื่องจักร อุปกรณ์ต่าง ๆ ให้เป็นตามมาตราฐานของบริษัทผู้ผลิต
0	
0	

SPECIFICATION OF PUMP	
PUMP	TYPE : END - SUCTION CENTRIFUGAL PUMP
	CASING : CAST IRON
	IMPELLER : DUCTILE IRON OR BRONZE
	SHAFT : STAINLESS STEEL
	SEAL : MECHANICAL
	EQUIVALENT :
MOTOR	TYPE : HORIZONTAL SQUIRREL CAGE INDUCTION MOTOR
	POWER : 380 V./3 ø / 50 Hz
	INSULATION : CLASS F
	EQUIVALENT TO :

SPECIFICATION OF WATER PUMP

CODE	NO. OF STOREYS	NO OF UNITS	PUMP		MOTOR		CWS (mm.)	CWD (mm.)	RT.HEIGHT (M)
			CAPACITY (GPM.)	TDH (FT)	SPEED (RPM)	POWER (HP)			
RF - 555 96 A	5	96	180	100	29000	10.0000	100	80	20.6500

แบบเลขที่	BRU.B 2020- 001

REV.	REVISION	DATE

โครงการ

ก่อสร้างอาคารหอพักนครศรีฯ ต.ในเมือง อ.เมืองนครศรีฯ จ.นครศรีธรรมราช

สถาปนิก

นายธนวัฒ ประชมสุวรรณ์ สถก.3478
นายศรัณ นิลกลุด สถน.3501
นายวิสาข์ แสงเรือง สถน.3614
นายปิยชนม์ สังข์ศิลา สถก.3475
นายจักรพร้อ พรหมราษฎร์เกก.5982
นายธารทอง จันตะเนียน กสก 18369

วิศวกรโครงสร้าง

นายเจริญรัช ไพศิริกุล สย.2741
นายนพดิลก์ คณนิตไหม่ สย.9352
นายสุปริชา นาบประเสริฐ กส.29504
นายนรงค์เดช อ่ำสุขเกตุ กส.28619
นางสาวสุดาลีลม์ บินยะกา กย 22166

วิศวกรไฟฟ้า

นางสาวนี มาแล้ว ฮฟก.5032
นายสุทิต ยุทิศสุนทร ภฟก 40552

ผู้เขียน

นายธนุเทพ แย้มสมมี
ประเมาะวิศวกรรม กรมช่างสร้าง
นายไพฑูรย์ พลายเพ็ชร
จริญฤทธิ์ ศพาเสมาศิลปกรรมภาคใน

ผู้ตรวจ

นายชัยวรศิริ พรหมวรรณฤ
ตำแหน่งงานออกแบบและก่อสร้าง

ผู้อนุมัติ

รศ. นายิน์ ลุ่ยประเวง
รองอธิการบดีฝ่ายวิศวกรรมและสถาปัตยกรรม

แสดงแบบ

รายการประกอบแบบสุขาภิบาล

Date 28 พฤษภาคม 2563

รายการประกอบแบบสุขาภิบาล	
มาตราส่วน	1 : 100

Drawing No.	Sheet
SN-18	23

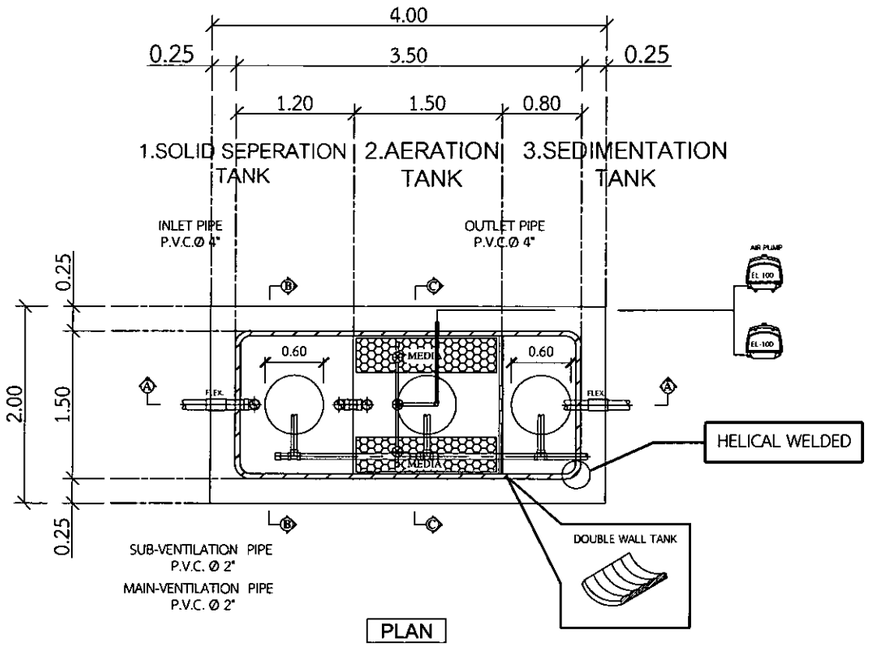

PLAN

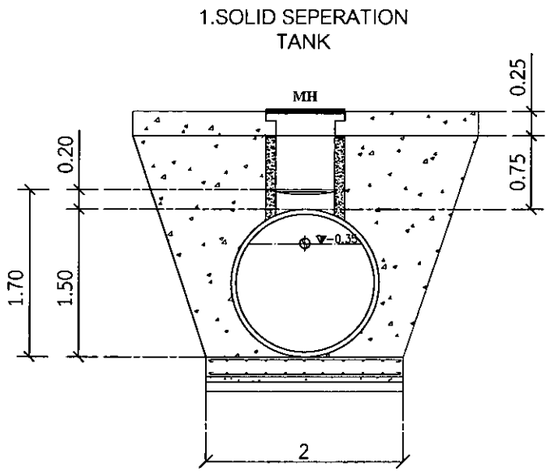

SECTION B-B

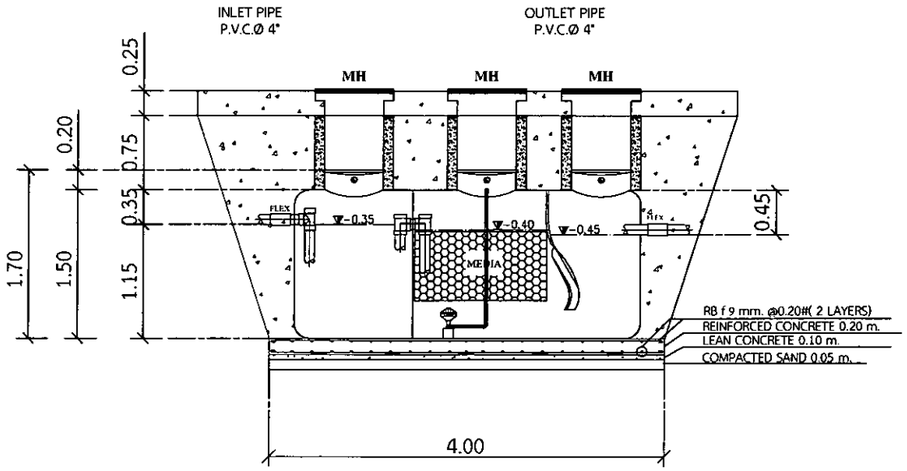

SECTION B-B

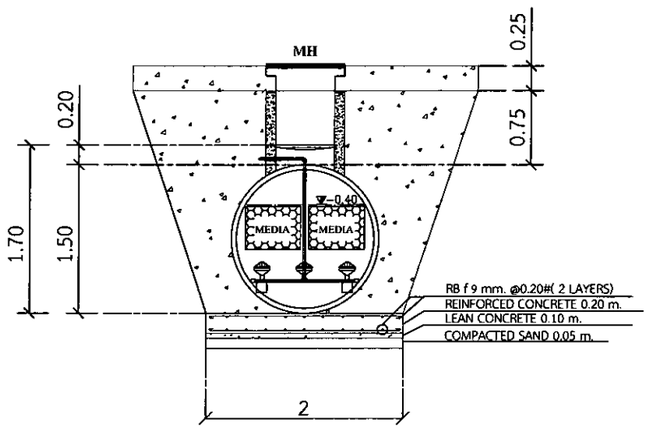

SECTION B-B

หมายเหตุ : การออกแบบเสาเข็มและเหล็กโครงสร้างรวมถึงพื้น ค.ส.ล.ให้อยู่ในดุลยพินิจของวิศวกรผู้ออกแบบรวมผู้ควบคุมหน้างานให้สอดคล้องกับสภาพของพื้นที่ที่ติดตั้งจริง

แบบขยายถังบำบัดน้ำเสีย	
มาตราส่วน	1 : 30

แบบเลขที่ BRU.B 2020- 001

REV.	REVISION	DATE

โครงการ

การสร้างหมู่อาคารพยาบาลและครุศาสตร์ ม.ในเมือง ต.เมืองบุรีรัมย์ อ.บุรีรัมย์

สถาปนิก

นายสมบัติ ประจญศานต์ สถก.3478
นายพลชัย นิยะกุล สถก.3501
นายวิสาข์ แสงวิลล สถก.3614
นายปิยะนม์ สังข์ศักดา สถก.3475
นายจักรกริช พรหมราษฎร์บาล สถก.3982
นายธรรมกร จินตะเศียน สถก.18369

วิศวกรโครงสร้าง

นายเทียนชัย ไชศิริกุล สย.2741
นายบพลิต์ สมบัติใหม่ สย.9332
นายสุบิราศ นามประเสริฐ สย.29504
นายบรรเทิงศร อัฐพุฒกอง สย.28619
นางสาวสุดาพิณ ปินธะ สย.22166

วิศวกรไฟฟ้า

นางสาวิณี มาแก้ว สฟก.50032
นายสุภัส ชูจิตรุนการ สฟก.40552

ผู้เขียน

นายสุเทพ เปล่งแม้
ปส.สถาปัตยกรรม, วศม.กลสร้าง
นายวิทยากร เอกดี
ปริญญาตรี ศบ.สถาปัตยกรรมภายใน

ผู้ตรวจ

นายจักรกริช พรหมราษฎร์
หัวหน้าส่วนออกแบบและก่อสร้าง

ผู้อนุมัติ

รศ ยาติน์ ลูไพบูลย์

แสดงแบบ

แบบขยายถังบำบัดน้ำเสีย

Date 28 พฤษภาคม 2563

Drawing No	Total
SN-19	23

HYDRUALIC PROFILE

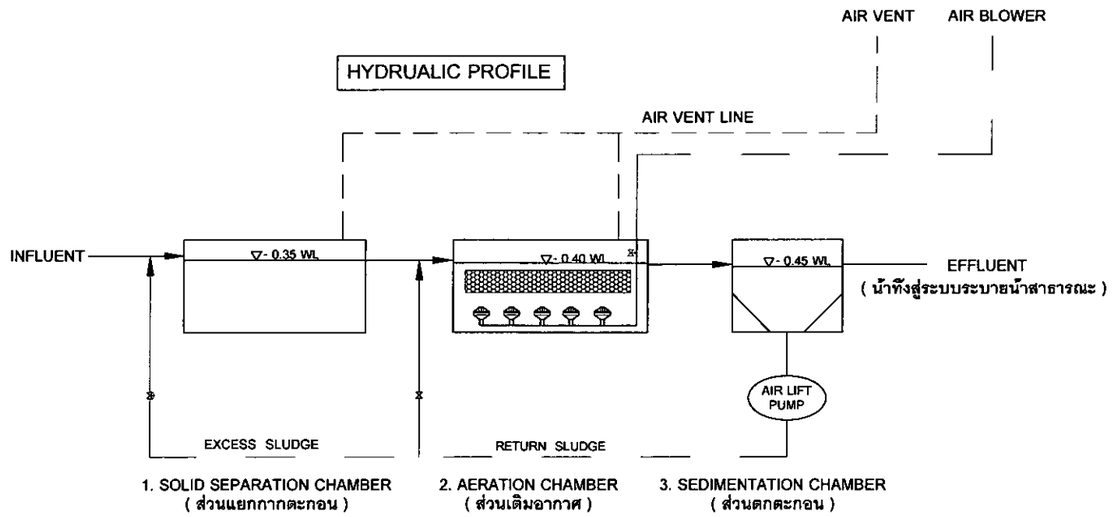

FLOW DIAGRAM

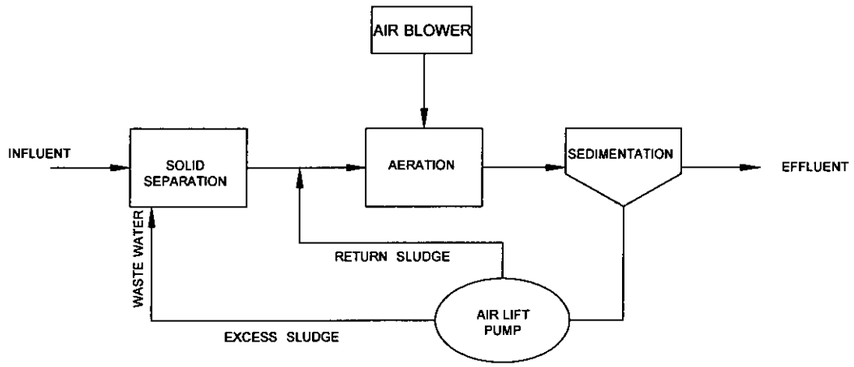

SYMBOL LIST

NO	SYMBOL	DESCRIPTION
1.		WASTE & SOIL LINE
2.		SLUDGE LINE
3.		SUPERNATANT OVER FLOW LINE
4.		AIR VENT LINE
5.		AIR DIFFUSER
6.		BALL VALVE
7.		CHECK VALVE
8.		CONTACT MEDIA
9.		

DIAGRAM ถังบำบัดน้ำเสีย
มาตราส่วน 1 : 30

เลขที่แบบ BRU.B 2020- 001

REV.	REVISION	DATE

โครงการ

สถาปนิก

นายสมบัติ ประจญศานต์ สถส.3478
นายสมโภช นิรมยกุล สสผ.3501
นายวิสาข์ แม่นเวียง สสม.3614
นายปิยธนม์ ลังพิทักษา สกอ.3475
นายจักรพริช พรหมราษฎร์กสถ.5982
นายอรรถกา จันตะเศียน กสถ.18369

วิศวกรโครงสร้าง

นายเศียนชัย ไพศิริกุล สอ.2741
นายสมพร์ดม์ สมเพิ่มใหม่ สอ.9552
นายสุปรีชา นายประเสริฐ กอ.29504
นายบรรจงเลข อัครุณกอ.28619
นายศรายุทธ์ ปันตะกา กอ.22166

วิศวกรไฟฟ้า

นายชาริปี บ้านก้า สฟฟ.5032
นายสุภัส ลูกิสสุนทร กฟฟ.60552

ผู้เขียน

นายสมุนพ เปล่งแสงปี
ปวส.สถาปัตยกรรม, กรม.ก่อสร้าง
นายวิทยากร แอนดี
ปริญญาตรี คณ.สถาปัตยกรรมภายใน

ผู้ตรวจ

นายจำนงค์ พรหมภาษฎร์
หัวหน้างานออกแบบและก่อสร้าง

ผู้อนุมัติ

ผศ. ภาณิณี ลูกิสประเสริฐ

แสดงแบบ

DIAGRAM
ถังบำบัดน้ำเสีย

Date 28 พฤษภาคม 2563

Drawing No. SN-20

Total 23

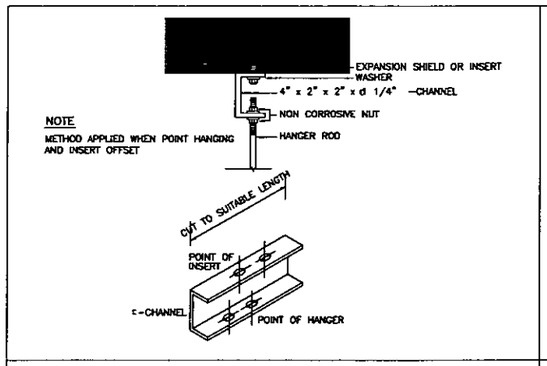

BUILDING ATTACHMENT FOR HANGER

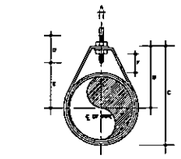

DIMENSIONS (mm.)

PIPE SIZE (inch)	SIZE OF STEEL	A	B	C	D	E	F
1/2	3 x 23	8	48	40	64	38	25
3/4	3 x 28	8	52	47	64	33	25
1	3 x 33	8	58	72	64	37	25
11/4	3 x 35	9	63	87	64	40	32
11/2	3 x 35	9	70	94	64	41	32
2	3 x 35	9	76	102	64	39	32
21/2	3 x 32	12	88	132	82	79	44
3	3 x 38	12	102	153	88	84	44

HANGER SUPPORT

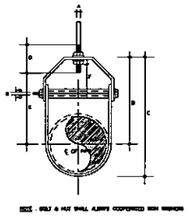

DIMENSIONS (mm.)

PIPE SIZE (inch)	SIZE OF STEEL UPPER	SIZE OF STEEL LOWER	A	B	C	D	E	F	G
11/4	3 x 38	3 x 38	9	88	87	42	44	22	6
11/2	4 x 25	4 x 25	9	73	100	42	34	27	6
2	4 x 25	4 x 25	9	84	123	42	34	41	6
21/2	5 x 38	5 x 38	12	119	150	76	47	50	6
3	5 x 38	5 x 38	12	130	167	76	48	49	8
4	5 x 32	5 x 32	16	138	208	89	114	82	8
5	5 x 32	5 x 32	16	157	238	89	130	44	12
6	5 x 38	5 x 38	17	178	287	102	143	47	13
8	5 x 44	5 x 44	22	213	338	108	178	34	16
10	6 x 44	6 x 44	22	260	397	114	203	57	19
12	6 x 50	6 x 50	22	292	457	130	229	76	19

NOTE : BOLT & NUT SHALL ALWAYS CONFORMED ASM STANDARD

HANGER SUPPORT

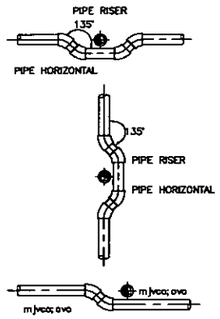

PIPE CROSS PIPE

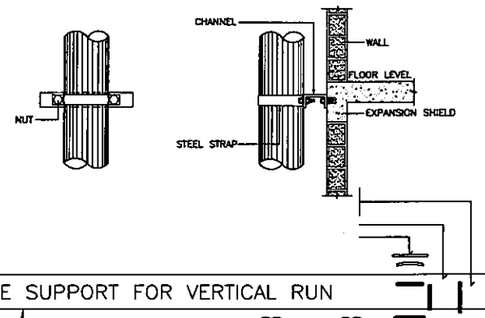

PIPE SUPPORT FOR VERTICAL RUN

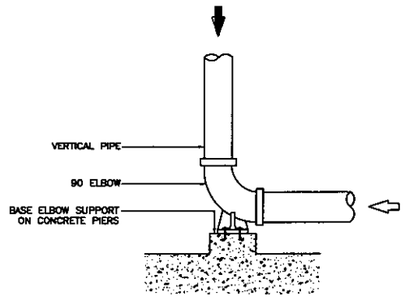

BASE SUPPORT FOR VERTICAL PIPE

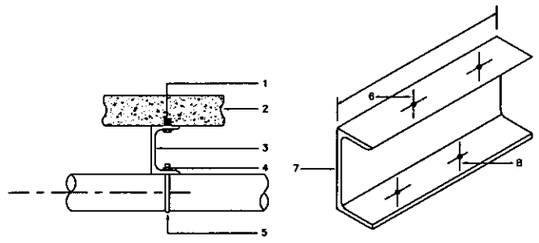

1 – EXPANSION SHIELD OR INSERT
2 – CONCRETE SLAB
3 – 3"x1 1/2"x1 1/4"C–CHANNEL
4 – NON CORROSIVE NUT & WASHER
5 – HANGER ROD
6 – POINT OF INSERT
7 – C–CHANNEL
8 – POINT OF HANGING

NOTE METHOD APPLIED WHEN POINT OF HANGING AND INSERT OFFSET

PIPE SUPPORT FOR HORIZONTAL RUN

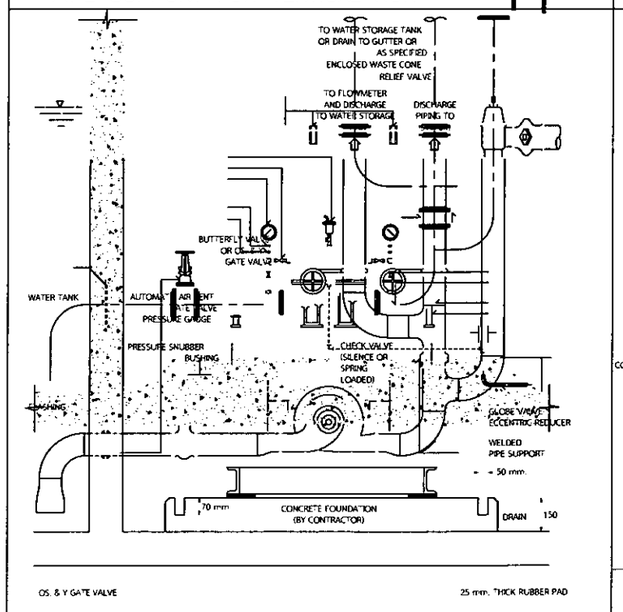

CENTRIFUGAL FIRE PUMP

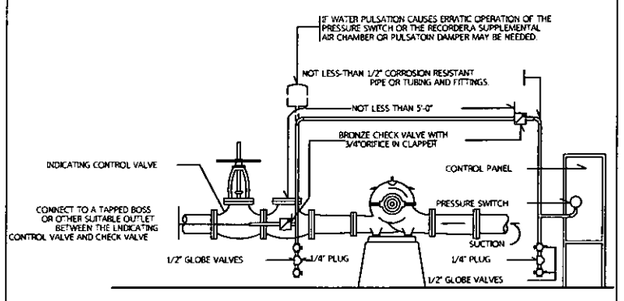

PIPING CONNECTION
(FOR FIRE PUMPS OR JOCKEY PUMPS)
FOR EACH AUTOMATIC PRESSURE SWITCH

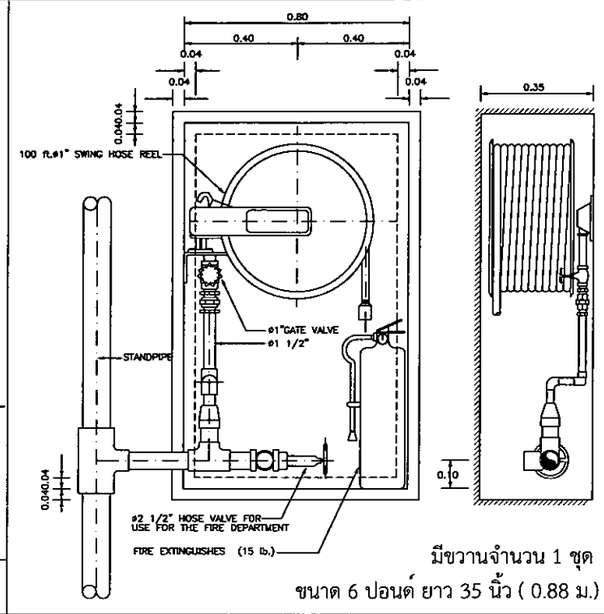

มีขวานจำนวน 1 ชุด
ขนาด 6 ปอนด์ ยาว 35 นิ้ว (0.88 ม.)

FIRE HOSE CABINET

แปลนระบบดับเพลิง ชั้น1-5	
มาตราส่วน	1 : 100

มหาวิทยาลัยราชภัฏบุรีรัมย์

แบบเลขที่แบบ BRU.B 2020- 001

REV.	REVISION	DATE

โครงการ

ก่อสร้างหอพักนิสิตและบุคลากร ม.ราชภัฏบุรีรัมย์ ต.ในเมือง อ.เมือง จ.บุรีรัมย์

สถาปนิก

นายสมภพ ประจญศานต์ สถก.3478
นายสนิท นิตยกุล สถก.3501
นายวิสาข์ แสงเงิน สถก.3614
นายเปรมชนม์ ลังพิพัฒนา สถก.3475
นายอิทธิกร พราหมณานุรักษ์ สถก.5982
นายธวนลภ จันสะเกียบ สกก.18369

วิศวกรโครงสร้าง

นายเจียมศักดิ์ ไชศิริกุล สส 2741
นายนพรัตน์ สมบัติใหม่ สส.9352
นายสุปรีชา นามประสาร์ สส.29504
นายณรงค์เดช อัยยุพกาญ สส.28619
นางสาวสุพาณิชย์ ปินะถา สส.22166

วิศวกรไฟฟ้า

นายชาวีย์ ม่านเก่ง สฟก.5032
นายศุภชัย ลุชิตวุฒนา สฟก.40552

ผู้เขียน

นายสุเพม เปล่งแสงดี
ประสานงานนิสิตสถาปนิก, วศม.ก่อสร้าง
นายวิทยนาถ ทองดี
ปฏิญญาตรี คอม.สถาปัตยกรรมภายใน

ผู้ควบคุม

นายจักรพรรัก พรหมวาจุฎู
หัวหน้างานออกแบบและก่อสร้าง

ผู้อนุมัติ

รศ. มาลินี ลุไพบูลย์

แสดงแบบ

แปลนระบบดับเพลิง ชั้น1-5

Date	28 พฤษภาคม 2563
Drawing No. SN-21	Total 23

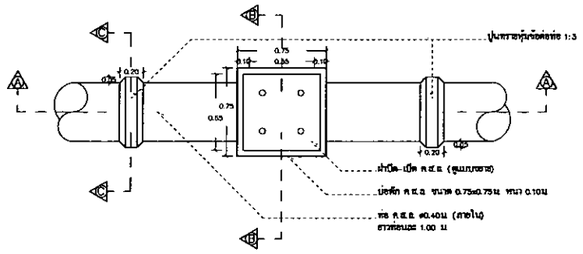

แปลนบ่อพัก ค.ส.ล และแนวท่อระบายน้ำ ค.ส.ล ขนาด 0.40 ม

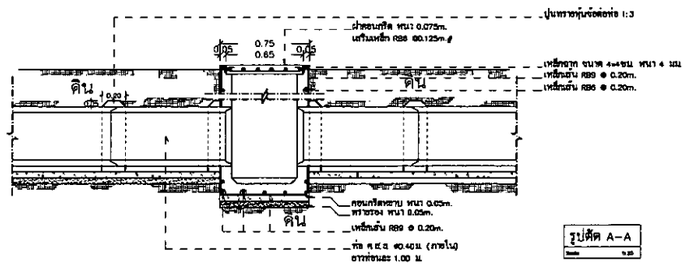

รูปตัด A–A

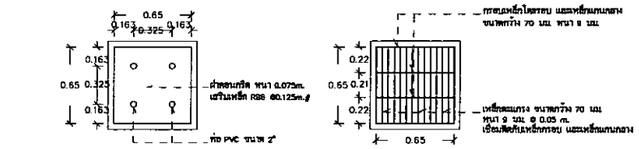

แบบขยายฝาบ่อพักน้ำ ค.ส.ล

แบบขยายฝาบ่อพักน้ำเหล็ก

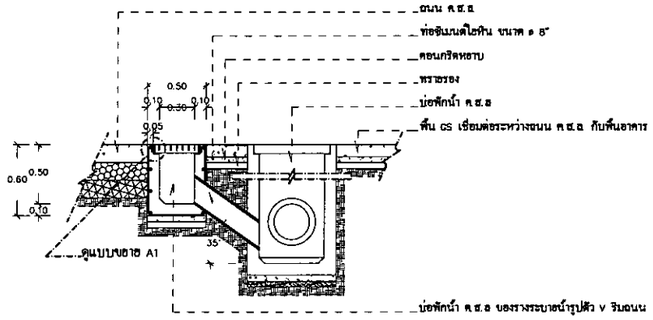

แบบขยายการต่อเชื่อมระหว่างบ่อพักรางตัว v กับ บ่อพักน้ำเหล็ก

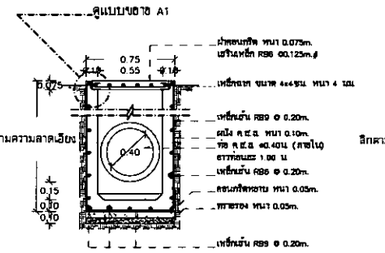

รูปตัด B–B

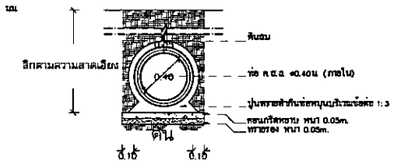

รูปตัด C–C

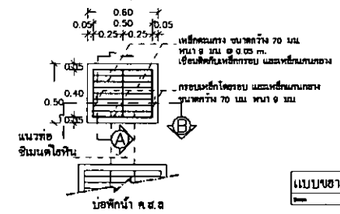

แบบขยายฝาและบ่อพักน้ำรางตัว v เหล็ก

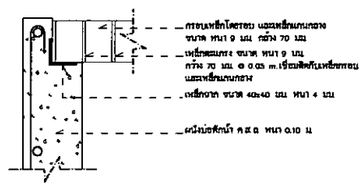

แบบขยายขอบบ่อพักน้ำ ค.ส.ล A1

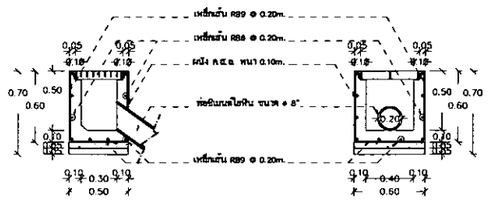

รูปตัด A

รูปตัด B

ขยายบ่อพักน้ำ (MH3)	
มาตราส่วน	SCALE 1 : 25

ขยายบ่อพัก ค.ส.ล.	
มาตราส่วน	1 : 100

เลขที่แบบ BRU.B 2020- 001

REV.	REVISION	DATE

โครงการ

กลุ่มอาคารหอพักและอาคารสนามกีฬา ต.ริมเนิน อ.เมือง จ.บุรีรัมย์ จ.บุรีรัมย์

สถาปนิก

นายธนภัทร์ ปิยะกุล สถป.3501

นายวิสาข์ แซ่ลเจือ สถป.3614

นายปิยะมน์ ลังพัฒนา สถป.3475

นายจักรกริช พาพนาราษฎร์ สถป.5982

นายธรรกร จันทะเดียน สถป.18369

วิศวกรโครงสร้าง

นายเกียรติยศ ไพศิริกุล สย.2741

นายบพิตร์ สมบัติใหม่ สย.9352

นายสุปริต นามประเสริฐ สย.29504

นายนรงค์เดช ชัยสุขเกษม สย.28619

นางสาวสุดาทิพย์ ปิยะสาร สย.22166

วิศวกรไฟฟ้า

นายจารีย์ ม่านเก้า สฟก.5032

นายชนุติพ ลุกิตสุขเจริญ สฟก.40552

ผู้เขียน

นายธนภัทร ปิยะกุล
นายวิสาข์ แซ่ลเจือ

ผู้ตรวจ

นายจักรกริช พาพนาราษฎร์
หัวหน้างานออกแบบและก่อสร้าง

ผู้อนุมัติ

รศ. ดร.ชัยพิชิต ภู่ไพโรจน์

แสดงแบบ

ขยายบ่อพัก ค.ส.ล.

Date 28 พฤษภาคม 2563

Drawing No. SN-22

Sheet 23

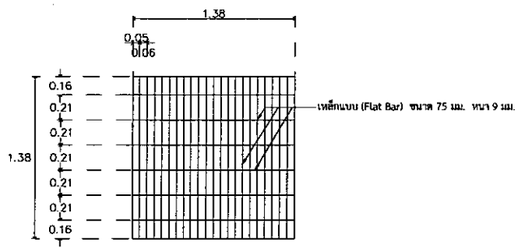

ฝาตะแกรงเหล็ก

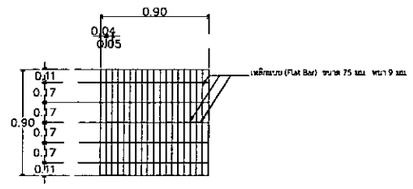

ฝาตะแกรงเหล็ก

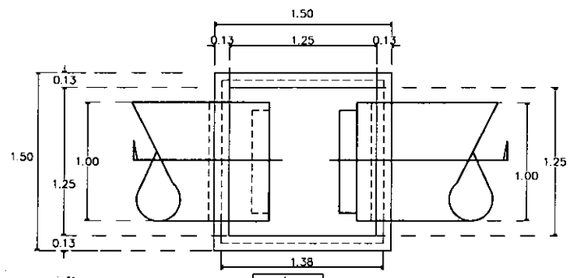

แปลน

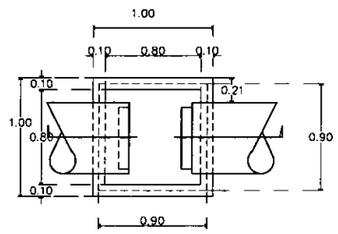

แปลน

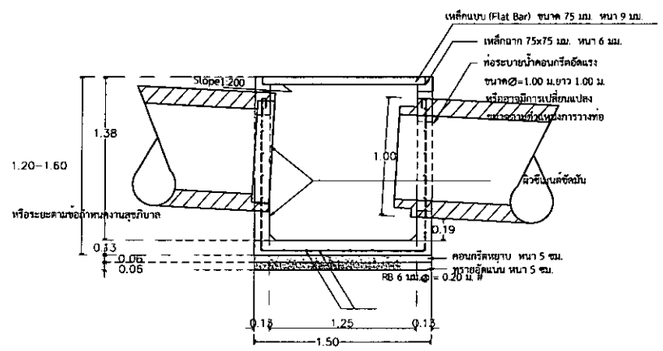

รูปตัด

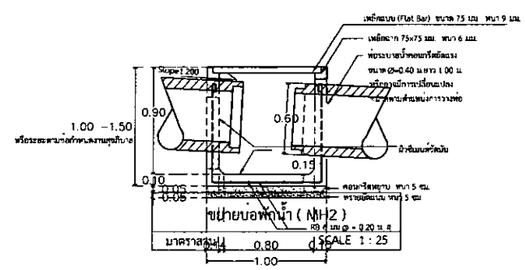

รูปตัด

ขยายบ่อพักน้ำ (MH1)	
มาตราส่วน	SCALE 1 : 25

ขยายสุขาภิบาล WC 1	
มาตราส่วน	1 : 100

เลขที่แบบ BRU.B 2020- 001

REV.	REVISION	DATE

โครงการ

กลุ่มอาคารหอพักคณะครุศาสตร์ ม.ใน.เมือง จ.นครศรีธรรมราช

สถาปนิก

นายกมลทิพ ประจญศานต์ สถป.3478

นายหนึ่ง นิลสกุล สถป.3501

นายวิลาศ แผ่นน้อง สถป.3614

นายปิยชนม์ ลิ้มพิทักษ์ สถป.3475

นายอักษรศิริ พรหมราษฎร์ ภสถ.5982

นายธรรมกร จันตะเศียร สถป.18369

วิศวกรโครงสร้าง

นายเกื้อนจ้อ ไม้ศรีกุล สย.2741

นายบรรพิต์ ลมลีเหม สย.9352

นายสุภชัย นาชปานศรีวิ สย.29504

นายนครเจ้ดศร ถ้าสุขภาพ ภย.28619

นายศรายุทธ์ จันตะเศียร สย.22166

วิศวกรไฟฟ้า

นายจามี เก่งแก้ว สฟฟ.5032

นายศุภิต ศุภิตรุนดร ภฟก.40552

ผู้เขียน

นายสุนทร เปล่งฉมี
นายสถาปัตยกรรม, วศ.เกษตร

นายไพบูลย์ หลงจี
ศิริ,สุขศึ ศศร.ควบคุมวิศวกรรมภายใน

ผู้ตรวจ

นายอักษรศิริ พรหมราษฎร์
ตำแหน่ง วิศวกรออกแบบและสร้าง

ผู้อนุมัติ

รศ. มาลินี ลุจิตประเสริฐ
รองคณบดีฝ่ายวางแผนและบริหาร มหาวิทยาลัยราชภัฏนครศรีธรรมราช

แสดงแบบ

ขยายสุขาภิบาล WC 1
PLAN 2-4 ส/ทร.

Date	28 พฤษภาคม 2563	
Drawing No.		Total
SN-23		23